(19)国家知识产权局

(12)实用新型专利

(10)授权公告号 CN 222397546 U
(45)授权公告日 2025.01.28

(21)申请号 202421111052.1

(22)申请日 2024.05.21

(73)专利权人 辽宁省桦德科技有限责任公司
地址 110000 辽宁省沈阳市皇姑区昆山中路35号(c-6-5)

(72)发明人 赵兰 赵明川

(74)专利代理机构 东莞金凯云知识产权代理事务所(普通合伙) 44780
专利代理师 李诺

(51)Int.Cl.
A47B 63/00(2006.01)
A47B 47/00(2006.01)

权利要求书1页 说明书4页 附图2页

(54)实用新型名称

一种模块化可分区放置文件柜

(57)摘要

本实用新型公开了一种模块化可分区放置文件柜,包括柜体和固定机构;柜体:其后端的内部设置有安装槽,安装槽前壁的左右两侧分别设置有滑槽,柜体后壁的中部设置有分隔板,柜体内部的左右两侧分别放置有储存箱,储存箱靠近柜体内部中心的一端分别与分隔板的左右两端接触;固定机构:其包括连接板、限位板、安装板和调节杆,所述连接板分别滑动连接于纵向相邻的滑槽的内部,连接板的前端均设置有限位板,连接板的后端均设置有安装板,安装板的前端均设置有调节杆,该模块化可分区放置文件柜,能够对储存箱进行限位固定,用夹持固定来替代栓体连接,操作简单,提高了储存箱稳定性的同时安装拆卸也比较便捷。

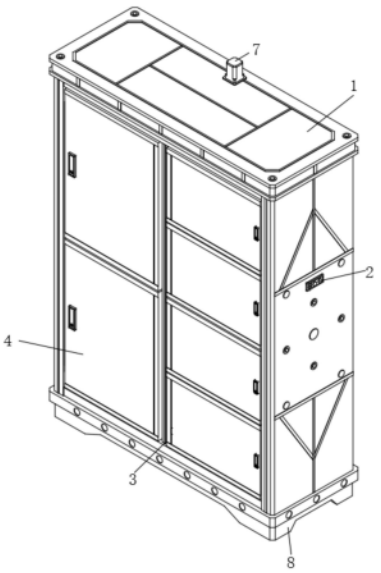

CN 222397546 U

1.一种模块化可分区放置文件柜,其特征在于:包括柜体(1)和固定机构(6);

柜体(1):其后端的内部设置有安装槽(5),安装槽(5)前壁的左右两侧分别设置有滑槽,柜体(1)后壁的中部设置有分隔板(3),柜体(1)内部的左右两侧分别放置有储存箱(4),储存箱(4)靠近柜体(1)内部中心的一端分别与分隔板(3)的左右两端接触;

固定机构(6):其包括连接板(61)、限位板(62)、安装板(63)和调节杆(64),所述连接板(61)分别滑动连接于纵向相邻的滑槽的内部,连接板(61)的前端均设置有限位板(62),连接板(61)的后端均设置有安装板(63),安装板(63)的前端均设置有调节杆(64)。

2.根据权利要求1所述的一种模块化可分区放置文件柜,其特征在于:还包括控制开关(2),所述控制开关(2)设置于柜体(1)的右端,控制开关(2)的输入端与外部电源电连接。

3.根据权利要求2所述的一种模块化可分区放置文件柜,其特征在于:所述固定机构(6)还包括调节板(65)和推板(66),所述调节板(65)与安装槽(5)的前壁滑动连接,调节板(65)后端的左右两侧分别设置有推板(66),推板(66)的后端均设置有调节槽,调节杆(64)的前端分别位于纵向相邻的调节槽的内部。

4.根据权利要求1所述的一种模块化可分区放置文件柜,其特征在于:所述固定机构(6)还包括橡胶垫(67),所述橡胶垫(67)均设置于两个限位板(62)相对内侧面的中部,橡胶垫(67)靠近柜体(1)内部中心的一端分别与横向相邻的储存箱(4)远离柜体(1)内部中心的一端接触。

5.根据权利要求3所述的一种模块化可分区放置文件柜,其特征在于:所述固定机构(6)还包括螺杆(68),所述螺杆(68)通过轴承转动连接于安装槽(5)顶壁的中部,螺杆(68)与调节板(65)上端的中部设置的螺纹孔螺纹连接。

6.根据权利要求5所述的一种模块化可分区放置文件柜,其特征在于:还包括电机(7),所述电机(7)设置于柜体(1)的上端,电机(7)输出轴的下端与螺杆(68)的上端固定连接,电机(7)的输入端与控制开关(2)的输出端电连接。

7.根据权利要求1所述的一种模块化可分区放置文件柜,其特征在于:还包括支撑座(8),所述支撑座(8)设置于柜体(1)的下端。

一种模块化可分区放置文件柜

技术领域

[0001] 本实用新型涉及办公家具技术领域,具体为一种模块化可分区放置文件柜。

背景技术

[0002] 办公家具是为日常生活工作和社会活动中为办公者或工作方便而配备的用具,文件柜是办公家具的一种,它主要用于存放文件、资料、档案等物品,方便人们进行归类、整理和保护;

[0003] 模块化可分区放置文件柜是一种特殊设计的文件柜,它采用了模块化的构造方式,模块化可分区放置文件柜更侧重于其组件的灵活组合和适应性,在组装时,只需要根据用户的需求和实际情况将这些储存箱依次放进模块化可分区放置文件柜的内部即可;

[0004] 目前在对模块化可分区放置文件柜进行组装的过程中,通常是直接的将储存箱依次放进模块化可分区放置文件柜的内部,这种方式操作比较简单,后续也便于对储存箱进行拆卸并重新组合,但是在实际的使用过程中,经常会出现储存箱与模块化可分区放置文件柜发生碰撞而造成损坏的问题,部分模块化可分区放置文件柜通过紧固螺栓来对储存箱进行安装固定,这种方式虽然提高了储存箱的稳定性,但是操作麻烦,后续对储存箱进行安装拆卸比较繁琐,为此,我们提出一种模块化可分区放置文件柜。

实用新型内容

[0005] 本实用新型要解决的技术问题是克服现有的缺陷,提供一种模块化可分区放置文件柜,通过调节杆与推板的配合设置,能够对限位板的位置进行调整,从而实现对储存箱的安装固定,用夹持固定来替代栓体连接,操作简单,提高了储存箱稳定性的同时安装拆卸也比较便捷,可以有效解决背景技术中的问题。

[0006] 为实现上述目的,本实用新型提供如下技术方案:一种模块化可分区放置文件柜,包括柜体和固定机构;

[0007] 柜体:其后端的内部设置有安装槽,安装槽前壁的左右两侧分别设置有滑槽,柜体后壁的中部设置有分隔板,柜体内部的左右两侧分别放置有储存箱,储存箱靠近柜体内部中心的一端分别与分隔板的左右两端接触;

[0008] 固定机构:其包括连接板、限位板、安装板和调节杆,所述连接板分别滑动连接于纵向相邻的滑槽的内部,连接板的前端均设置有限位板,连接板的后端均设置有安装板,安装板的前端均设置有调节杆,通过调节杆与推板的配合设置,能够对限位板的位置进行调整,从而实现对储存箱的安装固定,用夹持固定来替代栓体连接,操作简单,提高了储存箱稳定性的同时安装拆卸也比较便捷。

[0009] 进一步的,还包括控制开关,所述控制开关设置于柜体的右端,控制开关的输入端与外部电源电连接,能够对设备内部的电器元件进行调控。

[0010] 进一步的,所述固定机构还包括调节板和推板,所述调节板与安装槽的前壁滑动连接,调节板后端的左右两侧分别设置有推板,推板的后端均设置有调节槽,调节杆的前端

分别位于纵向相邻的调节槽的内部,能够对限位板的位置进行调整。

[0011] 进一步的,所述固定机构还包括橡胶垫,所述橡胶垫均设置于两个限位板相对内侧面的中部,橡胶垫靠近柜体内部中心的一端分别与横向相邻的储存箱远离柜体内部中心的一端接触,橡胶垫提供卓越的抗压和减震性能,防止储存箱受到损坏。

[0012] 进一步的,所述固定机构还包括螺杆,所述螺杆通过轴承转动连接于安装槽顶壁的中部,螺杆与调节板上端的中部设置的螺纹孔螺纹连接,能够通过调节板调整推板的位置。

[0013] 进一步的,还包括电机,所述电机设置于柜体的上端,电机输出轴的下端与螺杆的上端固定连接,电机的输入端与控制开关的输出端电连接,能够通过螺杆调整调节板的位置。

[0014] 进一步的,还包括支撑座,所述支撑座设置于柜体的下端,实现对柜体1以及内部设备的支撑固定。

[0015] 与现有技术相比,本实用新型的有益效果是:本模块化可分区放置文件柜,具有以下好处:

[0016] 放置完成后,通过控制开关的调控,电机开始运行,电机的输出轴带动螺杆旋转,螺杆在旋转的过程中通过螺纹连接来带动调节板进行移动,调节板带动推板进行移动,推板在进行移动的过程中,调节杆在调节槽的内部即滑动又相对调节槽转动,从而使推板带动调节杆向靠近柜体内部中心的一端进行移动,调节杆通过安装板带动连接板向靠近柜体内部中心的一端进行移动,连接板带动限位板向靠近柜体内部中心的一端进行移动,当橡胶垫与储存箱远离柜体内部中心的一端接触后,限位板通过橡胶垫带动储存箱向靠近柜体内部中心的一端进行移动,使储存箱与分隔板的左右两端接触,进而实现对储存箱的安装固定,通过调节杆与推板的配合设置,能够对限位板的位置进行调整,从而实现对储存箱的安装固定,用夹持固定来替代栓体连接,操作简单,提高了储存箱稳定性的同时安装拆卸也比较便捷。

附图说明

[0017] 图1为本实用新型结构示意图;

[0018] 图2为本实用新型固定机构的结构示意图。

[0019] 图中:1柜体、2控制开关、3分隔板、4储存箱、5安装槽、6固定机构、61连接板、62限位板、63安装板、64调节杆、65调节板、66推板、67橡胶垫、68螺杆、7电机、8支撑座。

具体实施方式

[0020] 下面将结合本实用新型实施例中的附图,对本实用新型实施例中的技术方案进行清楚、完整地描述,显然,所描述的实施例仅仅是本实用新型一部分实施例,而不是全部的实施例。基于本实用新型中的实施例,本领域普通技术人员在没有做出创造性劳动前提下所获得的所有其他实施例,都属于本实用新型保护的范围。

[0021] 请参阅图1-2,本实施例提供一种技术方案:一种模块化可分区放置文件柜,包括柜体1和固定机构6;

[0022] 柜体1:其后端的内部设置有安装槽5,安装槽5前壁的左右两侧分别设置有滑槽,

柜体1后壁的中部设置有分隔板3,柜体1内部的左右两侧分别放置有储存箱4,储存箱4靠近柜体1内部中心的一端分别与分隔板3的左右两端接触,使用时,根据用户的需求和实际情况来将储存箱4放进柜体1的内部,放置完成后,通过固定设备来对储存箱4进行限位固定,最后将文件依次放进储存箱4的内部即可;

[0023] 固定机构6:其包括连接板61、限位板62、安装板63和调节杆64,连接板61分别滑动连接于纵向相邻的滑槽的内部,连接板61的前端均设置有限位板62,连接板61的后端均设置有安装板63,安装板63的前端均设置有调节杆64,固定机构6还包括调节板65和推板66,调节板65与安装槽5的前壁滑动连接,调节板65后端的左右两侧分别设置有推板66,推板66的后端均设置有调节槽,调节杆64的前端分别位于纵向相邻的调节槽的内部,固定机构6还包括橡胶垫67,橡胶垫67均设置于两个限位板62相对内侧面的中部,橡胶垫67靠近柜体1内部中心的一端分别与横向相邻的储存箱4远离柜体1内部中心的一端接触,固定机构6还包括螺杆68,螺杆68通过轴承转动连接于安装槽5顶壁的中部,螺杆68与调节板65上端的中部设置的螺纹孔螺纹连接,放置完成后,通过控制设备的调控,驱动设备开始运行,驱动设备的输出轴带动螺杆68旋转,螺杆68在旋转的过程中通过螺纹连接来带动调节板65进行移动,调节板65带动推板66进行移动,推板66在进行移动的过程中,调节杆65在调节槽的内部即滑动又相对调节槽转动,从而使推板66带动调节杆65向靠近柜体1内部中心的一端进行移动,调节杆65通过安装板63带动连接板61向靠近柜体1内部中心的一端进行移动,连接板61带动限位板62向靠近柜体1内部中心的一端进行移动,当橡胶垫67与储存箱4远离柜体1内部中心的一端接触后,限位板62通过橡胶垫67带动储存箱4向靠近柜体1内部中心的一端进行移动,使储存箱4与分隔板3的左右两端接触,进而实现对储存箱4的安装固定,通过调节杆65与推板66的配合设置,能够对限位板62的位置进行调整,从而实现对储存箱4的安装固定,用夹持固定来替代栓体连接,操作简单,提高了储存箱4稳定性的同时安装拆卸也比较便捷。

[0024] 其中:还包括控制开关2,控制开关2设置于柜体1的右端,控制开关2的输入端与外部电源电连接,能够对设备内部的电器元件进行调控。

[0025] 其中:还包括电机7,电机7设置于柜体1的上端,电机7输出轴的下端与螺杆68的上端固定连接,电机7的输入端与控制开关2的输出端电连接,放置完成后,通过控制开关2的调控,电机7开始运行,电机7的输出轴带动螺杆68旋转,螺杆68在旋转的过程中通过螺纹连接来带动调节板65进行移动。

[0026] 其中:还包括支撑座8,支撑座8设置于柜体1的下端,使用前,通过外部牵引设备将模块化可分区放置文件柜移动至指定的工作地点,使支撑座8与对应的工位安装对接,从而实现对柜体1以及内部设备的支撑固定。

[0027] 本实用新型提供的一种模块化可分区放置文件柜的工作原理如下:使用前,通过外部牵引设备将模块化可分区放置文件柜移动至指定的工作地点,使支撑座8与对应的工位安装对接,从而实现对柜体1以及内部设备的支撑固定,使用时,根据用户的需求和实际情况来将储存箱4放进柜体1的内部,放置完成后,通过控制开关2的调控,电机7开始运行,电机7的输出轴带动螺杆68旋转,螺杆68在旋转的过程中通过螺纹连接来带动调节板65进行移动,调节板65带动推板66进行移动,推板66在进行移动的过程中,调节杆65在调节槽的内部即滑动又相对调节槽转动,从而使推板66带动调节杆65向靠近柜体1内部中心的一端

进行移动,调节杆65通过安装板63带动连接板61向靠近柜体1内部中心的一端进行移动,连接板61带动限位板62向靠近柜体1内部中心的一端进行移动,当橡胶垫67与储存箱4远离柜体1内部中心的一端接触后,限位板62通过橡胶垫67带动储存箱4向靠近柜体1内部中心的一端进行移动,使储存箱4与分隔板3的左右两端接触,进而实现对储存箱4的安装固定,最后将文件依次放进对应的储存箱4的内部即可。

[0028] 值得注意的是,以上实施例中所公开的电机7可选用5I K200A-AF,控制开关2上设置有与电机7对应的用于控制其开关的控制按钮。

[0029] 以上所述仅为本实用新型的实施例,并非因此限制本实用新型的专利范围,凡是利用本实用新型说明书及附图内容所作的等效结构或等效流程变换,或直接或间接运用在其它相关的技术领域,均同理包括在本实用新型的专利保护范围内。

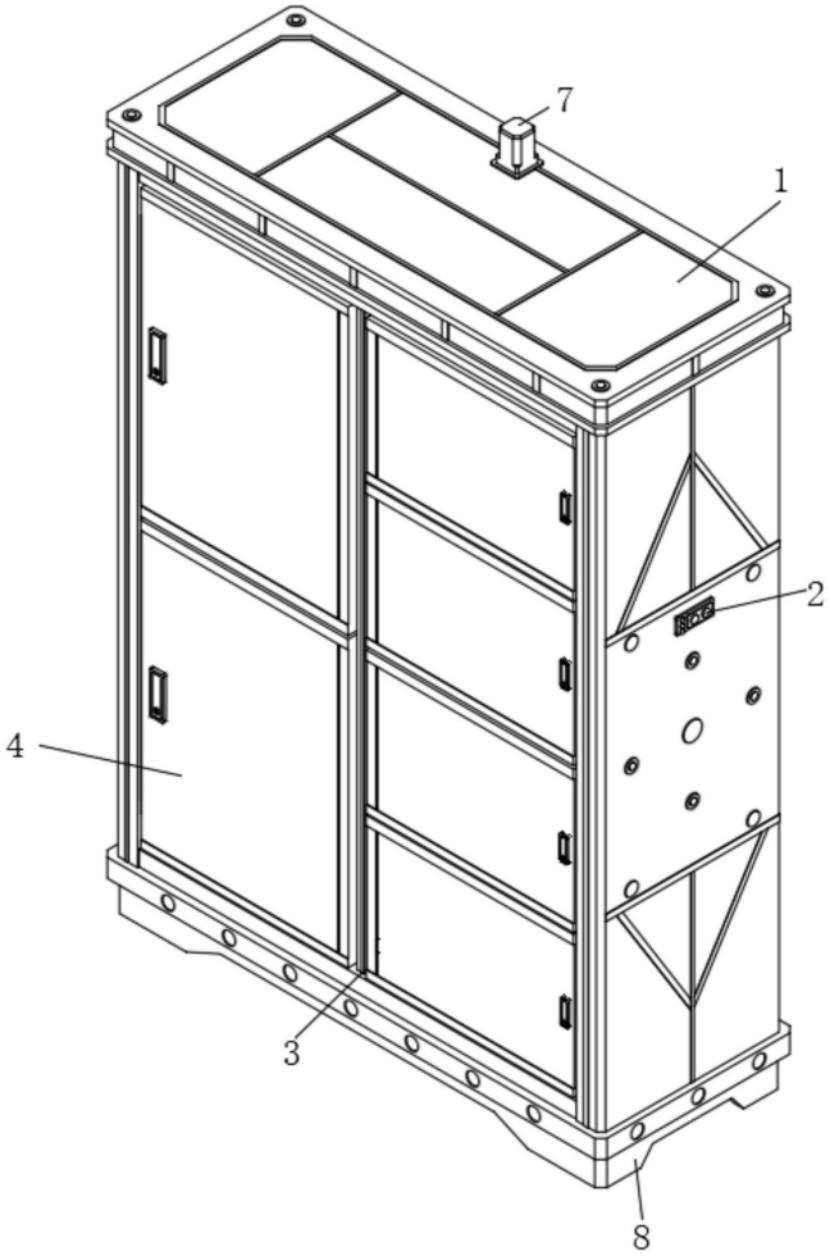

图1

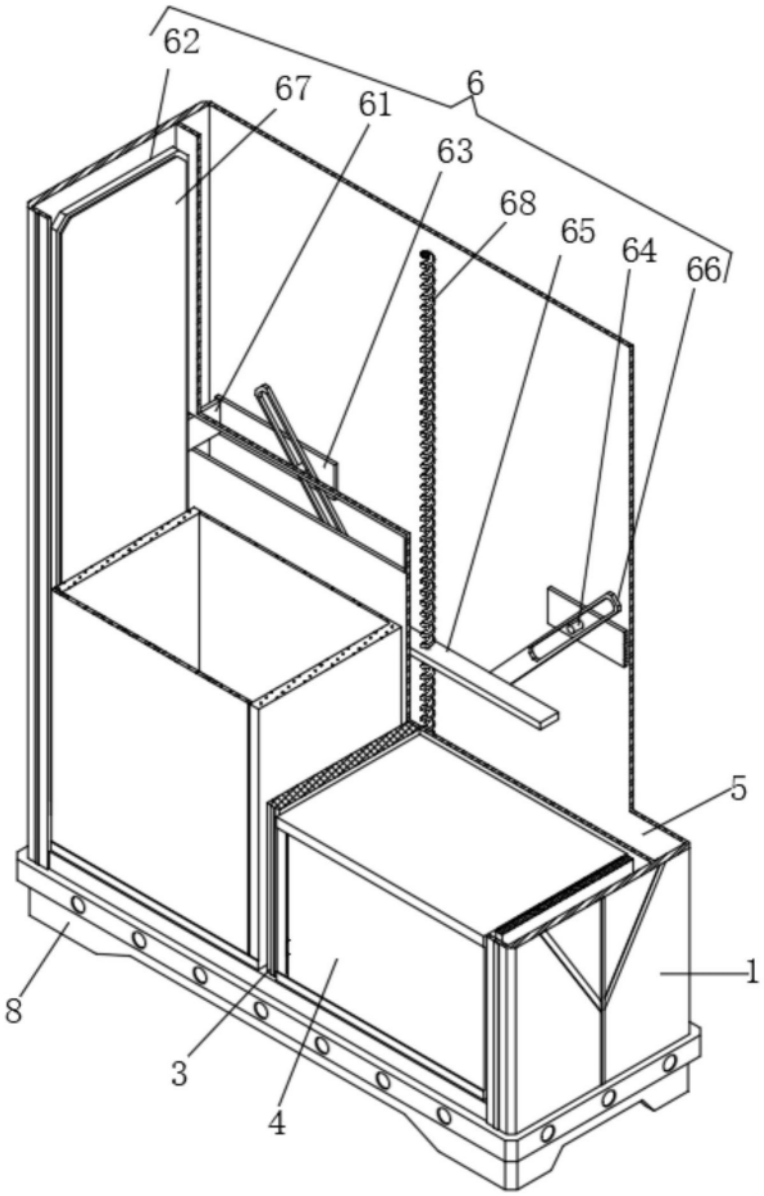

图2