(19)中华人民共和国国家知识产权局

(12)实用新型专利

(10)授权公告号 CN 203609108 U
(45)授权公告日 2014.05.28

(21)申请号 201320351083.X

(22)申请日 2013.06.17

(73)专利权人 浙江云广印业有限公司
地址 314301 浙江省嘉兴市海盐县澉浦镇六里集镇

(72)发明人 陆云彪 朱建军

(74)专利代理机构 浙江永鼎律师事务所 33233
代理人 王梨华

(51)Int.Cl.
A47F 5/11(2006.01)

权利要求书1页 说明书2页 附图1页

(54)实用新型名称

结构稳定的置物架

(57)摘要

本实用新型提供结构稳定的置物架，包括架体、设在架体内的横向支撑板、设在架体内用于卡接横向支撑板的竖向支撑板，在架体内设有两块横向支撑板，两块横向支撑板分别卡接在竖向支撑板的两端，设在架体上的第二插接固定板能够插接在横向支撑板的纵向凹槽内，增加整体的牢固度，能够更好的承受置物架上的重量，不会轻易倒塌，使用方便。

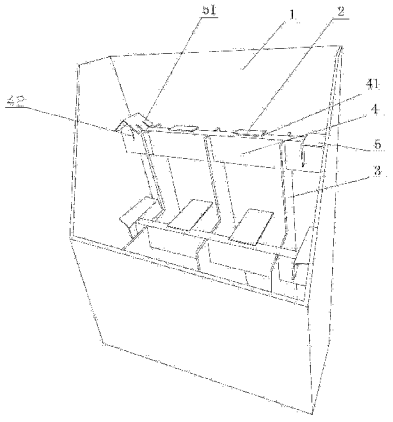

CN 203609108 U

1. 结构稳定的置物架，包括架体（1）、设在架体（1）内的横向支撑板（4）、设在架体（1）内用于卡接横向支撑板（4）的竖向支撑板（3），其特征在于：所述横向支撑板（4）两端设有纵向凹槽（42），所述架体（1）的两侧设有端部插接在纵向凹槽（42）内的第二插接固定板（5）。

2. 根据权利要求 1 所述的结构稳定的置物架，其特征在于：所述第二插接固定板（5）连接在架体（1）上。

3. 根据权利要求 1 所述的结构稳定的置物架，其特征在于：所述横向支撑板（4）上设有横向凹槽（41），所述架体（1）上设有端部插接在横向凹槽（41）内的第一插接固定板（2）。

4. 根据权利要求 1 所述的结构稳定的置物架，其特征在于：所述第二插接固定板（5）的端部设有与纵向凹槽（42）配合的插接槽（51）。

结构稳定的置物架

技术领域

[0001] 本实用新型涉及一种储物装置，具体涉及结构稳定的置物架。

背景技术

[0002] 大家在逛超市的时候经常会看到很多置物架用来放置食品以便大家挑选，现在超市里的置物架大多都是用纸板制成的，结构都比较简单，基本上都是在架体内通过若干根挡板进行隔开，然后将物品放置在挡板上，为了能够对其进行固定，有些置物架会采用横竖交叉的挡板进行固定，这样虽然比较牢固了，但是时间久了置物架会容易变形，向两边倾斜，会使置物架散架，坍塌，就会增加整理的时间，增加了额外的工作量，影响工作效率，使用不方便。

发明内容

[0003] 本实用新型所要解决的技术问题在于提供一种使用方便、结构稳定的置物架。

[0004] 为解决上述现有的技术问题，本实用新型采用如下方案：结构稳定的置物架，包括架体、设在架体内的横向支撑板、设在架体内用于卡接横向支撑板的竖向支撑板，所述横向支撑板两端设有纵向凹槽，所述架体的两侧设有端部插接在纵向凹槽内的第二插接固定板。

[0005] 作为优选，所述第二插接固定板连接在架体上，连接在机架上可以更好的对纵向凹槽进行固定。

[0006] 作为优选，所述横向支撑板上设有横向凹槽，所述架体上设有端部插接在横向凹槽内的第一插接固定板，通过第一插接固定板插接在横向凹槽内可以增加牢固性。

[0007] 作为优选，所述第二插接固定板的端部设有与纵向凹槽配合的插接槽，通 过插接槽可以有效的卡住横向支撑板，避免横向支撑板松动。

[0008] 有益效果：

[0009] 本实用新型采用上述技术方案提供结构稳定的置物架，弥补了现有技术的不足，设计合理，结构牢固，工作可靠，工作效率高，操作方便，降低安全隐患，使用安全。

附图说明

[0010] 图 1 为本实用新型的结构示意图。

具体实施方式

[0011] 如图 1 所示，结构稳定的置物架，结构稳定的置物架，包括架体 1、设在架体 1 内的横向支撑板 4、设在架体 1 内用于卡接横向支撑板 4 的竖向支撑板 3，所述横向支撑板 4 两端设有纵向凹槽 42，所述架体 1 的两侧设有端部插接在纵向凹槽 42 内的第二插接固定板 5，所述第二插接固定板 5 连接在机架 1 上，所述横向支撑板 4 上设有横向凹槽 41，所述架体 1 上设有端部插接在横向凹槽 41 内的第一插接固定板 2，所述第二插接固定板 5 的端部设有

与纵向凹槽 42 配合的插接槽 51。

[0012] 实际工作时，在架体 1 内设有两块横向支撑板 4，设有用于卡接横向支撑板 4 的竖向支撑板 3，在横向支撑板 4 上设有横向凹槽 41，在每个横向凹槽 41 内都插接有第一插接固定板 2，横向支撑板 4 的两端通过第二插接固定板 5 插接到纵向凹槽 42 与架体 1 固定，第二插接固定板 5 的端部设有与纵向凹槽 42 配合的三条接插槽，使横向支撑板 4 更加牢固的插接在竖向支撑板 3 上，能够在最大程度上的承受置物架上的重量，不会轻易的倒塌，使用方便，适合在超市里推广使用。

[0013] 本文中所描述的具体实施例仅仅是对本实用新型精神作举例说明。本实用 新型所属技术领域的技术人员可以对所描述的具体实施例做各种各样的修改或补充或采用类似的方式替代，但并不会偏离本实用新型的精神或者超越所附权利要求书所定义的范围。

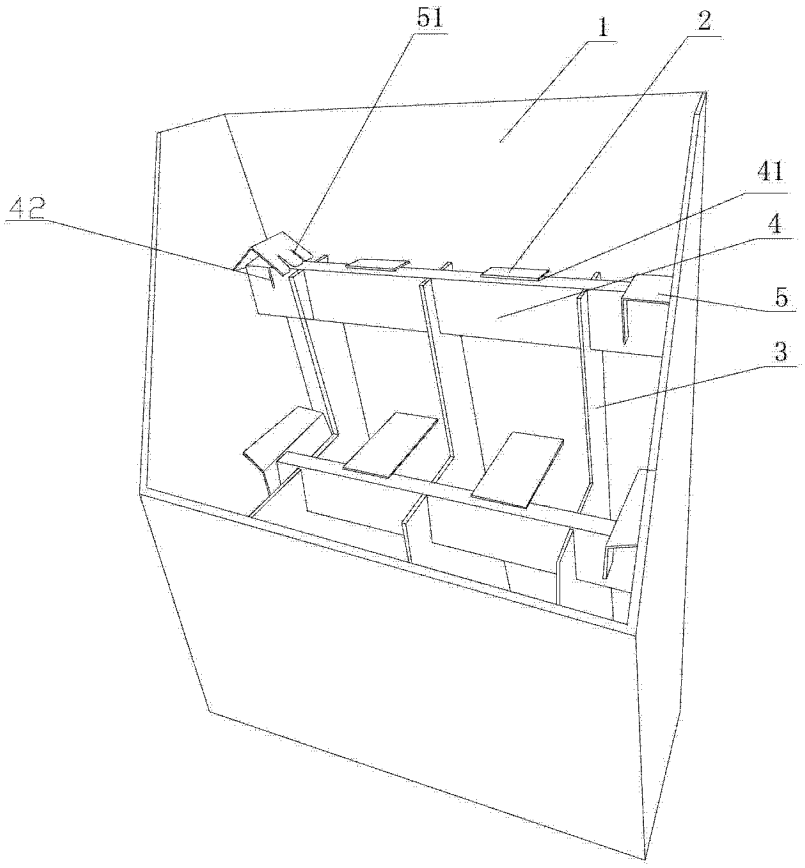

图 1