(19)中华人民共和国国家知识产权局

(12)实用新型专利

(10)授权公告号 CN 202105130 U
(45)授权公告日 2012.01.11

(21)申请号 201120216306.2

(22)申请日 2011.06.24

(73)专利权人 王在林
地址 450000 河南省郑州市南阳路与兴隆铺路交叉口情景博士园 3 单元 804

(72)发明人 王在林

(51)Int.Cl.
A61G 7/057(2006.01)
A61G 7/02(2006.01)

权利要求书 1 页 说明书 2 页 附图 1 页

(54)实用新型名称

一种防褥疮气垫

(57)摘要

本实用新型涉及防褥疮气垫，可有效解决现有的防褥疮气垫使用效果不好的问题，其解决的技术方案是，包括大垫体和条形气囊，两组大条形气囊相邻交错置于大垫体上，并分别经气管与气泵相连，两组大条形气囊经其上的固定带固定在大垫体上，构成防褥疮主垫体，主垫体中间有排便孔，小垫体上有两组相邻交错排列的小条形气囊，两组小条形气囊分别经气管与大条形气囊相连通，构成排便孔填充体，一侧的大条形气囊上有多个喷气微孔，本实用新型结构简单、使用方便，效果好，是防褥疮气垫上的创新。

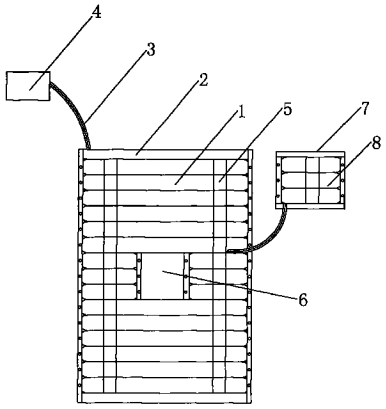

CN 202105130 U

1. 一种防褥疮气垫，包括大垫体和条形气囊，其特征在于，两组大条形气囊 (1) 相邻交错置于大垫体 (2) 上，并分别经气管 (3) 与气泵 (4) 相连，两组大条形气囊 (1) 经其上的固定带 (5) 固定在大垫体 (2) 上，构成防褥疮主垫体，主垫体中间有排便孔 (6)，小垫体 (7) 上有两组相邻交错排列的小条形气囊 (8)，两组小条形气囊 (8) 分别经气管与大条形气囊 (1) 相连通，构成排便孔填充体，一侧的大条形气囊上有多个喷气微孔。

2. 根据权利要求 1 所述的防褥疮气垫，其特征在于，所说的大条形气囊 (1) 的两端部经其上的纽扣与大垫体 (2) 相连，小条形气囊 (8) 的两端部经其上的纽扣与小垫体 (7) 相连。

3. 根据权利要求 1 所述的防褥疮气垫，其特征在于，所说的固定带 (5) 有两条，对称置于大条形气囊 (1) 上。

一种防褥疮气垫

一、技术领域

[0001] 本实用新型涉及医疗护理用具，特别是一种防褥疮气垫。

二、背景技术

[0002] 褥疮，又称压疮，压力性溃疡，是由于局部组织长期受压，发生持续性缺血、缺氧、营养不良而致组织溃烂坏死，皮肤褥疮在康复治疗、护理是一个普遍性的问题，据有关文献报道，每年约有 6 万人死于褥疮合并症，目前临床上用于预防褥疮的常用工具是一种充气橡胶垫圈，经充气后放在病人的受压处，虽然在实际应用中取得了一定的有益效果，但是在脊椎体隆突处，骸部、骸尾部等重力较大的位置放置和移动不方便，而且病人的舒适度较差，为了解决上述问题，市场上出现了一种充气气垫，该技术将若干条形气囊平行排列，使用时，将气囊内充满气，病人平躺在并行的气囊上，但由于多条气囊的高度一致，但由于其弹性差，病人躺上去后感不舒服，使用效果不好。

三、发明内容

[0003] 针对上述情况，为克服现有技术之缺陷，本实用新型之目的就是提供一种防褥疮气垫，可有效解决现有的防褥疮气垫使用效果不好的问题。

[0004] 其解决的技术方案是，包括大垫体和条形气囊，两组大条形气囊相邻交错置于大垫体上，并分别经气管与气泵相连，两组大条形气囊经其上的固定带固定在大垫体上，构成防褥疮主垫体，主垫体中间有排便孔，小垫体上有两组相邻交错排列的小条形气囊，两组小条形气囊分别经气管与大条形气囊相连通，构成排便孔填充体，一侧的大条形气囊上有多个喷气微孔。

[0005] 本实用新型结构简单、使用方便，效果好，是防褥疮气垫上的创新。

四、附图说明

[0006] 图 1 为本实用新型拿开排便孔填充体时的俯视图。

[0007] 图 2 为本实用新型大条形气囊、气管、大垫体和气泵的局部剖面结构左视图。

五、具体实施方式

[0008] 以下结合附图对本实用新型的具体实施方式作进一步详细说明。

[0009] 由图1、图2给出，本实用新型包括大垫体和条形气囊，两组大条形气囊 1 相邻交错置于大垫体 2 上，并分别经气管 3 与气泵 4 相连，两组大条形气囊 1 经其上的固定带 5 固定在大垫体 2 上，构成防褥疮主垫体，主垫体中间有排便孔 6，小垫体 7 上有两组相邻交错排列的小条形气囊 8，两组小条形气囊 8 分别经气管与大条形气囊 1 相连通，构成排便孔填充体，一侧的大条形气囊上有多个喷气微孔（图中未画出）。

[0010] 为了保证使用效果，所说的大条形气囊 1 的两端部经其上的纽扣与大垫体 2 相连，小条形气囊 8 的两端部经其上的纽扣与小垫体 7 相连，提高大、小气囊在垫体上的牢固度。

[0011] 所说的固定带 5 有两条，对称置于大条形气囊 1 上，提高大条形气囊 1 的稳定性。

[0012] 本实用新型使用时，打开气泵 4，气泵 4 内有配气机构，驱动二组相互间隔的管状供气室，两组供气室每隔十至二十分钟交替供气，大条形气囊 1 的两根气管分别与供气室的出气口相连，随着供气气路的交替形成，两组大条形气囊 1 交替出现膨胀的情况，使两组大条形气囊 1 和小条形气囊 8 呈现波浪型波动，持续不断地变换卧床患者的受压部位，对患者的身体进行按摩，促进卧床患者的血液循环，防止褥疮的发生，大条形气囊上的喷气微孔喷出气体，带走人体体外水分，降低湿度，干燥皮肤，置换污浊空气，抑制细菌生长，当病人需要排便时，拿掉排便孔填充体，可使病人不需下床便可进行大小便，减轻患者的负担，大、小条形气囊采用 PU 材料制成，质地柔软、厚度足、弹性好，不会轻易随温度的变化而变化，提高了患者的舒适度。

[0013] 本实用新型结构独特、操作简单防褥疮效果好，是防褥疮气垫上的创新。

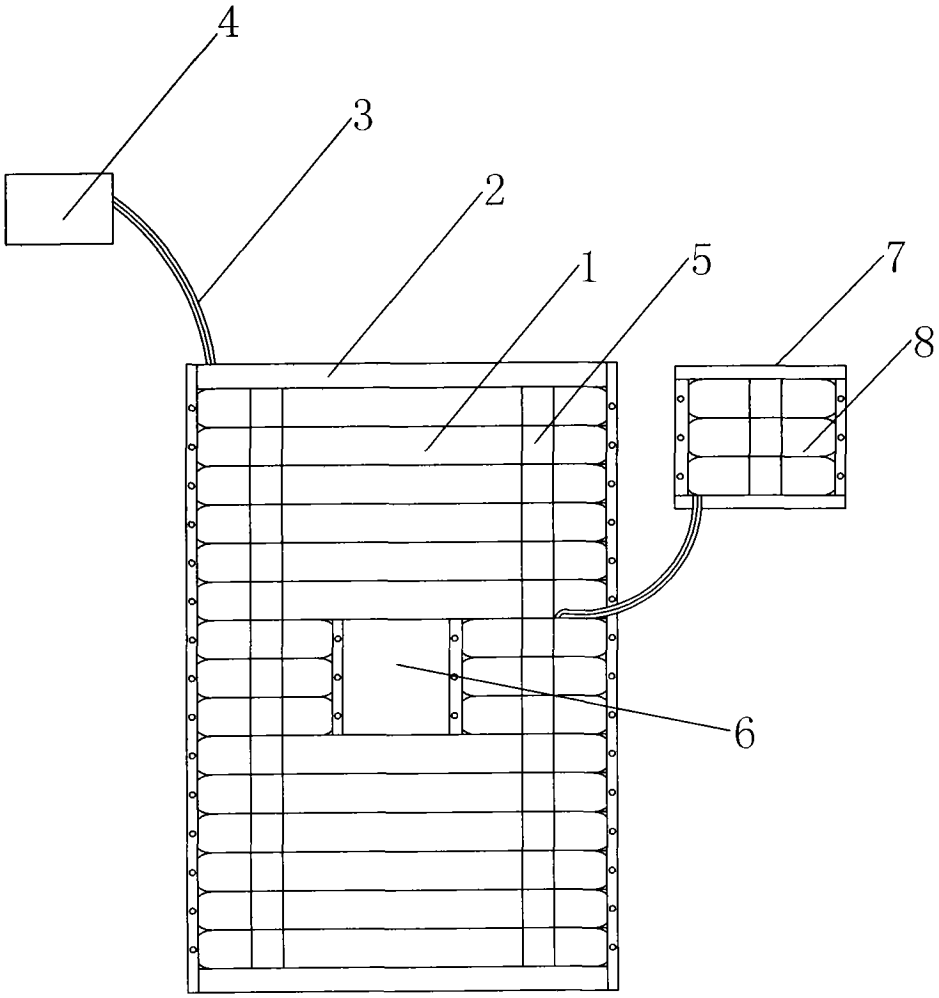

图 1

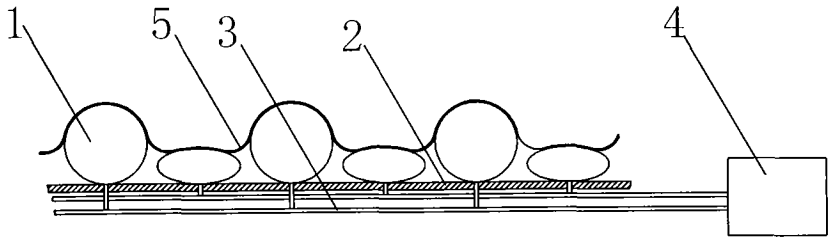

图 2