(19)国家知识产权局

(12)实用新型专利

(10)授权公告号 CN 221356491 U
(45)授权公告日 2024.07.19

(21)申请号 202420191322.8

(22)申请日 2024.01.26

(73)专利权人 肖凯阳
地址 528000 广东省佛山市南海区大沥镇盐步穗盐东路1号景裕嘉园2栋2808房

(72)发明人 肖凯阳

(74)专利代理机构 广州山宗专利代理事务所(普通合伙) 44936
专利代理师 成关键

(51)Int.Cl.
A47G 19/22(2006.01)
A47J 31/06(2006.01)

权利要求书1页 说明书3页 附图2页

(54)实用新型名称

一种带过滤机构的杯子

(57)摘要

本实用新型公开了一种带过滤机构的杯子，包括：杯体；第一内杯，置于所述杯体上，所述第一内杯底部开设有通孔；第二内杯，置于所述杯体和所述第一内杯之间，所述第二内杯底部设有第二过滤网；盖子，置于所述第一内杯顶部；过滤机构，固定于所述第一内杯底部通孔处，所述过滤机构包括第一过滤网、限位件、封水钢珠、封水口件和弹簧；所述封水口件设有出水口；所述限位件和封水口件固定连接，所述限位件顶部固定有第一过滤网；所述封水钢珠置于所述限位件内且位于所述封水口件的出水口处，所述弹簧一端顶抵第一过滤网，另一端顶抵封水钢珠。本实用新型带过滤机构的杯子设有过滤机构，实现对茶水的过滤，同时可以控制泡茶时间，过滤的出水量。

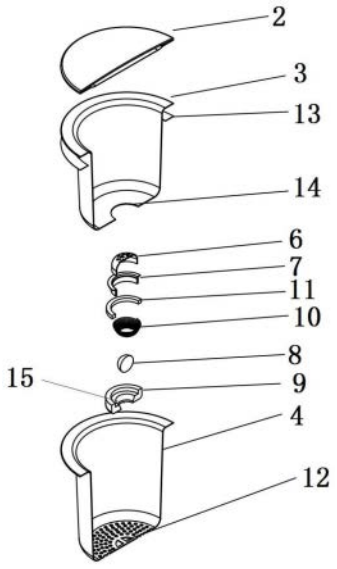

CN 221356491 U

1.一种带过滤机构的杯子,其特征在于,包括:

杯体(1);

第一内杯(3),置于所述杯体(1)上,所述第一内杯(3)底部开设有通孔(14);

第二内杯(4),置于所述杯体(1)和所述第一内杯(3)之间,所述第二内杯(4)底部设有第二过滤网(12);

盖子(2),置于所述第一内杯(3)顶部;

过滤机构,固定于所述第一内杯(3)底部通孔(14)处,所述过滤机构包括第一过滤网(6)、限位件(7)、封水钢珠(8)、封水口件(9)和弹簧(10);所述封水口件(9)设有出水口(15);所述限位件(7)和封水口件(9)固定连接,所述限位件(7)顶部固定有第一过滤网(6);所述封水钢珠(8)置于所述限位件(7)内且位于所述封水口件(9)的出水口(15)处,所述弹簧(10)一端顶抵第一过滤网(6),另一端顶抵封水钢珠(8),通过按压盖子(2)带动第一内杯(3)下移使得封水钢珠(8)对封水口件(9)的出水口(15)进行开启实现对水体过滤。

2.根据权利要求1所述带过滤机构的杯子,其特征在于,所述过滤机构通过所述限位件(7)与所述第一内杯(3)底部固定连接。

3.根据权利要求2所述带过滤机构的杯子,其特征在于,所述限位件(7)和封水口件(9)螺纹连接。

4.根据权利要求1-3任一项所述带过滤机构的杯子,其特征在于,所述过滤机构还包括密封圈(11),所述密封圈(11)套设在限位件(7)外。

5.根据权利要求4所述带过滤机构的杯子,其特征在于,所述密封圈(11)为硅胶圈。

6.根据权利要求1所述带过滤机构的杯子,其特征在于,所述盖子(2)内置有强磁体(16)。

7.根据权利要求6所述带过滤机构的杯子,其特征在于,还包括磁化体钢圈(13),所述磁化体钢圈(13)设于第二内杯(4)顶部边缘下方。

8.根据权利要求7所述带过滤机构的杯子,其特征在于,所述盖子(2)内的强磁体(16)为片状磁铁圈。

一种带过滤机构的杯子

技术领域

[0001] 本实用新型具体涉及一种带过滤机构的杯子。

背景技术

[0002] 茶道,一种以茶为媒的生活礼仪,一种以茶修身的生活方式。而茶具是茶道中不可或缺的灵魂,在饮茶中往往需要冲泡茶具,常见的茶具包含茶杯、茶具、水壶、炉具、茶盘以及种种工具。市场上推出了一种茶水分离杯子产品,其特点在于茶杯内放置过滤内杯,茶叶放入过滤内杯中,倒入开水浸泡烹茶,易於控制浓淡,操作方便因此深受用户的喜爱。然而这种方式,喝茶时候需要取出过滤内杯,过滤出水不容易控制,茶叶浸泡太久影响口味。

[0003] 基于此,有必要提供一种带过滤机构的杯子,通过第一内杯下移和弹簧的复位作用来控制封水钢珠对封水口件的开启和闭合操作出水,无需取出过滤内杯,即可实现茶水分离,方便操作。

实用新型内容

[0004] 本实用新型目的是提供一种带过滤机构的杯子,解决现有技术中茶具冲泡茶叶不方便操作,出水量不好控制的不足。

[0005] 为实现上述目的,采用以下技术方案:

[0006] 一种带过滤机构的杯子,其特征在于,包括:

[0007] 杯体;

[0008] 第一内杯,置于所述杯体上,所述第一内杯底部开设有通孔;

[0009] 第二内杯,置于所述杯体和所述第一内杯之间,所述第二内杯底部设有第二过滤网;

[0010] 盖子,置于所述第一内杯顶部;过滤机构,固定于所述第一内杯

[0011] 底部通孔处,所述过滤机构包括

[0012] 第一过滤网、限位件、封水钢珠、封水口件和弹簧;所述封水口件设有出水口;所述限位件和封水口件固定连接,所述限位件顶部固定有第一过滤网;所述封水钢珠置于所述限位件内且位于所述封水口件的出水口处,所述弹簧一端顶抵第一过滤网,另一端顶抵封水钢珠,通过按压盖子带动第一内杯下移使得封水钢珠对封水口件的出水口进行开启实现对水体过滤。

[0013] 本实用新型中,所述过滤机构通过所述限位件与所述第一内杯底部固定连接。

[0014] 进一步地,所述限位件和封水口件螺纹连接。

[0015] 本实用新型中,所述过滤机构还包括密封圈,所述密封圈套设在限位件外。

[0016] 进一步地,所述密封圈为硅胶圈。

[0017] 本实用新型可以进一步改进,所述盖子内置有强磁体。

[0018] 进一步地,所述杯子还包括磁化体钢圈,所述磁化体钢圈设于第二内杯顶部边缘下方。通过磁化体钢圈、盖子内强磁体的吸附作用将盖子固定在第一内杯上,同时也对第一

内杯和第二内杯起一定固定作用。

[0019] 本实用新型中,所述盖子内的强磁体为片状磁铁圈。

[0020] 与现有技术相比,本实用新型具有以下有益效果:

[0021] (1)本实用新型带过滤机构的杯子设有过滤机构,通过第一内杯下移和弹簧的复位作用来控制封水钢珠对封水口件的开启和闭合,实现对茶水的过滤,同时可以控制泡茶时间,过滤的出水量,方便操作,能满足不同人口感和泡茶体验的需求。

[0022] (2)本实用新型带过滤机构的杯子通过设置磁化体钢圈来固定第一内杯和第二内杯,同时将盖子固定在杯体上,结构简单,不影响操作。

附图说明

[0023] 下面结合附图和具体实施例对本实用新型做进一步详细说明。

[0024] 图1是本实用新型带过滤机构的杯子的整体结构示意图;

[0025] 图2是带过滤机构的杯子的截面视图;

[0026] 图3是带过滤机构的杯子内部结构的爆炸图;

[0027] 图4是盖子的截面视图;

[0028] 图中附图标记如下:1、杯体;2、盖子;3、第一内杯;4、第二内杯;5、把手;6、第一过滤网;7、限位件;8、封水钢珠;9、封水口件;10、弹簧;11、密封圈;12、第二过滤网;13、磁化体钢圈;14、通孔;15、出水口;16、强磁体。

具体实施方式

[0029] 如图1-4所示带过滤机构的杯子,包括杯体1、盖子2、第一内杯3、第二内杯4和过滤机构。

[0030] 杯体1固定连接有把手5,第一内杯3置于杯体1上,第一内杯3底部开设有通孔14。盖子2置于第一内杯3顶部,盖子2内设有强磁体16,强磁体16为片状磁铁圈。第二内杯4置于杯体1和第一内杯3之间,第二内杯4底部设有第二过滤网12。过滤机构固定于所述第一内杯3底部通孔14处。过滤机构包括第一过滤网6、限位件7、封水钢珠8、封水口件9、弹簧10和密封圈11。封水口件9设有出水口15;限位件7和封水口件9通过螺纹固定连接,限位件7顶部固定有第一过滤网6。过滤机构通过限位件7与第一内杯3底部固定连接。封水钢珠8置于限位件7内且位于封水口件9的出水口15处,弹簧10一端顶抵第一过滤网6,另一端顶抵封水钢珠8,通过这样设置,弹簧10对封水钢珠8有复位和限位作用。通过按压盖子2带动第一内杯3下移使得封水钢珠8对封水口件9的出水口进行开启实现对水体过滤。可以理解的是,在第一内杯3向下移动过程中某个时刻,第二内杯4底部对封水钢珠8具有支撑作用,以满足封水钢珠8和封水口件9分离的要求。封水钢珠8可以是和第二内杯4底部接触,也可以是两者处于分离状态,但处于分离状态时,封水钢珠8与第二内杯4底部的距离小于第一内杯3下移的距离。

[0031] 本实施例中,密封圈11为硅胶圈,套设在限位件7外,对限位件7与第一杯体1固定处起密封作用。

[0032] 本实施例中,第二内杯4顶部边缘下方设有磁化体钢圈13。通过磁化体钢圈13和盖子2内强磁体16的吸附作用将盖子2固定在第一杯体3上,不容易滑落,同时也对第一内杯3

和第二内杯4起一定固定作用。

[0033] 本实用新型带过滤机构的杯子工作过程如下:通过按压盖子2,带动第一内杯3向下移动,固定在第一内杯3上的封水口件9也跟随下移,由于第二内杯3底部对封水钢珠8的支撑作用,使得封水钢珠8和封水口件9分离,封水口件9的出水口15开启,实现对水体过滤;当停止按压盖子2时,在弹簧10弹力作用下,第一内杯3向上移动复位,最终封水钢珠8封闭出水口15,暂停水体过滤。

[0034] 本实用新型的上述实施例并不是对本实用新型保护范围的限定,本实用新型的实施方式不限于此,凡此种种根据本实用新型的上述内容,按照本领域的普通技术知识和惯用手段,在不脱离本实用新型上述基本技术思想前提下,对本实用新型上述结构做出的其它多种形式的修改、替换或变更,均应落在本实用新型的保护范围之内。

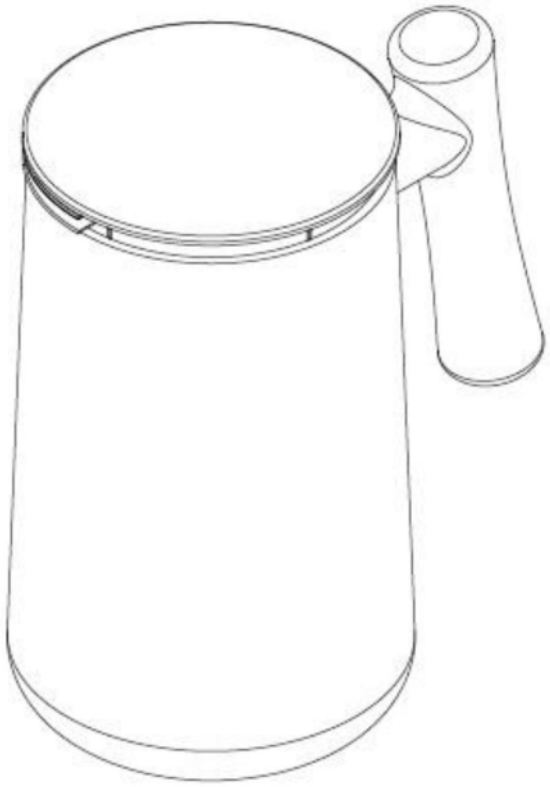

图1

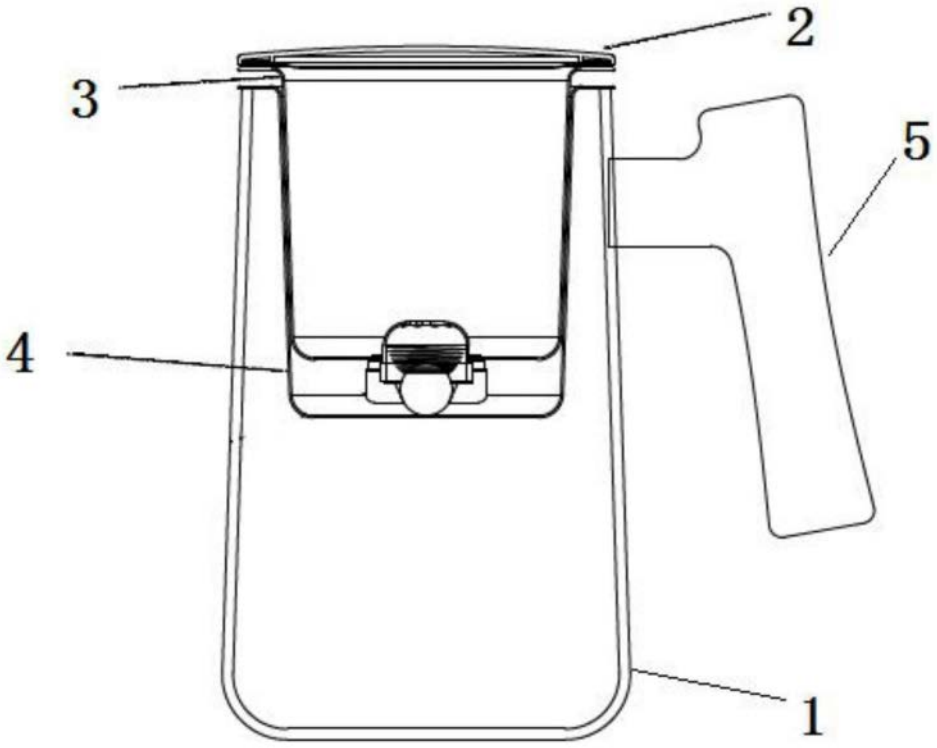

图2

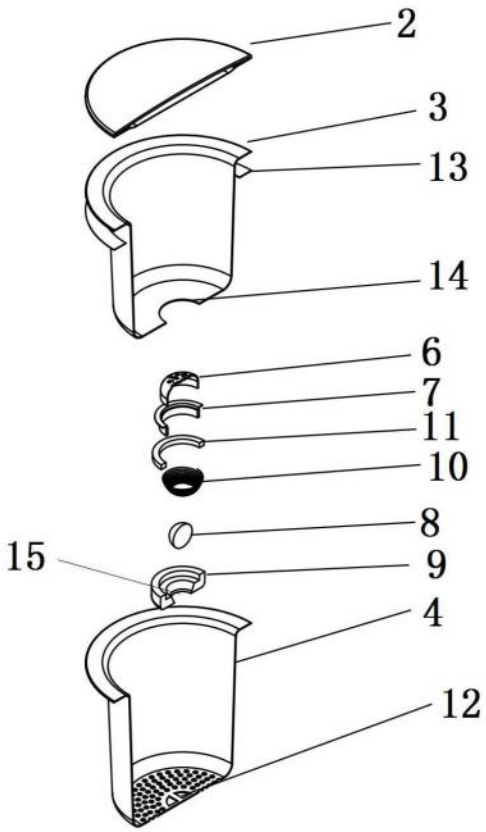

图3

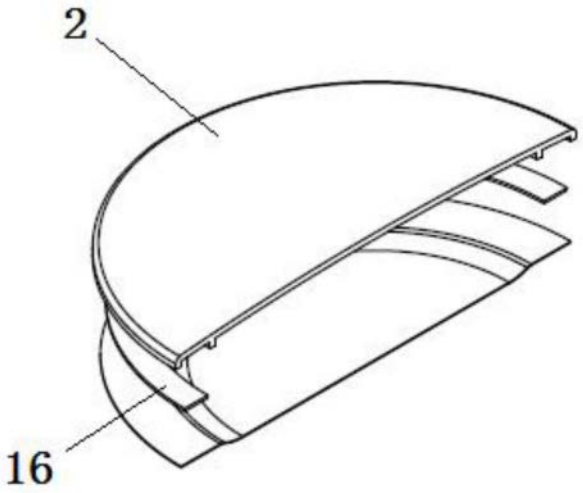

图4