(19)中华人民共和国国家知识产权局

(12)实用新型专利

(10)授权公告号 CN 206154935 U
(45)授权公告日 2017.05.10

(21)申请号 201621165773.6

(22)申请日 2016.11.02

(73)专利权人 宁波市图书馆
地址 315000 浙江省宁波市海曙区永丰路135号

(72)发明人 陆渊

(74)专利代理机构 杭州丰禾专利事务所有限公司 33214
代理人 李铭

(51)Int.Cl.
B42C 15/00(2006.01)

权利要求书1页 说明书2页 附图5页

(54)实用新型名称

阅读本书衣

(57)摘要

本实用新型公开了一种阅读本书衣，包括书衣本体以及本体中部的背脊，所述书衣本体包括正面和里面，所述里面左侧部可沿所述背脊向里面右侧部折叠，正面右侧部设置有通过一块三角布料经二次折叠形成的第一插袋、第二插袋以及第三插袋，所述里面右侧部设置有可环绕固定正面右侧部插袋内物品的弹力皮筋，所述里面左侧部设置有第四插袋，所述里面居中设置有一条上部固定的隔页书签带，所述隔页书签带末端设置有环扣，不仅独具个性，简单的制造工艺能满足对不同类型物品的收纳需求，生产成本低，有利于大范围的推广生产。

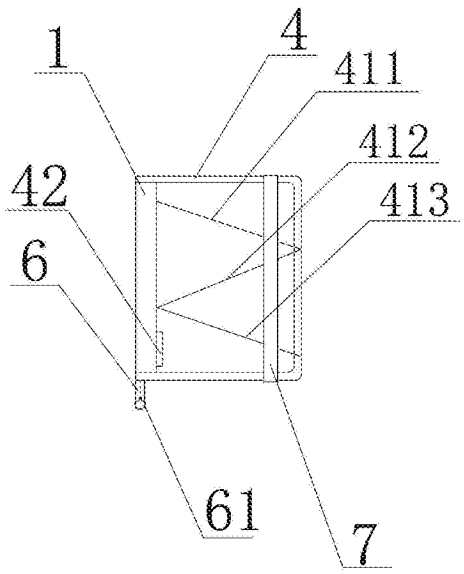

CN 206154935 U

1.阅读本书衣，包括书衣本体以及所述本体中部的背脊(1)，所述本体包括正面和里面，所述里面左侧部(2)可沿所述背脊(1)向里面右侧部(3)折叠，其特征在于，正面右侧部(4)设置有通过一块三角布料(5)经二次折叠形成的第一插袋(411)、第二插袋(412)以及第三插袋(413)，所述里面右侧部(3)设置有可环绕固定正面右侧部(4)插袋内物品的弹力皮筋(7)，所述里面左侧部(2)设置有第四插袋(21)，所述里面居中设置有一条上部固定的隔页书签带(6)，所述隔页书签带(6)末端设置有环扣(61)。

2.根据权利要求1所述的阅读本书衣，其特征在于，所述弹力皮筋(7)宽度为10mm。

3.根据权利要求1所述的阅读本书衣，其特征在于，所述第三插袋(413)沿背脊(1)边线位置处设置有织唛(42)，所述织唛(42)的长度为38mm，宽度为6mm。

4.根据权利要求1所述的阅读本书衣，其特征在于，所述隔页书签带(6)为虚线织带，所述虚线织带为宽度为5mm。

5.根据权利要求1或4所述的阅读本书衣，其特征在于，所述隔页书签带(6)长度大于240mm。

阅读本书衣

技术领域

[0001] 本实用新型涉及一种书衣，尤其涉及一种阅读本书衣。

背景技术

[0002] 书衣是人们保护书本必不可少的用品之一，现在的书衣大多结构简单，只能将内页整体包裹而起到保护的作用，通常情况下，当人们出入一些场合的时候，不便携带包或者书包之类的物品，但又需要带上一些必须品，比如名片、小物品、手机甚至是平板电脑，这种情况，一个人既要拿着书，又要拿着手机设置平板电脑，不仅造成诸多不便，当离开时这些场所时也容易遗落物品造成财物损失。

实用新型内容

[0003] 针对现有技术中的不足，本实用新型提供了一种既能满足书衣本身的功能，又能方便有效收纳各种不同类型的物品，且生产成本低的阅读本书衣。

[0004] 为了实现上述目的，本实用新型采用了以下的技术方案得以解决：一种阅读本书衣，包括书衣本体以及所述本体中部的背脊，所述本体包括正面和里面，所述里面左侧部可沿所述背脊向里面右侧部折叠，正面右侧部设置有通过一块三角布料经二次折叠形成的第一插袋、第二插袋以及第三插袋，所述里面右侧部设置有可环绕固定正面右侧部插袋内物品的弹力皮筋，所述里面左侧部设置有第四插袋，所述里面居中设置有一条上部固定的隔页书签带，所述隔页书签带末端设置有环扣。

[0005] 上述方案中，优选的，所述弹力皮筋宽度为10mm，适中的宽度有利于对插袋内物品的固定，使得插袋内物品不易丢失。

[0006] 上述方案中，优选的，所述第三插袋沿背脊边线位置处设置有织唛，所述织唛的长度为38mm，宽度为6mm，可在织唛上绣制不同风格的图案或文字，更体现每本阅读本具有的独特风格。

[0007] 上述方案中，优选的，所述隔页书签带为虚线织带，所述虚线织带为宽度为5mm，隔页书签作为隔页的标记，采用虚线织带的形式，更具手感和韵味。

[0008] 上述方案中，优选的，所述隔页书签带长度大于240mm，相当于隔页书签带长度需要大于阅读本书衣的长度，作为隔页标记更加有利于分辨标记的位置，清楚显眼。

[0009] 与现有技术相比，本实用新型具有以下有益效果：所述阅读本书衣通过一块三角布料经二次折叠形成的三个插袋，然后将其缝制在书衣的正面右侧部，不仅制作简单，且折叠后不需要裁剪就可获得大小不一的插袋，满足对不同大小物品收纳的需要，里面左侧部设置有第四插袋，可放置纸制文件，使得收纳物品种类更多，更具实用性，里面右侧部设置有可环绕固定正面右侧部插袋内物品的弹力皮筋，不仅可有效固定插袋内物品，使得插袋内物品不易丢失，且有利于阅读本合拢后的固定，不易散开，起到有效保护阅读本的作用，所述里面居中设置有一条上部固定的隔页书签带，所述隔页书签带末端设置有环扣，隔页书签作为隔页的标记，末端设置环扣不仅可作用钥匙扣，还可以灵活更换各种扣子，可挂饰

多种物件，用作自己的阅读本区别于他人阅读本的一个明显特征，更体现个性化，该书衣制造工艺简单，生产成本低，满足对不同大小物品收纳的需要，有利于大范围的推广生产。

附图说明

[0010] 图1 本实用新型合拢结构示意图。

[0011] 图2 本实用新型正面结构示意图。

[0012] 图3本实用新型里面结构示意图。

[0013] 图4 本实用新型三角布料折痕示意图。

[0014] 图5 本实用新型三角形布料折叠结构示意图。

具体实施方式

[0015] 下面结合附图和实施例对本实用新型进一步说明。

[0016] 参见图1至图5所示，阅读本书衣，阅读本书衣，包括书衣本体以及本体中部的背脊1，所述书衣本体包括正面和里面，所述里面左侧部2可沿所述背脊1向里面右侧部3折叠，其特征在于，正面右侧部4设置有通过一块三角布料5经二次折叠形成的第一插袋411、第二插袋412以及第三插袋413，所述里面右侧部3设置有可环绕固定正面右侧部4插袋内物品的弹力皮筋7，所述里面左侧部2设置有第四插袋21，所述里面居中设置有一条上部固定的隔页书签带6，所述隔页书签带6末端设置有环扣61。

[0017] 所述弹力皮筋7宽度为10mm，所述第三插袋413沿背脊1边线位置处设置有织唛42，所述织唛42的长度为38mm，宽度为6mm，所述隔页书签带6为虚线织带，所述虚线织带为宽度为5mm，所述隔页书签带6长度大于240mm。

[0018] 上述涉及的阅读本书衣，与其配合使用的还包括内页、具有月份和标记用的不干胶，以及用于文字记录的记录笔，内页设置有工作计划制定和标记功能，通过使用不干胶上的标记贴和月份贴，明确工作计划，有利于提高工作效率，内页还设置有健康提醒页，如健康饮水时间等，该书衣使用时， 将内页设置于书衣中，隔页书签带6配合内页标记使用，可将iPadmini、kindle电子书等物品放入正面右侧部4的第一插袋411内，然后将手机放置入第二插袋412内，名片、卡片等小件物品放置入第三插袋413内，而类似如A4纸大小的文件，试卷等纸质文件，可折叠后放入里面左侧部2设置有第四插袋21内，携带时，将里面右侧部3设置的弹力皮筋7环绕至正面右侧部4，使其阅读本合拢并固定第一插袋411、第二插袋412以及第三插袋413内物品，有效保证插袋内物品掉落，而钥匙、挂件等物品可挂在隔页书签带6末端设置有环扣61上，独具个性且便于使用。

[0019] 本实用新型的保护范围包括但不限于以上实施方式，本实用新型的保护范围以权利要求书为准，任何对本技术做出的本领域的技术人员容易想到的替换、变形、改进均落入本实用新型的保护范围。

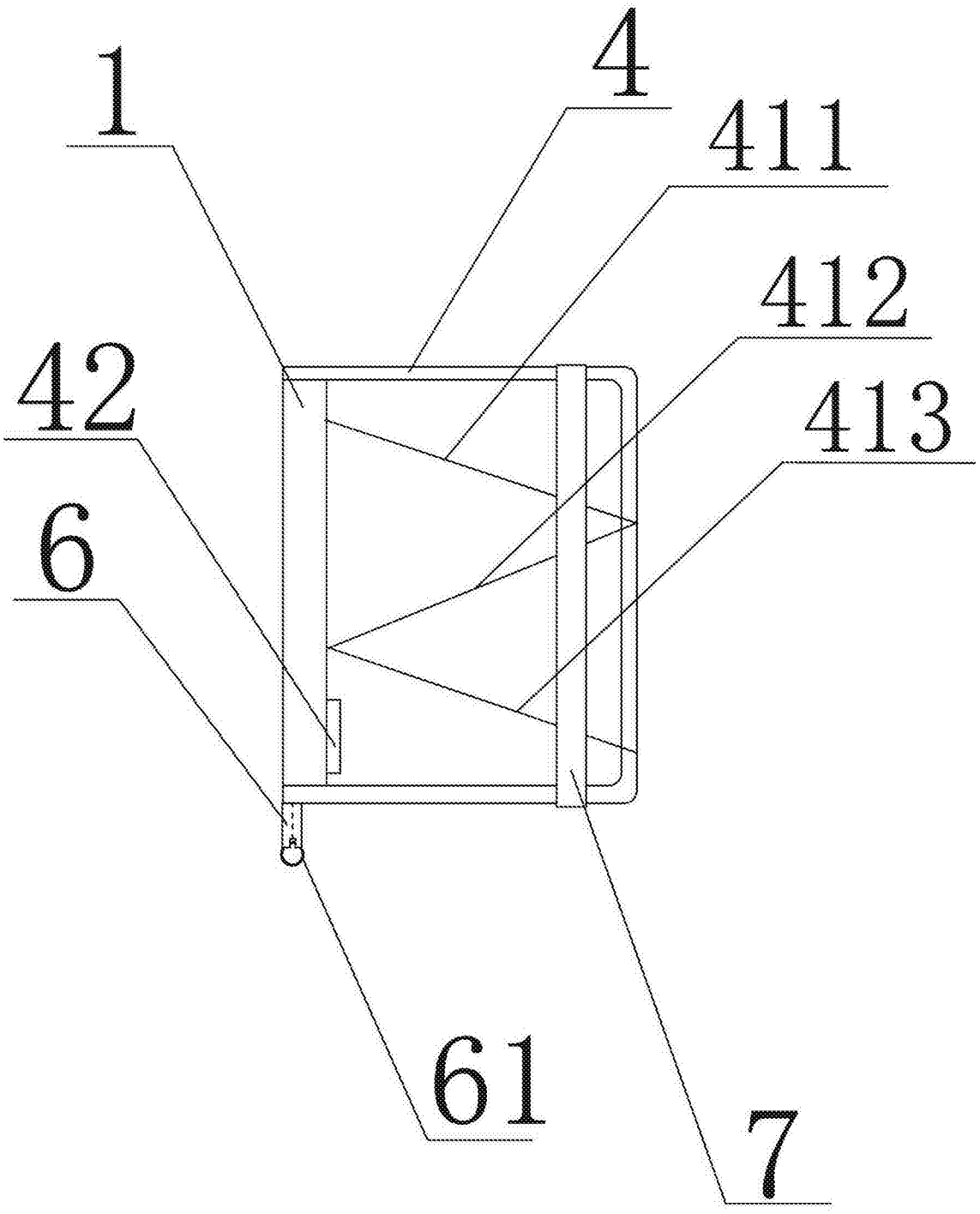

图1

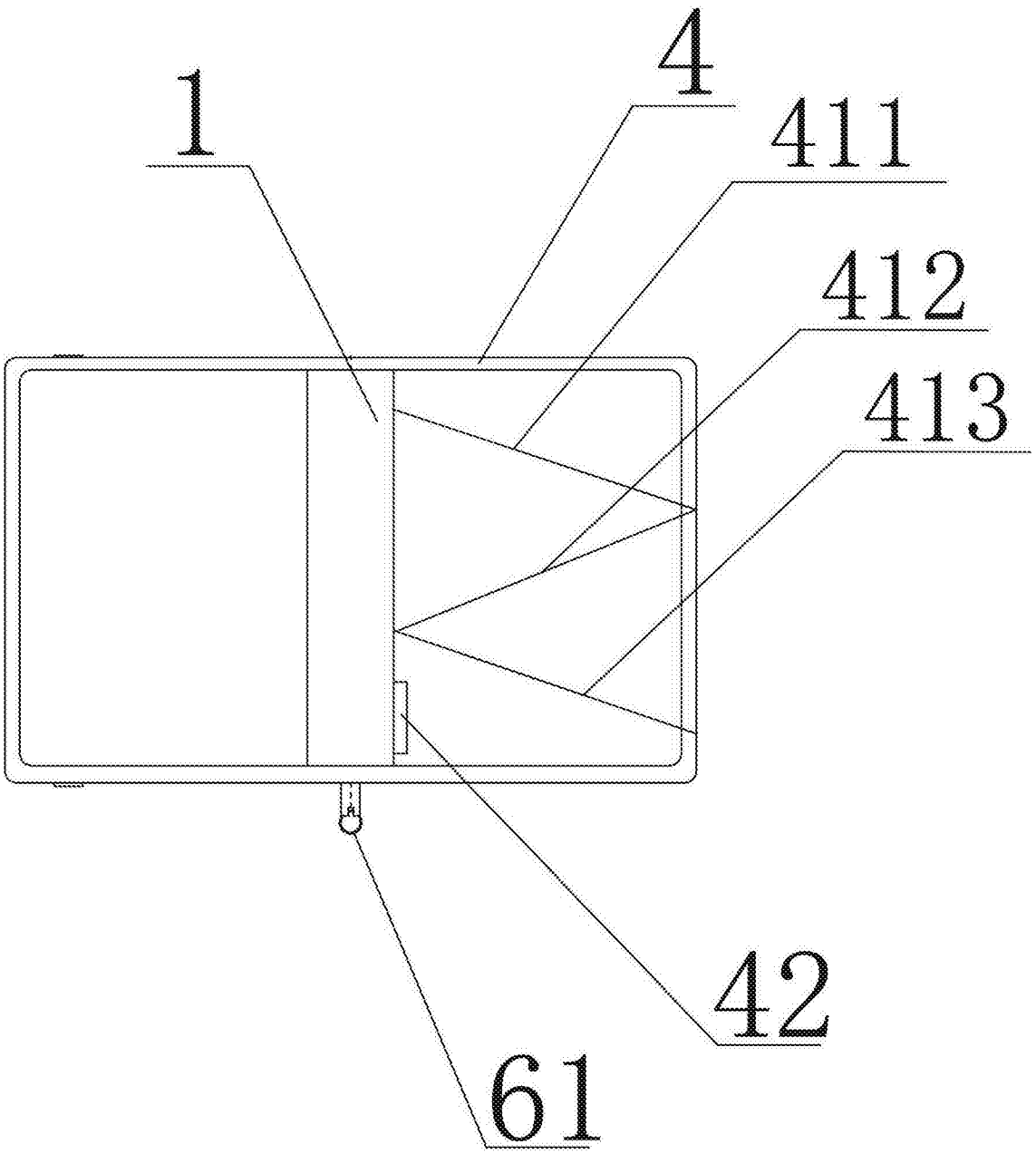

图2

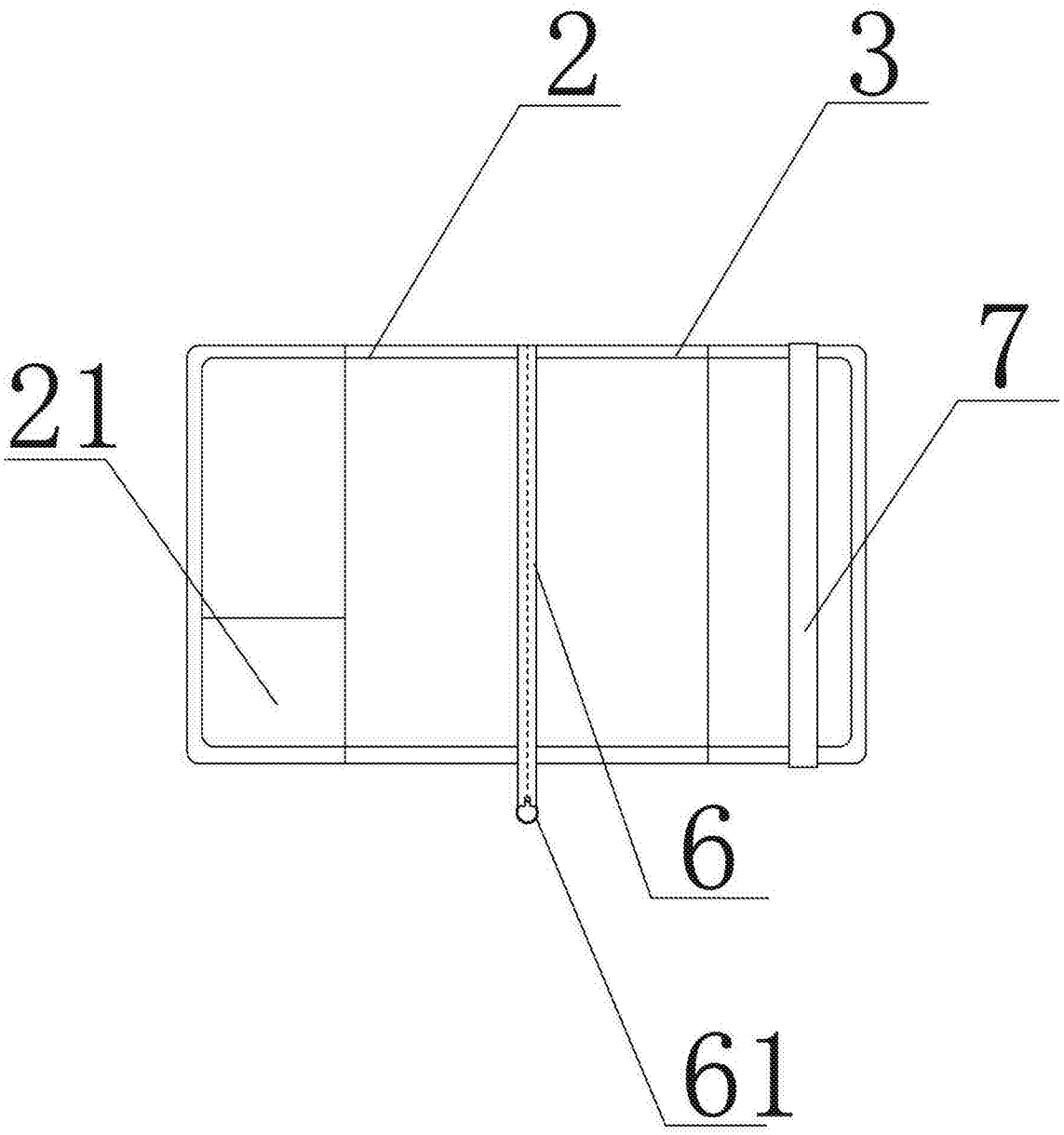

图3

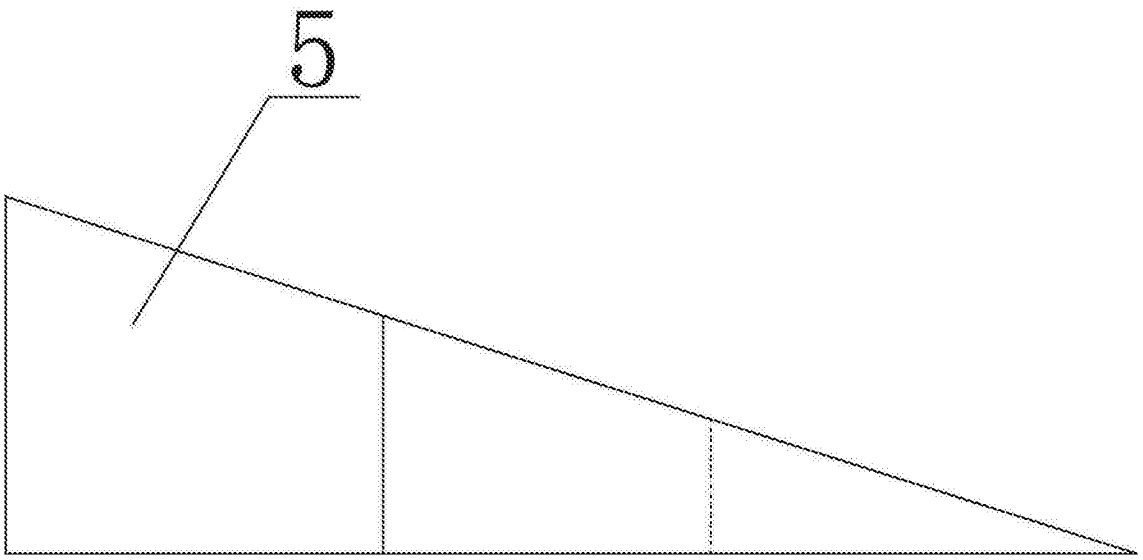

图4

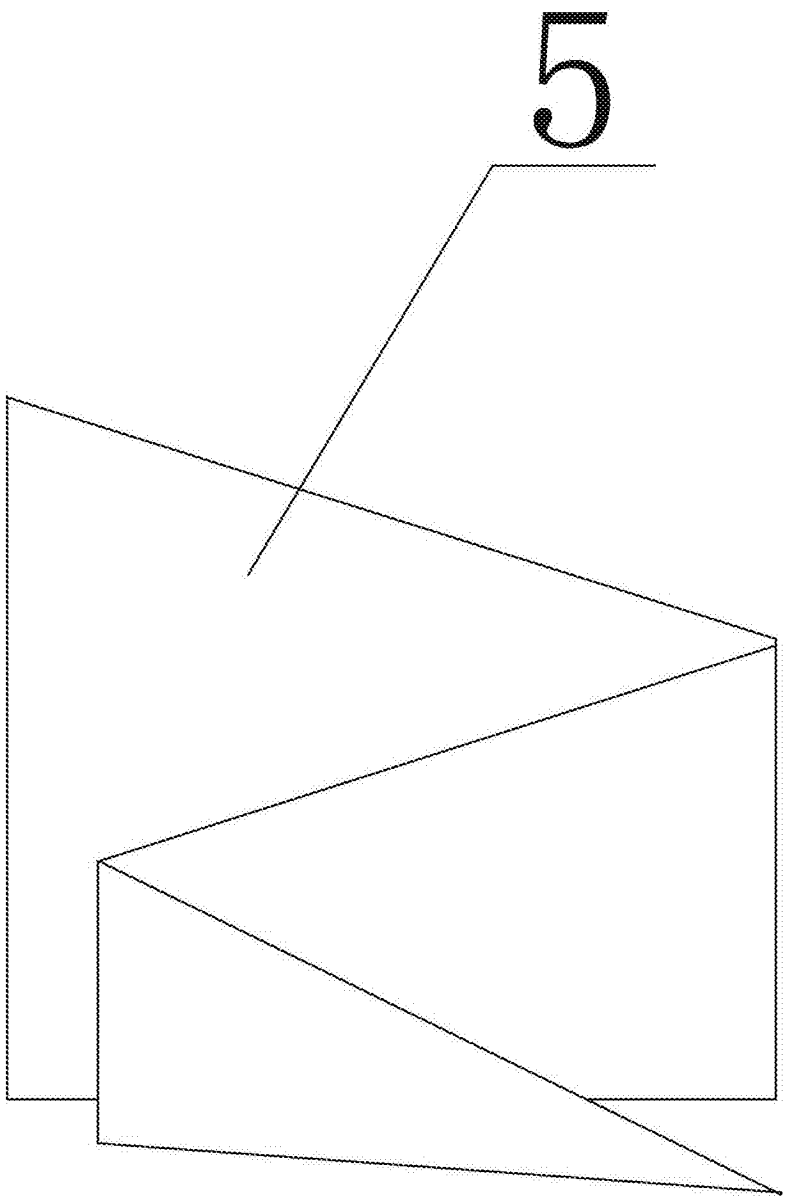

图5