(19)中华人民共和国国家知识产权局

(12)实用新型专利

(10)授权公告号 CN 215870872 U
(45)授权公告日 2022.02.18

(21)申请号 202122290244.6

(22)申请日 2021.09.22

(73)专利权人 丽水学院
地址 323000 浙江省丽水市莲都区学院路1号

(72)发明人 陈璐阳 陈鸿 陈媛媛 张娜

(74)专利代理机构 南宁深之意专利代理事务所(特殊普通合伙) 45123
代理人 徐国华

(51)Int.Cl.
H02J 7/00(2006.01)
F21S 9/02(2006.01)
F21V 33/00(2006.01)
F21Y 115/10(2016.01)

权利要求书1页 说明书3页 附图4页

(54)实用新型名称

一种具有公共照明功能的充电宝

(57)摘要

本实用新型公开了一种具有公共照明功能的充电宝，包括蓄电池、控制芯片、输出接口、输入接口、树脂袋体和LED灯条；所述的树脂袋体与吊瓶形状一致，树脂袋体的中部安装有蓄电池，下端安装有控制芯片，蓄电池和控制芯片相互连接；所述的控制芯片的下端安装有输出接口和输入接口；所述的输出接口和输入接口位于树脂袋体的底部；所述的树脂袋体沿袋体内层的周圈设置有若干LED灯条；所述的LED灯条分别与控制芯片连接。本实用新型能在人们使用充电宝为手机等电子设备充电的同时，通过灯光实现照明和提醒人们时光的流逝。

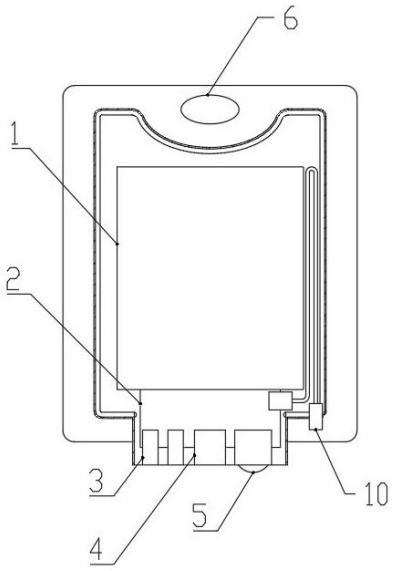

CN 215870872 U

1.一种具有公共照明功能的充电宝,其特征在于:包括蓄电池(1)、控制芯片(2)、输出接口(3)、输入接口(4)、树脂袋体(7)和LED灯条(8);所述的树脂袋体(7)与吊瓶形状一致,树脂袋体(7)的中部安装有蓄电池(1),下端安装有控制芯片(2),蓄电池(1)和控制芯片(2)相互连接;所述的控制芯片(2)的下端安装有输出接口(3)和输入接口(4);所述的输出接口(3)和输入接口(4)位于树脂袋体(7)的底部;所述的树脂袋体(7)沿袋体内层的周圈设置有若干LED灯条(8);所述的LED灯条(8)分别与控制芯片(2)连接。

2.根据权利要求1所述的一种具有公共照明功能的充电宝,其特征在于:所述的树脂袋体(7)的上端设置有挂环(6)。

3.根据权利要求1所述的一种具有公共照明功能的充电宝,其特征在于:所述的控制芯片(2)的下端安装有灯光调节旋钮(5)。

4.根据权利要求1所述的一种具有公共照明功能的充电宝,其特征在于:所述的树脂袋体(7)的下方设置有电源指示灯(9);所述的电源指示灯(9)与控制芯片(2)连接。

5.根据权利要求1所述的一种具有公共照明功能的充电宝,其特征在于:所述的树脂袋体(7)的侧面设置有充电线(10);所述的充电线(10)的线体收纳在树脂袋体(7)内部并与控制芯片(2)连接,充电线(10)的线头伸出树脂袋体(7)。

一种具有公共照明功能的充电宝

技术领域

[0001] 本实用新型涉及移动电源技术领域，具体涉及一种具有公共照明功能的充电宝。

背景技术

[0002] 手机充电宝，又称为手机移动电源，移动电源。一种集供电和充电功能于一体的便携式充电器，可以给手机等数码设备随时随地充电或待机供电。一般由锂电芯或者干电池作为储电单元。区别于产品内部配置的电池，也叫外挂电池。

[0003] 人们在日常出行中，可以通过携带充电宝解决手机电池续航不足的问题。然而在当今社会，我们对智能手机有着极大的依赖，我们与手机相伴的时间占据了我们生活的一大部分时间。数码产品就好像成为了我们精神上的药剂，让我们的生活离不开它。人们在依靠充电宝解决手机续航的问题时，不知不觉对智能手机的依赖越来越大，无法注意到现实生活中所流逝的时光。

实用新型内容

[0004] 为了解决上述问题，本实用新型公开了一种具有公共照明功能的充电宝，能在人们使用充电宝为手机等电子设备充电的同时，通过灯光实现照明和提醒人们时光的流逝。

[0005] 本实用新型采用以下技术方案：

[0006] 一种具有公共照明功能的充电宝，包括蓄电池、控制芯片、输出接口、输入接口、树脂袋体和LED灯条；所述的树脂袋体与吊瓶形状一致，树脂袋体的中部安装有蓄电池，下端安装有控制芯片，蓄电池和控制芯片相互连接；所述的控制芯片的下端安装有输出接口和输入接口；所述的输出接口和输入接口位于树脂袋体的底部；所述的树脂袋体沿袋体内层的周圈设置有若干LED灯条；所述的LED灯条分别与控制芯片连接。

[0007] 本实用新型的进一步说明，所述的树脂袋体的上端设置有挂环。所述的树脂袋体的上端设置有挂环，使得充电宝可以悬挂在高处，实现吊灯的功能。

[0008] 本实用新型的进一步说明，所述的控制芯片的下端安装有灯光调节旋钮。所述的控制芯片的下端安装有灯光调节旋钮，使用者可以通过灯光调节旋钮调节LED灯条的亮度，使用场景灵活多变。

[0009] 本实用新型的进一步说明，所述的树脂袋体的下方设置有电源指示灯；所述的电源指示灯与控制芯片连接。所述的电源指示灯用于显示蓄电池的剩余电量，方便使用者在蓄电池电量耗尽时及时充电。

[0010] 本实用新型的进一步说明，所述的树脂袋体的侧面设置有充电线；所述的充电线的线体收纳在树脂袋体内部并与控制芯片连接，充电线的线头伸出树脂袋体。所述的充电线为备用线体，便于忘记携带充电线的使用者使用。使用时，将充电线从树脂袋体中取出。

[0011] 本实用新型的工作原理：

[0012] 所述的控制芯片用于控制蓄电池的充放电和LED灯条的开闭；输入接口用于为蓄电池充电，输出接口用于为外接电子设备充电。所述的LED灯条用于照明，LED灯条点亮时，

树脂袋体整体发光，实现照明功能。

[0013] 所述的树脂袋体采用了合成树脂材料，以柔软、有机且蜿蜒曲折的设计形态，展现出灯具轻盈与灵活的美感。

[0014] 本实用新型的优点：

[0015] 本实用新型通过将树脂袋体的外形设置为吊瓶的形象，使用者在使用充电宝充电时，充电线相当于输液管，提醒使用者时光流逝，莫让虚拟世界占据生命的全过程，注意身边美好生活。同时，所述的树脂袋体内部安装有LED灯条，一方面充电宝可以实现照明功能，充电宝的使用场景更加的灵活多变；另一方面，灯光照明设计则象征着不知不觉中所流逝的时光，当LED灯条无法亮起时，提醒使用者充电宝电能耗尽和时间的流逝。

附图说明

[0016] 图1是本实用新型的正面剖视图；

[0017] 图2是本实用新型的正视图；

[0018] 图3是本实用新型的侧面剖视图；

[0019] 图4是本实用新型的仰视图。

[0020] 附图标识：1-蓄电池，2-控制芯片，3-输出接口，4-输入接口，5-灯光调节旋钮，6-挂环，7-树脂袋体，8-LED灯条，9-电源指示灯，10-充电线。

具体实施方式

[0021] 下面结合具体实施例和附图对本实用新型进一步说明。

[0022] 实施例1：

[0023] 如图所述的一种具有公共照明功能的充电宝，包括蓄电池1、控制芯片2、输出接口3、输入接口4、树脂袋体7和LED灯条8；所述的树脂袋体7与吊瓶形状一致，树脂袋体7的中部安装有蓄电池1，下端安装有控制芯片2，蓄电池1和控制芯片2相互连接；所述的控制芯片2的下端安装有输出接口3和输入接口4；所述的输出接口3和输入接口4位于树脂袋体7的底部；所述的树脂袋体7沿袋体内层的周圈设置有若干LED灯条8；所述的LED灯条8分别与控制芯片2连接。

[0024] 本实施例的工作原理：

[0025] 所述的控制芯片2用于控制蓄电池1的充放电和LED灯条8的开闭；输入接口用于为蓄电池1充电，输出接口3用于为外接电子设备充电。所述的LED灯条8用于照明，LED灯条8点亮时，树脂袋体7整体发光，实现照明功能。

[0026] 实施例2：

[0027] 该实施例与实施例1的不同之处在于：所述的树脂袋体7的上端设置有挂环6。所述的树脂袋体7的上端设置有挂环6，使得充电宝可以悬挂在高处，实现吊灯的功能。

[0028] 本实施例与实施例1的工作原理相同。

[0029] 实施例3：

[0030] 该实施例与实施例2的不同之处在于：所述的控制芯片2的下端安装有灯光调节旋钮5。所述的控制芯片2的下端安装有灯光调节旋钮5，使用者可以通过灯光调节旋钮5调节LED灯条8的亮度，使用场景灵活多变。

[0031] 本实施例与实施例1的工作原理相同。

[0032] 实施例4：

[0033] 该实施例与实施例3的不同之处在于：所述的树脂袋体7的下方设置有电源指示灯9；所述的电源指示灯9与控制芯片2连接。所述的电源指示灯9用于显示蓄电池1的剩余电量，方便使用者在蓄电池1电量耗尽时及时充电。

[0034] 本实施例与实施例1的工作原理相同。

[0035] 实施例5：

[0036] 该实施例与实施例4的不同之处在于：所述的树脂袋体7的侧面设置有充电线10；所述的充电线10的线体收纳在树脂袋体7内部并与控制芯片2连接，充电线10的线头伸出树脂袋体7。所述的充电线10为备用线体，便于忘记携带充电线的使用者使用。使用时，将充电线10从树脂袋体7中取出。

[0037] 本实施例与实施例1的工作原理相同。

[0038] 以上实施例仅为本实用新型的示例性实施例，不用于限制本实用新型，本实用新型的保护范围由权利要求书限定。本领域人员可以在本实用新型的实质和保护范围内，对本实用新型做出各种修改或等同替换，这种修改或等同替换也应视为落在本实用新型的保护范围内。

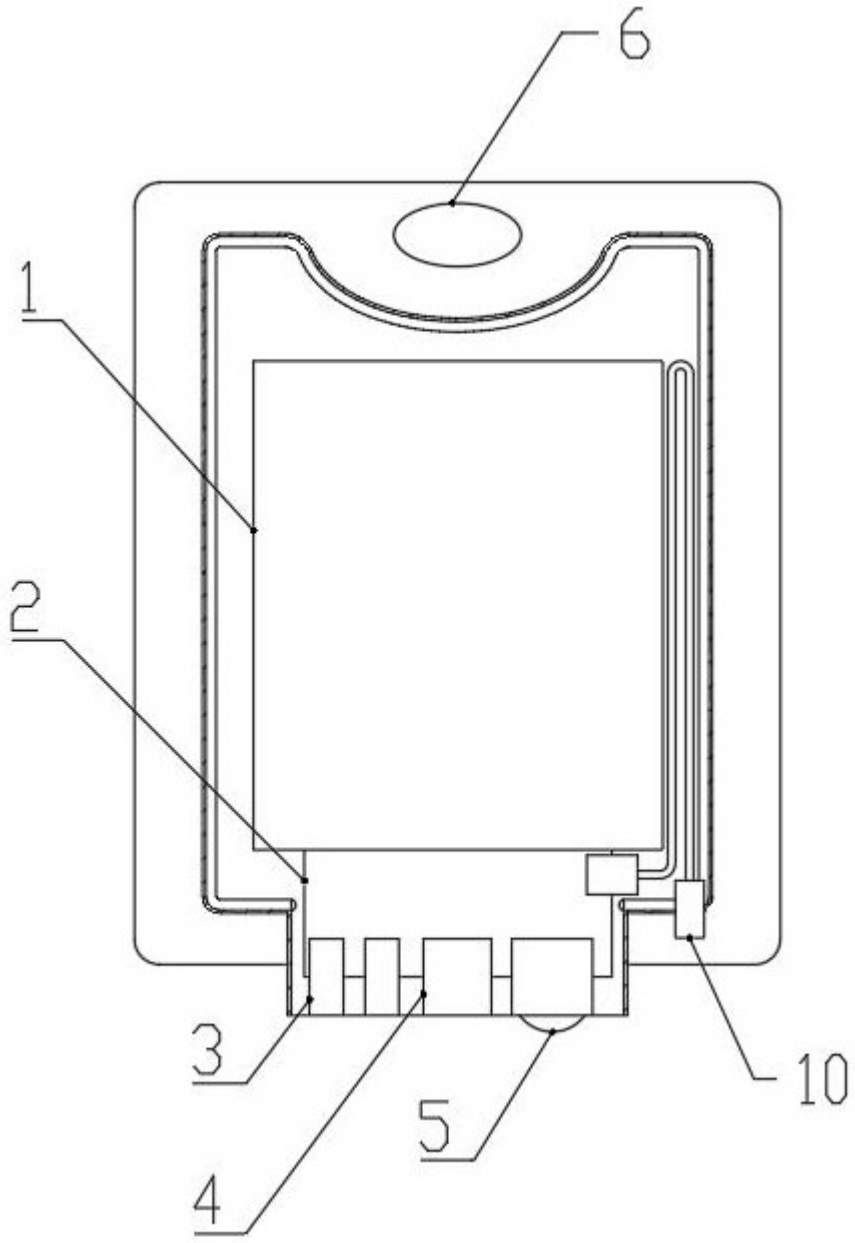

图 1

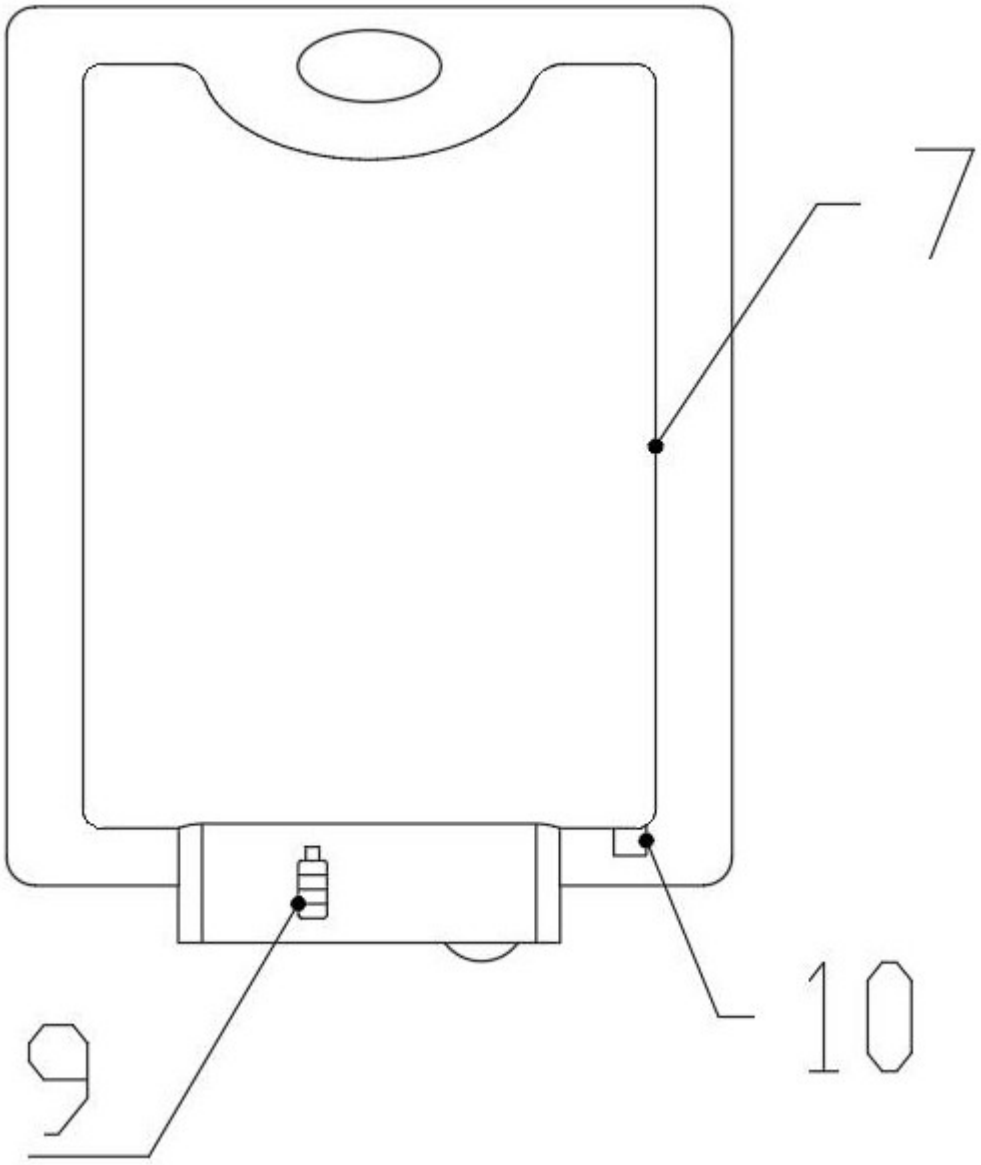

图 2

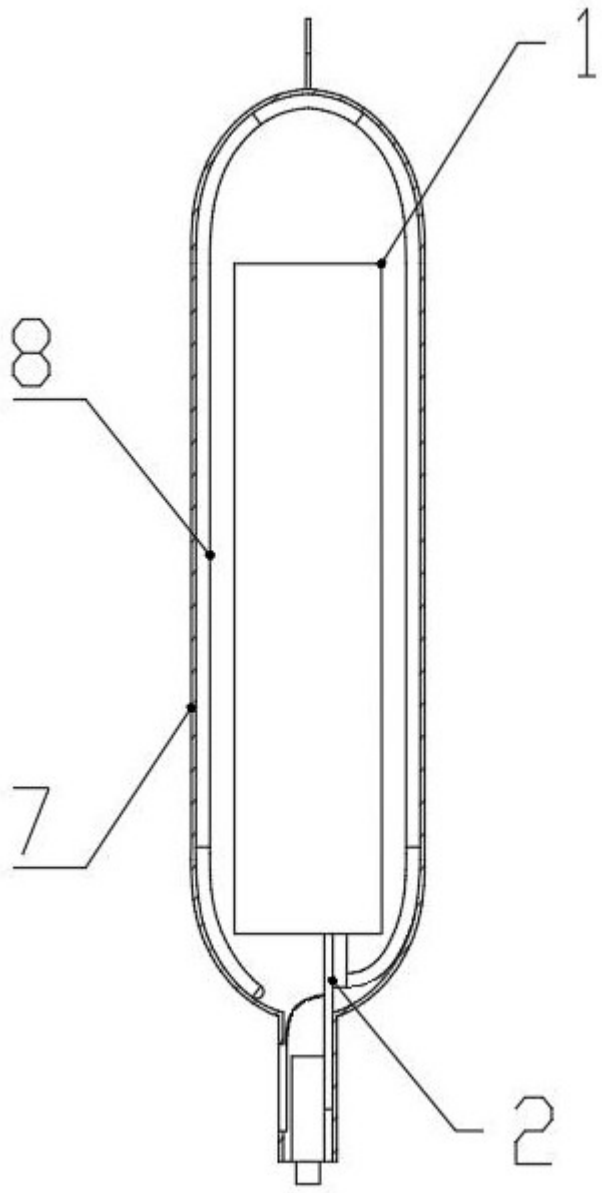

图 3

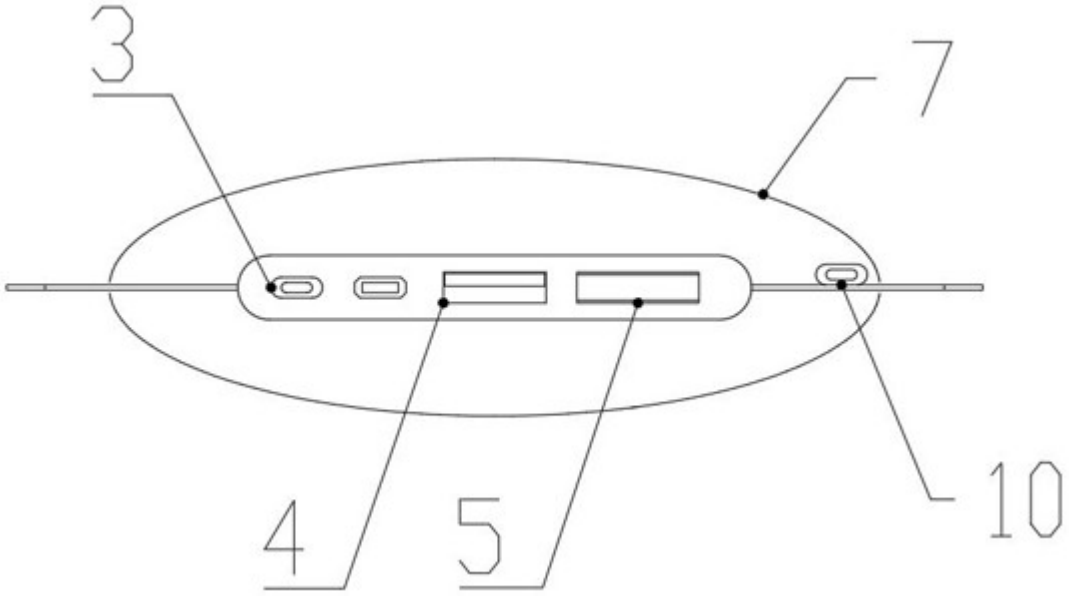

图 4