(19)中华人民共和国国家知识产权局

(12)实用新型专利

(10)授权公告号 CN 204225210 U
(45)授权公告日 2015.03.25

(21)申请号 201420571165.X

(22)申请日 2014.09.30

(73)专利权人 成都佳美嘉科技有限公司
地址 610000 四川省成都市青羊区金阳路112号7栋6楼19号

(72)发明人 梁枫

(51)Int.Cl.
E03C 1/06(2006.01)
A47K 10/10(2006.01)
A47K 5/18(2006.01)

(ESM)同样的发明创造已同日申请发明专利

权利要求书1页 说明书2页 附图1页

(54)实用新型名称

一种新型的浴室喷淋头挂架

(57)摘要

本实用新型涉及一种新型的浴室喷淋头挂架，包括上固定座、下固定座、挂架主杆和可旋转喷淋头卡座，所述下固定座设有一卡槽，所述卡槽内卡接有物料放置板，所述挂架主杆竖直固接于所述上固定座和物料放置板上；所述下固定座的下方固接有毛巾挂架杆，所述毛巾挂架杆上连接有相应的毛巾挂架；所述挂架主杆上方设有所述可旋转喷淋头卡座，可旋转喷淋头卡座可绕所述挂架主杆进行转动，所述可旋转喷淋头卡座下方的挂架主杆上固接有相应的定位块，所述定位块通过相应的锁紧螺栓进行锁紧。本实用新型结构新颖，功能齐全，适合被广泛运用于普通居家浴室内。

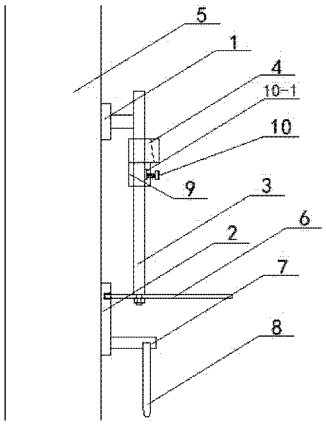

CN 204225210 U

1. 一种新型的浴室喷淋头挂架，包括上固定座、下固定座、挂架主杆和可旋转喷淋头卡座，其特征在于：

所述下固定座设有一卡槽，所述卡槽内卡接有物料放置板，所述挂架主杆竖直固接于所述上固定座和物料放置板上；

所述下固定座的下方固接有毛巾挂架杆，所述毛巾挂架杆上连接有相应的毛巾挂架；

所述挂架主杆上方设有所述可旋转喷淋头卡座，可旋转喷淋头卡座可绕所述挂架主杆进行转动，所述可旋转喷淋头卡座下方的挂架主杆上固接有相应的定位块，所述定位块通过相应的锁紧螺栓进行锁紧。

2. 根据权利要求 1 所述的一种新型的浴室喷淋头挂架，其特征在于：所述锁紧螺栓与挂架主杆相对的一侧设有相应的缓冲垫片。

一种新型的浴室喷淋头挂架

技术领域

[0001] 本实用新型涉及一种新型的浴室喷淋头挂架。

背景技术

[0002] 浴室是人们居所中必不可少的空间，人们在经历一天的劳累工作后，进入浴室进行沐浴冲洗，将一天的疲惫尽数洗去。喷淋头是浴室内最主要的工具之一，其一般通过一个相应的喷淋头卡座进行定位装置，现有的喷淋头卡座结构简易，功能单一，不具备放置毛巾、洗漱用品的功能。人们采用喷淋头进行喷淋沐浴时，需要使用沐浴露、洗发露和毛巾时都需要走到旁边的固定挂架上取完后再回到喷淋头下方进行沐浴，很是麻烦。因此，针对上述现有技术存在的问题的解决是本实用新型的研究目的。

实用新型内容

[0003] 针对上述现有技术存在的问题，本实用新型在于提供一种新型的浴室喷淋头挂架，能够有效解决上述现有技术存在的问题。

[0004] 本实用新型的技术方案是：一种新型的浴室喷淋头挂架，包括上固定座、下固定座、挂架主杆和可旋转喷淋头卡座，所述下固定座设有一卡槽，所述卡槽内卡接有物料放置板，所述挂架主杆竖直固接于所述上固定座和物料放置板上；所述下固定座的下方固接有毛巾挂架杆，所述毛巾挂架杆上连接有相应的毛巾挂架；所述挂架主杆上方设有所述可旋转喷淋头卡座，可旋转喷淋头卡座可绕所述挂架主杆进行转动，所述可旋转喷淋头卡座下方的挂架主杆上固接有相应的定位块，所述定位块通过相应的锁紧螺栓进行锁紧。

[0005] 所述锁紧螺栓与挂架主杆相对的一侧设有相应的缓冲垫片。

[0006] 本实用新型的优点：本实用新型在下固定座上设有卡槽，并在卡槽内卡接有物料放置板，可用于放置沐浴露、洗发露等洗簌用品；本实用新型在下固定座的下方固接有毛巾挂架杆，并在毛巾挂架杆上连接有相应的毛巾挂架，可用于毛巾的悬挂；本实用新型的可旋转喷淋头卡座可绕所述挂架主杆进行转动，可以简便的对喷头的位置进行控制，提高喷头是使用效果和方便程度。

附图说明

[0007] 图 1 为本实用新型的结构示意图。

具体实施方式

[0008] 为了便于本领域技术人员理解，现将实施例结合附图对本实用新型的结构作进一步详细描述：参考图 1，一种新型的浴室喷淋头挂架，包括上固定座 1、下固定座 2、挂架主杆 3 和可旋转喷淋头卡座 4，所述固定座 1 和下固定座 2 固接在相应的墙体 5 上。

[0009] 所述下固定座 2 设有一卡槽，所述卡槽内卡接有物料放置板 6，所述挂架主杆 3 竖直固接于所述上固定座 1 和物料放 6 上；所述下固定座 2 的下方固接有毛巾挂架杆 7，所述

毛巾挂架杆 7 上连接有相应的毛巾挂架 8；所述挂架主杆 3 上方设有所述可旋转喷淋头卡座 4，可旋转喷淋头卡座 4 可绕所述挂架主杆 3 进行转动，所述可旋转喷淋头卡座 4 下方的挂架主杆 3 上固接有相应的定位块 9，所述定位块 9 通过相应的锁紧螺栓 10 进行锁紧。所述锁紧螺栓 10 与挂架主杆 3 相对的一侧设有相应的缓冲垫片 10-1。

[0010] 该浴室喷淋头挂架在下固定座 2 上设有卡槽，并在卡槽内卡接有物料放置板 6，所述物料放置板 6 可用于放置沐浴露、洗发露等洗簌用品；该浴室喷淋头挂架在下固定座 2 的下方固接有毛巾挂架杆 7，并在毛巾挂架杆 7 上连接有相应的毛巾挂架 8，所述毛巾挂架 8 可用于毛巾的悬挂。如此一来，人们采用喷淋头进行喷淋沐浴时，需要使用沐浴露、洗发露和毛巾时就不需要走开进行取用，可专注的进行沐浴。

[0011] 该浴室喷淋头挂架的可旋转喷淋头卡座 4 可绕所述挂架主杆 3 进行转动，可以简便的对喷头的位置进行控制，提高喷头是使用效果和方便程度。

[0012] 以上所述仅为本实用新型的较佳实施例，凡依本实用新型申请专利范围所做的均等变化与修饰，皆应属于本实用新型的涵盖范围。

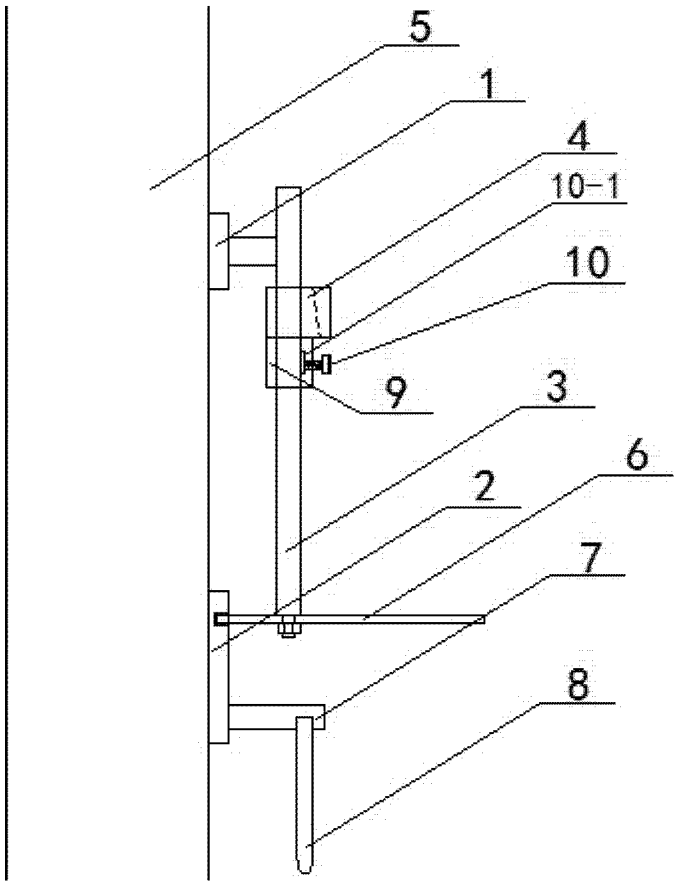

图 1