(19)中华人民共和国国家知识产权局

(12)实用新型专利

(10)授权公告号 CN 204418913 U
(45)授权公告日 2015.06.24

(21)申请号 201420758932.8

(22)申请日 2014.12.04

(73)专利权人 广东尚高科技有限公司
地址 528133 广东省佛山市三水中心科技工业区 B 区 55 号地(F1、F6、F7、F9)

(72)发明人 吕飞鹏

(74)专利代理机构 广州天河恒华智信专利代理事务所(普通合伙) 44299
代理人 姜宗华

(51)Int.Cl.
E06B 3/00(2006.01)
E06B 3/02(2006.01)

权利要求书1页 说明书2页 附图2页

(54)实用新型名称

一种角度可调节的支架

(57)摘要

本实用新型属于卫浴技术领域，公开了一种角度可调节的支架，包括支架一、支架二和支架三，所述支架二的两端分别铰接支架一和支架三的一端。本实用新型结构简单、使用方便，支架一和支架三可以绕着铰接点转动，满足不同角度夹角的需求，减少支架物流的多样性，解决淋浴房仓库物料多、杂的问题。



CN 204418913 U

1. 一种角度可调节的支架，其特征在于，包括支架一、支架二和支架三，所述支架二的两端分别铰接支架一和支架三的一端。

2. 根据权利要求 1 所述的一种角度可调节的支架，其特征在于，所述支架二的两端分别通过销轴与支架一和支架三的一端连接。

3. 根据权利要求 1 或 2 所述的一种角度可调节的支架，其特征在于，所述支架二包括左支架、右支架和套筒，所述左支架和右支架上设有螺钉孔，所述套筒上设有若干螺钉孔，所述左支架和右支架通过螺钉与套筒连接。

一种角度可调节的支架

技术领域

[0001] 本实用新型涉及卫浴技术领域，具体涉及一种角度可调节的支架。

背景技术

[0002] 转轴玻璃夹结构的钻石型淋浴房上一般设置有固定支架或者对转轴玻璃夹起到支撑作用的支架，目前支架的角度是唯一的，基本上每个非标角度尺寸就需要一个对应角度尺寸的固定支架来实现产品开门的支撑，安装使用极为不便。因此，现有技术有待改进。

实用新型内容

[0003] 本实用新型针对上述存在的问题，提供一种角度可调节的支架。

[0004] 本实用新型为实现上述目的，采取以下技术方案予以实现：

[0005] 一种角度可调节的支架，包括支架一、支架二和支架三，所述支架二的两端分别铰接支架一和支架三的一端。支架一和支架三可以绕着铰接点转动，满足不同角度夹角的需求。

[0006] 优选地，所述支架二的两端分别通过销轴与支架一和支架三的一端连接。

[0007] 由于支架的尺寸不是唯一的，基本上每个尺寸就需要一个对应尺寸的固定支架来实现淋浴房开门的支撑。优选地，所述支架二包括左支架、右支架和套筒，所述左支架和右支架上设有螺钉孔，所述套筒上设有若干螺钉孔，所述左支架和右支架通过螺钉与套筒连接。左、右支架通过螺钉连接套筒上不同的螺钉孔，可以随意调节支架二的长度，满足一定尺寸范围内需求，解决淋浴房支架尺寸不可调节的问题，解决物流的多样性，便于统一采购及备库存。

[0008] 与现有技术相比，本实用新型的有益效果如下：本实用新型结构简单、使用方便，支架一和支架三可以绕着铰接点转动，满足不同角度夹角的需求，减少支架物流的多样性，解决淋浴房仓库物料多、杂的问题。

附图说明

[0009] 图 1 为现有钻石型淋浴房的结构示意图；

[0010] 图 2 为本实用新型一种角度可调节的支架的结构示意图；

[0011] 图 3 为本实用新型一种角度可调节的支架铰接点的剖面示意图；

[0012] 图 4 为本实用新型一种角度可调节的另一结构示意图。

具体实施方式

[0013] 以下结合附图对本实用新型的实施例作详细描述。

[0014] 图 1 是现有钻石型淋浴房的结构示意图，1 是淋浴房，2 是现有支架，对转轴玻璃夹起到支撑作用，现有支架 2 一般夹角固定（通常都是 135°），如果碰到其他特殊角度，都要特殊订做支架，这样安装不便，且会造成仓库物料多、杂。

[0015] 参见图 2 ～ 3，一种角度可调节的支架，包括支架一 3、支架二 4 和支架三 5，支架二 4 的两端分别铰接支架一 3 和支架三 5 的一端。支架一 3 和支架三 5 可以绕着铰接点转动，满足不同角度夹角的需求。支架二 4 的两端分别通过销轴 6 与支架一 3 和支架三 5 的一端连接。本实施例中可调角度优选为 115° ～ 180°，但是不作限定。

[0016] 由于支架的尺寸不是唯一的，基本上每个尺寸就需要一个对应尺寸的固定支架来实现淋浴房开门的支撑。为了解决这一问题，参见图 4，支架二 4 包括左支架 7、右支架 8 和套筒 9，左支架 7 和右支架 8 上设有螺钉孔，套筒 9 上设有若干螺钉孔，左支架 7 和右支架 8 通过螺钉 10 与套筒 9 连接。左、右支架通过螺钉连接套筒上不同的螺钉孔，可以随意调节支架二的长度，满足一定尺寸范围内需求，解决淋浴房支架尺寸不可调节的问题，解决物流的多样性，便于统一采购及备库存。

[0017] 与现有技术相比，本实用新型的有益效果如下：本实用新型结构简单、使用方便，支架一和支架三可以绕着铰接点转动，满足不同角度夹角的需求，减少支架物流的多样性，解决淋浴房仓库物料多、杂的问题。

[0018] 惟以上所述者，仅为本实用新型之较佳实施例而已，当不能以此限定本实用新型实施之范围，即大凡依本实用新型权利要求及实用新型说明书所记载的内容所作出简单的等效变化与修饰，皆仍属本实用新型权利要求所涵盖范围之内。此外，摘要部分和标题仅是用来辅助专利文件搜寻之用，并非用来限制本实用新型之权利范围。

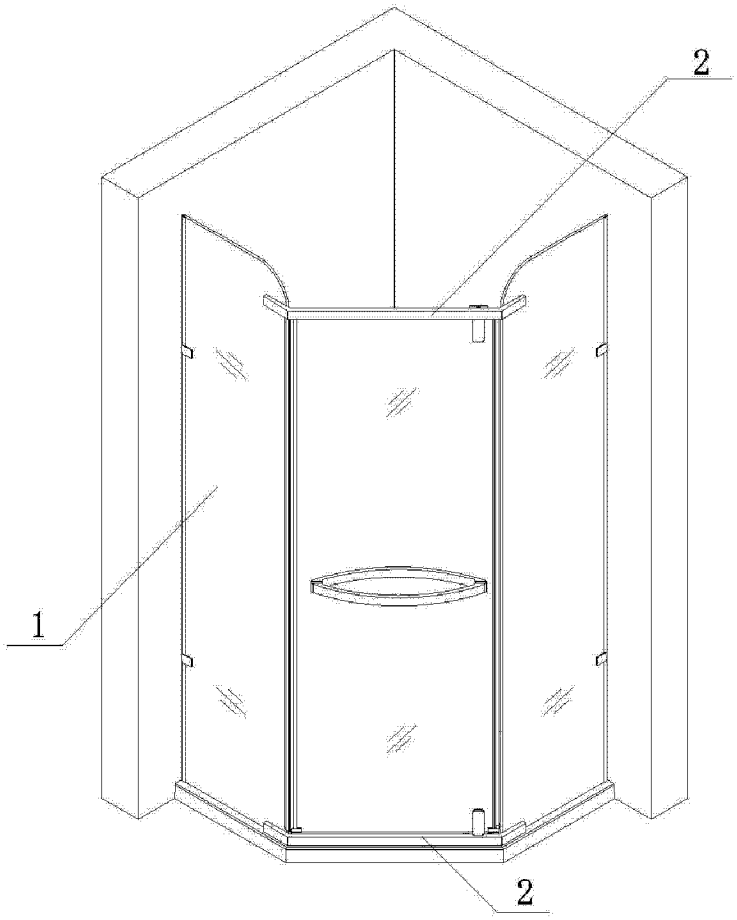

图 1



图 2

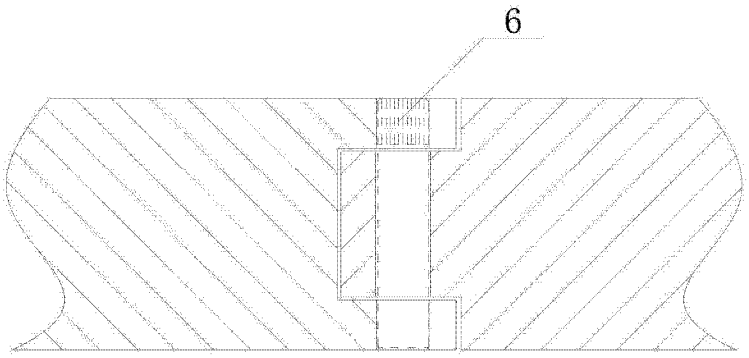

图 3

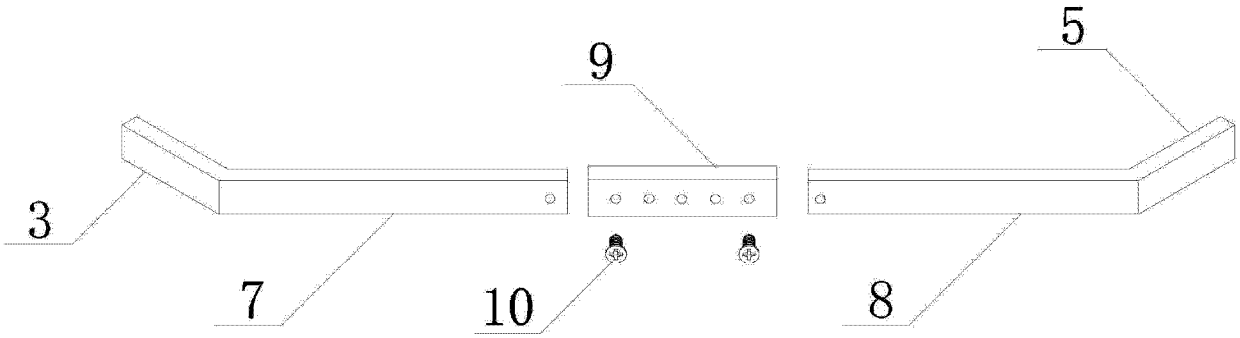

图 4