(19)国家知识产权局

(12)实用新型专利

(10)授权公告号 CN 221548670 U
(45)授权公告日 2024.08.16

(21)申请号 202323397950.6

(22)申请日 2023.12.13

(73)专利权人 刘鑫
地址 726299 陕西省商洛市丹凤县龙驹寨街道办事处刘家河社区居委会东塬52号

(72)发明人 刘鑫

(74)专利代理机构 广州大象飞扬知识产权代理有限公司 44745
专利代理师 覃思光

(51)Int.Cl.
F23D 14/48(2006.01)
F23D 14/60(2006.01)
F23L 9/00(2006.01)

权利要求书1页 说明书2页 附图2页

(54)实用新型名称

一种有二次补给空气的节能炉头

(57)摘要

一种有二次补给空气的节能炉头,涉及燃气炉具技术领域,包含进气管和炉头,进气管和炉头通过螺栓连接,炉头的侧边设置有数个进风口,数个进风口依次设置在炉头的侧边。所述的进风口包含第一进风口和第二进风口,第一进风口和第二进风口。当进风口为多个时,可以形成内部的空气循环,也可以给中心燃烧器增加进风的补给,可以增强燃气的燃烧效率降低燃烧一氧化碳排放、减低烟气排放,中心燃烧器燃烧可更充分而提高热效率利用。它通过增加进风口,从而提高内部的燃气燃烧效率,在节能的同时降低不完全燃烧导致的燃气污染;并可增强燃烧的火力,提高用户的使用体验。采用上述技术方案后,本实用新型有益效果为:它设置有多个进气口,实现二次或者多次进气使得进气更加均匀,可以让燃气更加充分的燃烧,提高燃烧的火力,达到节能减排的目的。

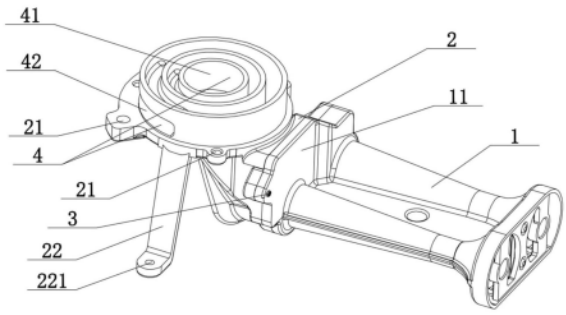

CN 221548670 U

1.一种有二次补给空气的节能炉头,其特征在于:它包含进气管(1)和炉头(2),进气管(1)和炉头(2)通过螺栓(3)连接,炉头(2)的侧边设置有数个进风口(4),数个进风口(4)依次设置在炉头(2)的侧边。

2.根据权利要求1所述的一种有二次补给空气的节能炉头,其特征在于:所述的进风口(4)包含第一进风口(41)和第二进风口(42),第一进风口(41)和第二进风口(42)分别设置在炉头(2)的侧边和顶部中间。

3.根据权利要求1所述的一种有二次补给空气的节能炉头,其特征在于:所述进气管(1)的前端设置有进气管连接板(11),炉头(2)的后端设置有炉头连接板(23),进气管连接板(11)和炉头连接板(23)相对应配合,进气管连接板(11)和炉头连接板(23)上分别设置有对应的螺栓孔,进气管连接板(11)和炉头连接板(23)通过螺栓孔的螺栓(3)连接。

4.根据权利要求1所述的一种有二次补给空气的节能炉头,其特征在于:所述的进气管(1)为双排进气管。

5.根据权利要求1所述的一种有二次补给空气的节能炉头,其特征在于:所述炉头(2)的外边缘处设置有数个炉头安装螺丝孔(21)。

6.根据权利要求1所述的一种有二次补给空气的节能炉头,其特征在于:所述炉头(2)的底部设置有连接支撑杆(22),连接支撑杆(22)外延段设置有支撑杆固定孔(221)。

7.根据权利要求2所述的一种有二次补给空气的节能炉头,其特征在于:所述第二进风口(42)内设置有加强筋(421)。

一种有二次补给空气的节能炉头

技术领域

[0001] 本实用新型涉及燃气炉具技术领域,具体涉及一种具有多进气口、高燃烧效率的炉头。

背景技术

[0002] 目前市面上的炉头补给空气主要通过底部镂空来实现,没有二次进气补给功能。这样的产品在使用过程中,中心火燃烧不够充分,容易产生废气或造成能源浪费。

[0003] 目前市面上的炉头补给空气主要通过底部镂空来实现,没有二次进气补给功能。这样的产品在使用过程中,中心火燃烧不够充分,容易产生废气或造成能源浪费,且只有一个进风口,进风比较集中,由于单侧进风使得燃烧不够充分,不仅会浪费部分燃气,还容易导致烧焦、积碳等现象;现有的炉头由于进气孔的限制,导致火头燃烧火力不够,让用户感觉燃烧力不够,炒菜炖菜时速度较慢,影响用户的使用。

实用新型内容

[0004] 本实用新型的目的在于针对现有技术的缺陷和不足,提供一种有二次补给空气的节能炉头,它设置有多个进气口,实现二次或者多次进气使得进气更加均匀,可以让燃气更加充分的燃烧,提高燃烧的火力。

[0005] 为实现上述目的,本实用新型采用以下技术方案是:它包含进气管1和炉头2,进气管1和炉头2通过螺栓3连接,炉头2的侧边设置有数个进风口4,数个进风口4依次设置在炉头2的侧边。

[0006] 所述的进风口4包含第一进风口41和第二进风口42,第一进风口41和第二进风口42分别设置在炉头2的侧边和顶部中间。当进风口为多个时,可以形成内部的空气循环,也可以增加进风的补给,可以增强燃气的燃烧效率。

[0007] 所述进气管1的前端设置有进气管连接板11,炉头2的后端设置有炉头连接板23,进气管连接板11和炉头连接板23相对应配合,进气管连接板11和炉头连接板23上分别设置有对应的螺栓孔,进气管连接板11和炉头连接板23通过螺栓孔的螺栓3连接。

[0008] 所述的进气管1为双排进气管。采用双排进气管可以保证进气的效率,也能保证燃烧的进气速度。

[0009] 所述炉头2的外边缘处设置有数个炉头安装螺丝孔21。螺丝孔炉头安装螺丝孔21可以保证炉头安装的稳定。

[0010] 所述炉头2的底部设置有连接支撑杆22,连接支撑杆22外延段设置有支撑杆固定孔221。设置连接支撑杆22可以更方便、更稳定的讲炉头固定在对应的灶具或者灶台上,确保灶头在使用中安全和稳定。

[0011] 本实用新型的工作原理:它通过增加进风口,从而提高内部的燃气燃烧效率,在节能的同时降低不完全燃烧导致的燃气污染;并可增强燃烧的火力,提高用户的使用体验。

[0012] 采用上述技术方案后,本实用新型有益效果为:它设置有多个进气口,实现二次或

者多次进气使得进气更加均匀,可以让燃气更加充分的燃烧,提高燃烧的火力,达到节能减排的目的。

附图说明

[0013] 为了更清楚地说明本实用新型实施例或现有技术中的技术方案,下面将对实施例或现有技术描述中所需要使用的附图作简单地介绍,显而易见地,下面描述中的附图仅仅是本实用新型的一些实施例,对于本领域普通技术人员来讲,在不付出创造性劳动性的前提下,还可以根据这些附图获得其他的附图。

[0014] 图1是本实用新型的结构示意图;

[0015] 图2是本实用新型的分解结构示意图;

[0016] 图3是图1的另一角度视图。

[0017] 附图标记说明:进气管1、炉头2、螺栓3、进风口4、第一进风口41、第二进风口42、加强筋421、进气管连接板11、炉头安装螺丝孔21、连接支撑杆22、炉头连接板23、支撑杆固定孔221。

具体实施方式

[0018] 参看图1-2所示,本具体实施方式采用的技术方案是:它包含进气管1和炉头2,进气管1和炉头2通过螺栓3连接,炉头2的侧边设置有两个进风口4,两个进风口4依次设置在炉头2的侧边。所述的进风口4包含第一进风口41和第二进风口42,第一进风口41和第二进风口42分别设置在炉头2的侧边和顶部中间。当进风口为多个时,可以形成内部的空气循环,也可以增加进风的补给,可以增强燃气的燃烧效率。

[0019] 参看图3,所述第二进风口42内设置有加强筋421。设置加强筋421可以增加炉头的强度,防止炉头在长期高温下变形,且加强筋421还可以作为进气道阻隔墙使用。

[0020] 所述进气管1的前端设置有进气管连接板11,炉头2的后端设置有炉头连接板23,进气管连接板11和炉头连接板23相对应配合,进气管连接板11和炉头连接板23上分别设置有对应的螺栓孔,进气管连接板11和炉头连接板23通过螺栓孔的螺栓3连接。所述的进气管1为双排进气管。采用双排进气管可以保证进气的效率,也能保证燃烧的进气速度。

[0021] 所述炉头2的外边缘处设置有数个炉头安装螺丝孔21。螺丝孔炉头安装螺丝孔21可以保证炉头安装的稳定。所述炉头2的底部设置有连接支撑杆22,连接支撑杆22外延段设置有支撑杆固定孔221。设置连接支撑杆22可以更方便、更稳定的讲炉头固定在对应的灶具或者灶台上,确保灶头在使用中安全和稳定。

[0022] 以上所述,仅用以说明本实用新型的技术方案而非限制,本领域普通技术人员对本实用新型的技术方案所做的其它修改或者等同替换,只要不脱离本实用新型技术方案的精神和范围,均应涵盖在本实用新型的权利要求范围当中。

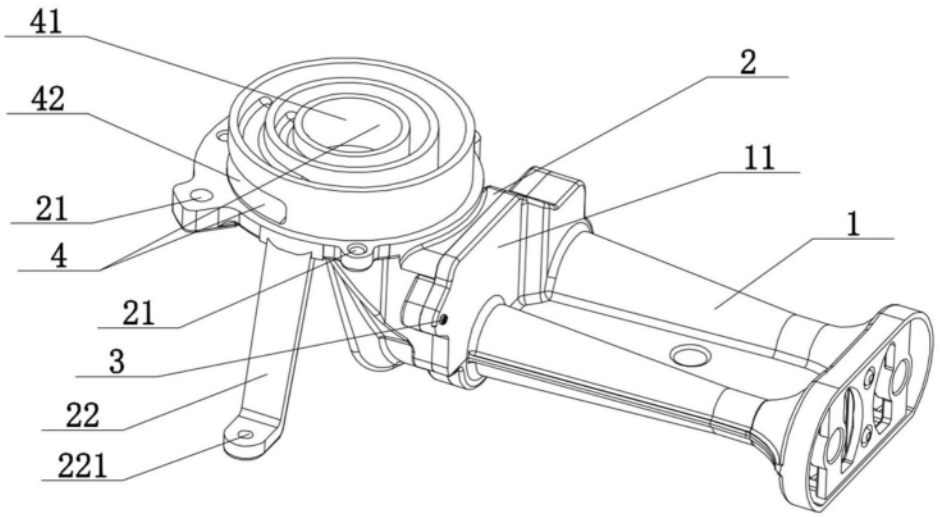

图1

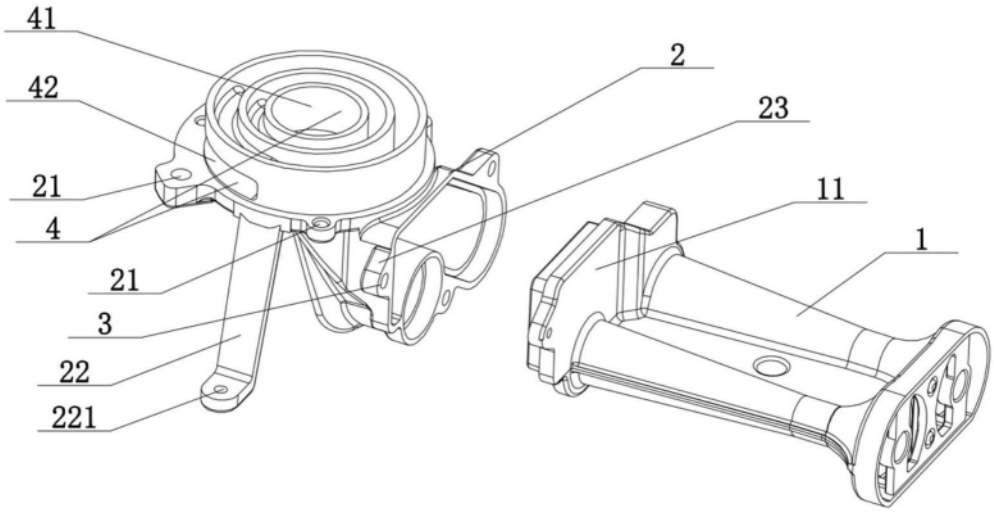

图2

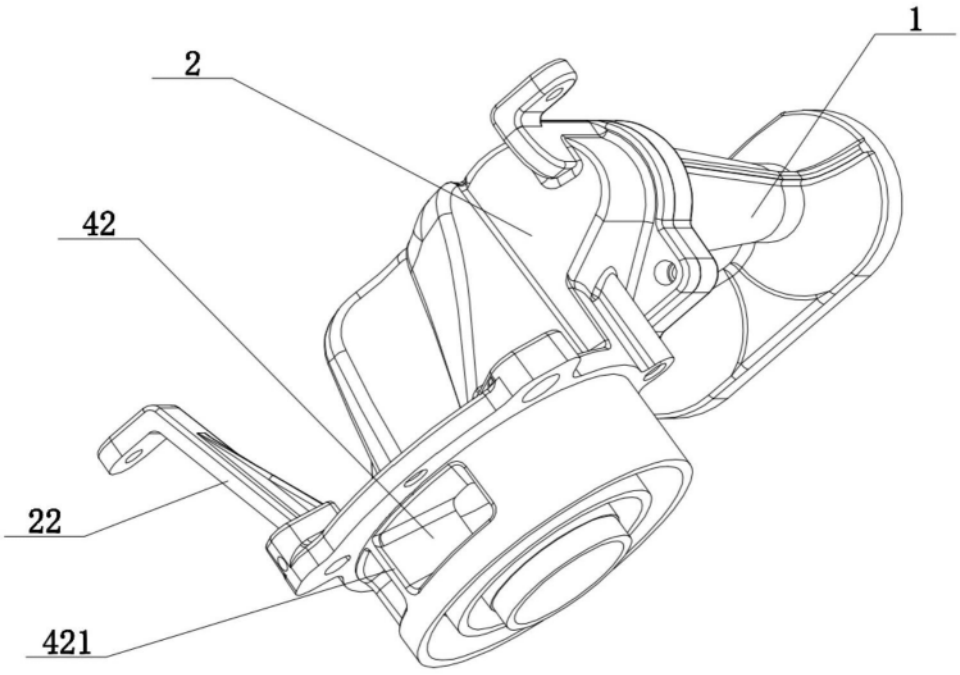

图3