(19)中华人民共和国国家知识产权局

(12)实用新型专利

(10)授权公告号 CN 203852169 U
(45)授权公告日 2014.10.01

(21)申请号 201420124060.X

(22)申请日 2014.03.19

(73)专利权人 天津市金昇达科技有限公司
地址 300383 天津市西青区王稳庄镇东兰坨村东兰坨路西500米处

(72)发明人 肖俊田

(51)Int.Cl.
A47G 25/32(2006.01)

权利要求书1页 说明书2页 附图1页

(54)实用新型名称

一种新型立体支撑衣架

(57)摘要

本实用新型提供一种可立体悬挂、便于晾晒的新型立体支撑衣架，包括挂钩、固定支撑架A和固定支撑架B，其特征在于挂钩上部为开放式弧形钩，下部与连接头A相连接，连接头A为剖面是T型的三通结构，连接头A的水平方向连接有两根伸缩杆A，伸缩杆A末端设置有旋钮，固定支撑架A和固定支撑架B均与伸缩杆A末端设置有的旋钮相连，使得固定支撑架A和固定支撑架B可旋转，从而使晾晒的衣服形成立体晾晒的效果，连接头A的水平方向连接有两根伸缩杆A，可以进行伸缩使悬挂衣物不易变形、脱落，挂钩末端设置有一锁钩，锁钩与挂钩上设置有的钩环相匹配，使其不易衣架掉落，本实用新型结构简单，使用简便。

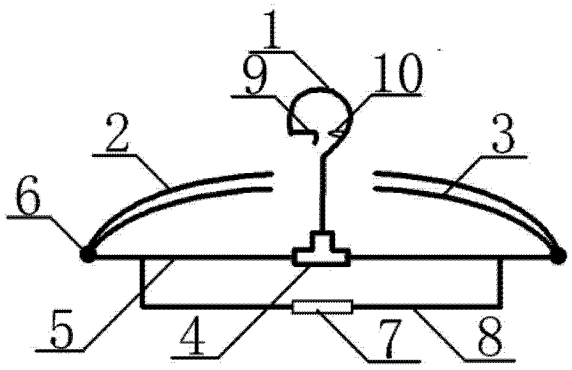

CN 203852169 U

1. 一种新型立体支撑衣架，包括挂钩（1）、固定支撑架 A（2）和固定支撑架 B（3），其特征在于所述挂钩（1）上部为开放式弧形钩，下部与连接头 A（4）相连接，所述连接头 A（4）为剖面是 T 型的三通结构，所述连接头 A（4）的水平方向连接有两根伸缩杆 A（5），所述伸缩杆 A（5）末端设置有旋钮（6），所述每个旋钮（6）上均设置有固定支撑架 A（2）和固定支撑架 B（3），所述伸缩杆 A（5）下方设置有一连接头 B（7），所述连接头 B（7）的两端设置有伸缩杆 B（8），所述伸缩杆 B（8）末端与伸缩杆 A（5）相连，所述挂钩（1）末端设置有一锁钩（9），所述锁钩（9）与挂钩（1）上设置有的钩环（10）相匹配。

2. 根据权利要求 1 所述的一种新型立体支撑衣架，其特征在于所述伸缩杆 B（8）为 L 型。

3. 根据权利要求 1 所述的一种新型立体支撑衣架，其特征在于所述固定支撑架 A（2）和固定支撑架 B（3）之间的旋转角度差为 10° -25° 。

4. 根据权利要求 1 所述的一种新型立体支撑衣架，其特征在于所述伸缩杆 B（8）末端与伸缩杆 A（5）焊接。

5. 根据权利要求 1 所述的一种新型立体支撑衣架，其特征在于所述挂钩（1）、固定支撑架 A（2）、固定支撑架 B（3）、伸缩杆 A（5）和伸缩杆 B（8）均由不锈钢材质制成。

一种新型立体支撑衣架

技术领域

[0001] 本实用新型涉及一种日常生活用品，尤其涉及一种新型立体支撑衣架。

背景技术

[0002] 在日常生活中，衣架是人们用于悬挂衣物的工具，传统的衣架绝大多数是固定式的，其缺点是支撑架是固定的形状，悬挂衣服或裤子时，衣架大小不能根据衣服肩宽或裤子腰围的大小而调整，特别是悬挂一些如毛衣、棉质等易变形的衣服，衣架太大会将衣物撑变形影响穿着美观，衣架太小则衣服易脱落，且悬挂的部位同样易发生变形，而一些可伸缩调整大小的衣架，其缺点是衣架为平板式挂架，无法充分撑开衣物形成立体支撑，这样对于一些棉衣、棉裤、大衣等较厚重的衣物洗后如果没有充分撑开，要晾干所需的时间会更长。

发明内容

[0003] 为了解决上述技术问题，本实用新型提供一种可立体悬挂、便于晾晒的新型立体支撑衣架，包括挂钩、固定支撑架 A 和固定支撑架 B，其特征在于所述挂钩上部为开放式弧形钩，下部与连接头 A 相连接，所述连接头 A 为剖面是 T 型的三通结构，所述连接头 A 的水平方向连接有两根伸缩杆 A，所述伸缩杆 A 末端设置有旋钮，所述每个旋钮上均设置有固定支撑架 A 和固定支撑架 B，所述伸缩杆 A 下方设置有一连接头 B，所述连接头 B 的两端设置有伸缩杆 B，所述伸缩杆 B 末端与伸缩杆 A 相连，所述挂钩末端设置有一锁钩，所述锁钩与挂钩上设置有的钩环相匹配。

[0004] 所述伸缩杆 B 为 L 型。

[0005] 所述固定支撑架 A 和固定支撑架 B 之间的旋转角度差为 10° -25° 。

[0006] 所述伸缩杆 B 末端与伸缩杆 A 焊接。

[0007] 所述挂钩、固定支撑架 A、固定支撑架 B、伸缩杆 A 和伸缩杆 B 均由不锈钢材质制成。

[0008] 本实用新型的有益效果为：固定支撑架 A 和固定支撑架 B 均与伸缩杆 A 末端设置有的旋钮相连，使得固定支撑架 A 和固定支撑架 B 可旋转，从而使晾晒的衣服形成立体晾晒的效果，连接头 A 的水平方向连接有两根伸缩杆 A，可以进行伸缩使悬挂衣物不易变形、脱落，伸缩杆 B 末端与伸缩杆 A 相连，便于挂置一些易折衣裤，挂钩末端设置有一锁钩，锁钩与挂钩上设置有的钩环相匹配，使其不易衣架掉落，本实用新型结构简单，使用简便。

附图说明

[0009] 图 1 为本实用新型的结构示意图。

[0010] 其中：1- 挂钩，2- 固定支撑架 A，3- 固定支撑架 B，4- 连接头 A，5- 伸缩杆 A，6- 旋钮，7- 连接头 B，8- 伸缩杆 B，9- 锁钩，10- 钩环。

具体实施方式

[0011] 下面结合附图及具体实施方式对本实用新型作进一步详细说明；

[0012] 如图 1 所示，一种可立体悬挂、便于晾晒的新型立体支撑衣架，包括挂钩 1、固定支撑架 A2 和固定支撑架 B3，其特征在于所述挂钩 1 上部为开放式弧形钩，下部与连接头 A4 相连接，连接头 A4 为剖面是 T 型的三通结构，连接头 A4 的水平方向连接有两根伸缩杆 A5，伸缩杆 A5 末端设置有旋钮 6，每个旋钮 6 上均设置有固定支撑架 A2 和固定支撑架 B3，固定支撑架 A2 和固定支撑架 B3 之间的旋转角度差为 10° -25° 。伸缩杆 A5 下方设置有一连接头 B7，所述连接头 B7 的两端设置有 L 型的伸缩杆 B8，伸缩杆 B8 末端与伸缩杆 A5 焊接相连，挂钩 1 末端设置有一锁钩 9，锁钩 9 与挂钩 1 上设置有的钩环 10 相匹配，挂钩 1、固定支撑架 A2、固定支撑架 B3、伸缩杆 A5 和伸缩杆 B8 均由不锈钢材质制成。

[0013] 使用时，通过调整旋钮 6 上固定支撑架 A2 和固定支撑架 B3 之间的角度后，将其固定，将伸缩杆 A5 和伸缩杆 B8 伸缩到所要位置，将其固定，将所要晾晒衣服挂于固定支撑架 A2 和固定支撑架 B3 上，将挂钩 1 挂于绳上，将挂钩 1 末端的锁钩 9 置于挂钩 1 上的钩环 10 内，既完成其晾晒。

[0014] 固定支撑架 A2 和固定支撑架 B3 均与伸缩杆 A5 末端设置有的旋钮 6 相连，使得固定支撑架 A2 和固定支撑架 B3 可旋转，从而使晾晒的衣服形成立体晾晒的效果，连接头 A4 的水平方向连接有两根伸缩杆 A5，可以进行伸缩使悬挂衣物不易变形、脱落，伸缩杆 B8 末端与伸缩杆 A5 相连，便于挂置一些易折衣裤，挂钩 1 末端设置有一锁钩 9，锁钩 9 与挂钩 1 上设置有的钩环 10 相匹配，使其不易衣架掉落，本实用新型结构简单，使用简便。

[0015] 以上对本实用新型进行的具体阐述，而并非对本实用新型构成任何形式的限制。需要进一步申明的是所属技术领域的技术人员，还可以依据本实用新型做出多种形式的变化，均落入本实用新型的保护范围。

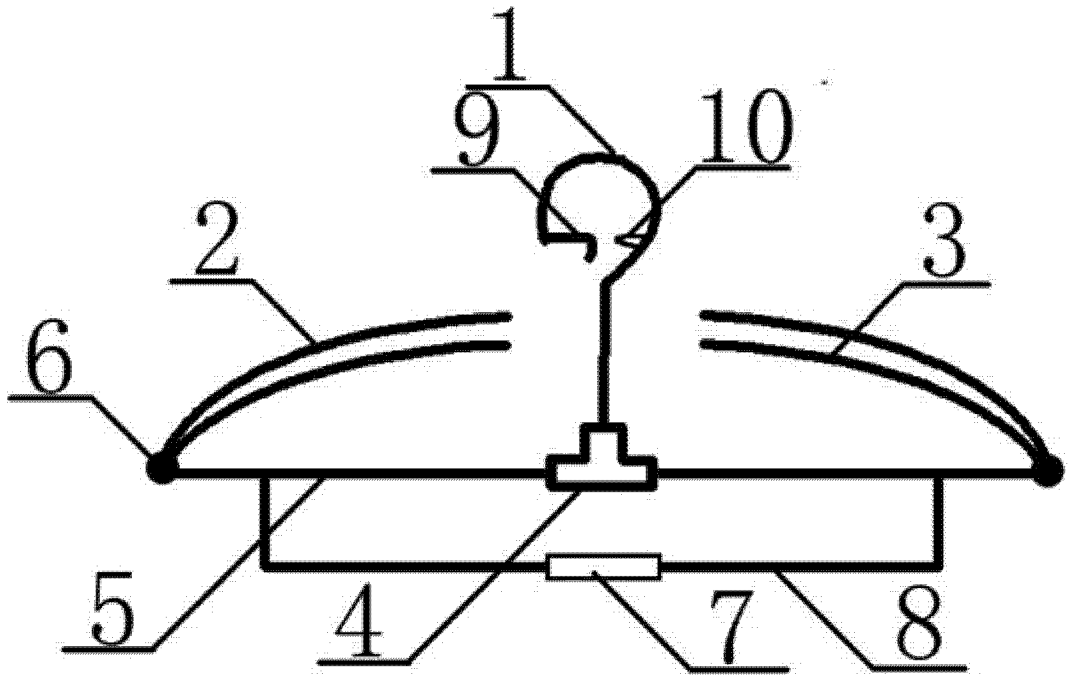

图 1