(19)中华人民共和国国家知识产权局

(12)实用新型专利

(10)授权公告号 CN 201879388 U
(45)授权公告日 2011.06.29

(21)申请号 201020557278.6

(22)申请日 2010.10.09

(73)专利权人 孙文华
地址 315010 浙江省宁波市海曙区柳庄巷城市广场C座103室宁波盈泽兴业有限公司

(72)发明人 李得林

(74)专利代理机构 宁波诚源专利事务所有限公司 33102
代理人 刘凤钦

(51)Int.Cl.
A47G 25/28(2006.01)
A47G 25/30(2006.01)
A47G 25/32(2006.01)

权利要求书 1 页 说明书 2 页 附图 2 页

(54)实用新型名称

一种衣架

(57)摘要

本实用新型涉及一种衣架，包括挂钩和与挂钩连接的托架体，其特征在于：所述托架体的上部设置有一连接件，该连接件的自由端偏离所述托架体向上侧倾斜地延伸、从而与托架体之间形成一开口部，所述挂钩连接在所述连接件上。与现有技术相比，本实用新型的优点在于：在托架体的上部设置有一自由端偏离所述托架体向上侧倾斜地延伸从而能与托架体之间形成一开口部的连接件，将挂钩连接在该连接件上，这样在挂衣服或者将衣服从衣架上脱离时，尽管托架体较大，也只需要将衣服的衣领口移到该开口部，不用将衣物的领口拉扯开后以便于能将整个托架体放入或者拿出衣物领口，操作比较简单，还不会将衣服的衣领口拉撑大，不会使衣服的衣领口变形。

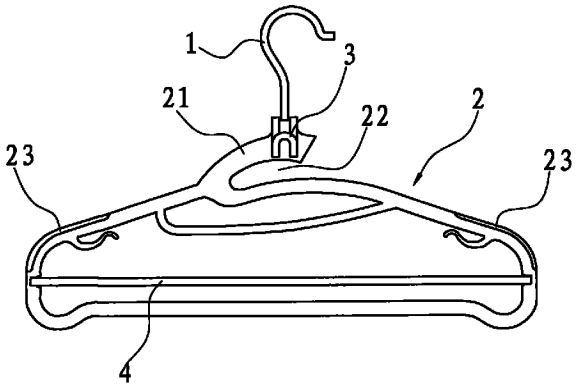

CN 201879388 U

1. 一种衣架，包括挂钩和与挂钩连接的托架体，其特征在于：所述托架体的上部设置有一连接件，该连接件的自由端偏离所述托架体向上侧倾斜地延伸、从而与托架体之间形成一开口部，所述挂钩连接在所述连接件上。

2. 根据权利要求 1 所述的衣架，其特征在于：所述托架体中至少左右两边的肩部分别设置有防滑胶套。

3. 根据权利要求 2 所述的衣架，其特征在于：所述防滑胶套采用 TPR 材料制成。

4. 根据权利要求 1 所述的衣架，其特征在于：所述托架体整体呈封闭型，并且所述托架体的中部设置有能沿着托架体上下活动的横杆。

5. 根据权利要求 1 所述的衣架，其特征在于：还包括一端能挂设在所述挂钩上、另一端能用于挂设另一件衣架的衣架钩子。

一种衣架

技术领域

[0001] 本实用新型涉及一种衣架。

背景技术

[0002] 目前，市场上销售的衣架种类繁多，但其结构设计方面存在缺陷，比如

[0003] 1、现有衣架在挂衣服或者将衣服从衣架上脱离时，需要将衣服的衣领口拉开，如果衣架的托架体较大，衣服（如T恤、棉毛衫、毛衣等）的衣领口较小，不仅在挂衣或脱衣时操作比较困难，还容易将衣服的衣领口拉撑大，使得衣服的衣领口出现变形；

[0004] 2、现有的衣架无论是木质衣架还是塑料或塑胶制作的衣架，其表面与衣服直接接触的部位过于光滑，很容易造成衣物滑落；

[0005] 3、现有的衣架，当托架体整体呈封闭型结构时，可以用来挂裤子等衣物，但是现有的衣架均没有设置固定装置，裤子或其他衣物挂在托架体上时也很容易滑脱；

[0006] 4、现有的衣架，衣架与衣架之间不能重叠放置，衣物和衣架较多的情况下，家用的橱壁空间经常会出现很拥挤或者空间不足的现象。

实用新型内容

[0007] 本实用新型所要解决的技术问题是针对上述现有技术提供一种在挂衣、脱衣时能不用拉扯衣服领口的衣架。

[0008] 本实用新型解决上述技术问题所采用的技术方案为：该衣架，包括挂钩和与挂钩连接的托架体，其特征在于：所述托架体的上部设置有一连接件，该连接件的自由端偏离所述托架体向上侧倾斜地延伸、从而与托架体之间形成一开口部，所述挂钩连接在所述连接件上。

[0009] 作为改进，所述托架体中至少左右两边的肩部分别设置有防滑胶套。

[0010] 较好的，所述防滑胶套采用TPR材料制成。

[0011] 再改进，所述托架体整体呈封闭型，并且所述托架体的中部设置有能沿着托架体上下活动的横杆。

[0012] 再改进，本实用新型提供的衣架还包括一端能挂设在所述挂钩上、另一端能用于挂设另一件衣架的衣架钩子。

[0013] 与现有技术相比，本实用新型的优点在于：

[0014] 1、在托架体的上部设置有一自由端偏离所述托架体向上侧倾斜地延伸从而能与托 架体之间形成一开口部的连接件，将挂钩连接在该连接件上，这样在挂衣服或者将衣服从衣架上脱离时，尽管托架体较大，也只需要将衣服的衣领口移到该开口部，不用将衣物的领口拉扯开后以便于能将整个托架体放入或者拿出衣物领口，操作比较简单，还不会将衣服的衣领口拉撑大，不会使衣服的衣领口变形；

[0015] 2、在托架体的两边肩部分别设置防滑胶套，这样托架体与衣服直接接触的部位不至于过于光滑，衣物不易滑落；

[0016] 3、在托架体的中部设置有能沿着托架体上下活动的横杆，当该衣架用来挂裤子等衣物时，由于横杆的挤压加固，裤子或其他衣物挂在托架体上不会滑脱；

[0017] 4、设置一端能挂设在挂钩上、另一端能用于挂设另一件衣架的衣架钩子，可以使得本实用新型的衣架能重叠放置，能大大节省橱壁空间。

附图说明

[0018] 图 1 为本实用新型实施例中衣架的结构示意图；

[0019] 图 2 为本实用新型实施例中衣架在挂裤子时的结构示意图；

[0020] 图 3 为本实用新型实施例中衣架钩子的结构示意图；

[0021] 图 4 为本实用新型实施例中衣架使用衣架钩子后重叠放置的结构示意图。

具体实施方式

[0022] 以下结合附图实施例对本实用新型作进一步详细描述。

[0023] 请参见图 1、3、4 所示的衣架，其包括挂钩 1、与挂钩 1 连接的托架体 2 和一端能挂设在所述挂钩 1 上、另一端能用于挂设另一件衣架的衣架钩子 3，托架体 2 整体呈封闭型，托架体 2 的上部设置有一连接件 21，该连接件 21 的自由端偏离所述托架体 2 向上侧倾斜地延伸、从而与托架体 2 之间形成一开口部 22，所述挂钩 1 连接在所述连接件 21 上。托架体 2 左右两边的肩部分别设置有 TPR 材料制成的防滑胶套 23；并且所述托架体 2 的中部设置有能沿着托架体上下活动的自身具有弹性的横杆 4。上述衣架钩子 3 包括一大致呈钩状的本体，本体内设置有空心孔。

[0024] 当该衣架用来挂裤子等衣物时，只要推挤横杆 4 的中心，由于横杆的积压作用，横杆可以将裤子或其他衣物牢牢固定在托架体上，防止滑脱，请参见图 2 所示。

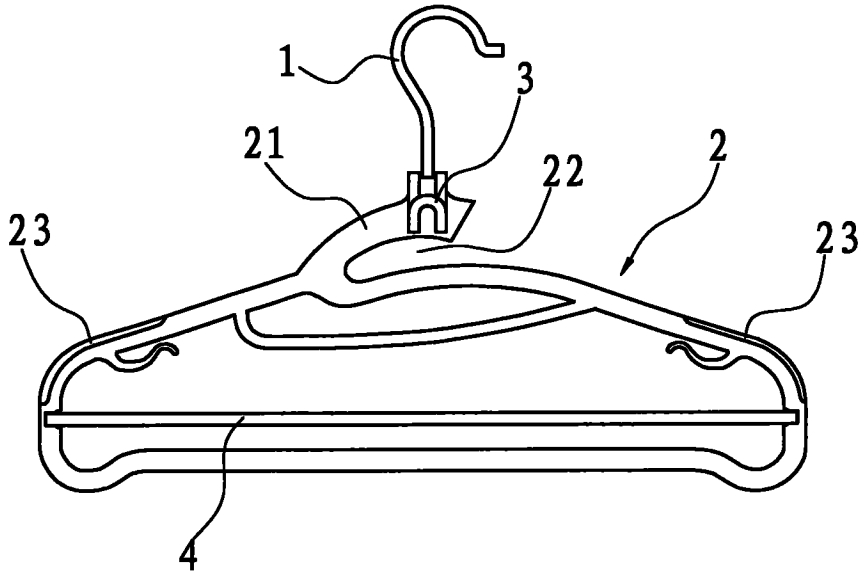

图 1

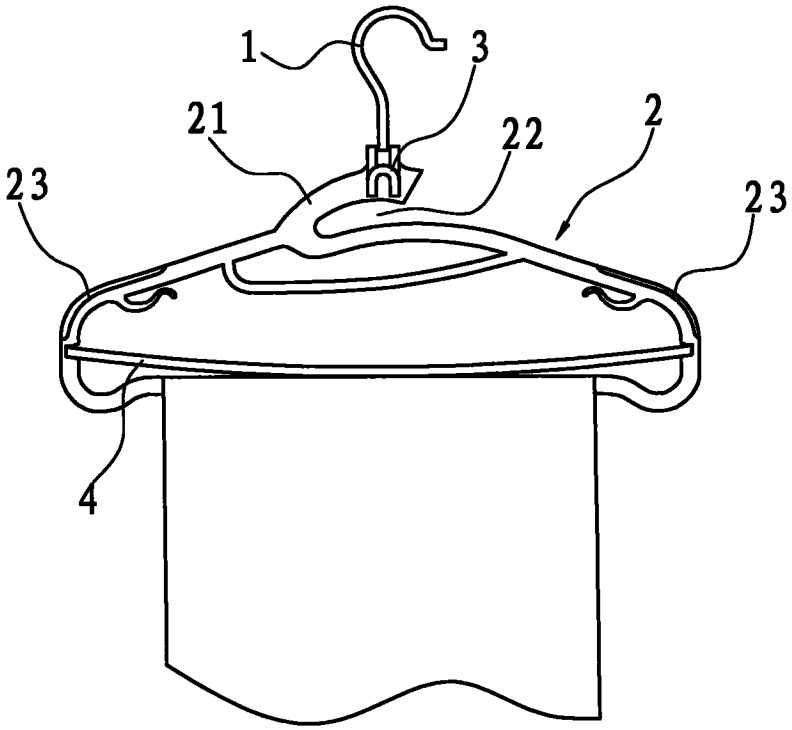

图 2

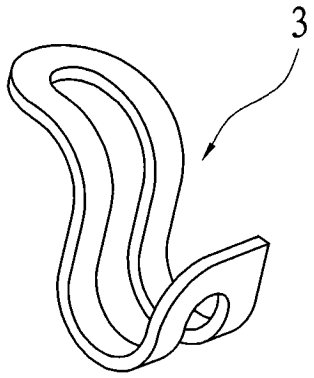

图 3

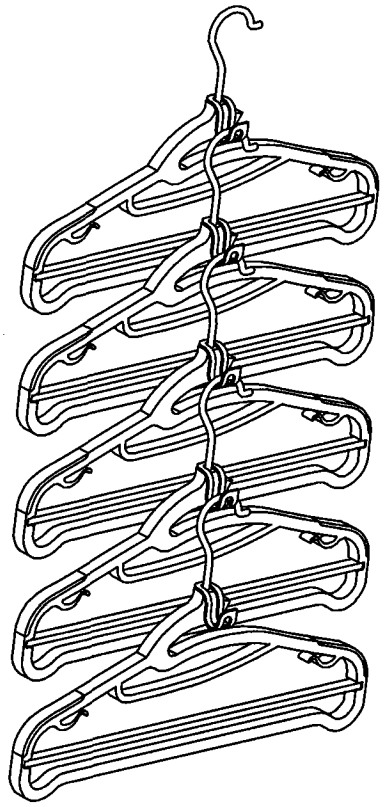

图 4