(19)中华人民共和国国家知识产权局

(12)实用新型专利

(10)授权公告号 CN 206745689 U
(45)授权公告日 2017.12.15

(21)申请号 201621425994.2

(22)申请日 2016.12.23

(73)专利权人 段朝艳
地址 744099 甘肃省平凉市崆峒区柳湖东路38号

(72)发明人 段朝艳 杨新丽 张琼

(51)Int.Cl.
A61M 5/14(2006.01)

权利要求书1页 说明书3页 附图3页

(54)实用新型名称

一种便携背负式婴幼儿护理输液装置

(57)摘要

本实用新型涉及医疗输液架领域，具体涉及一种便携背负式婴幼儿护理输液装置；解决了现有输液架移动不方便，长时间怀抱婴儿负担大的问题；其包括：输液衣，其特征在于：输液衣背面设有第一夹层，第一夹层内固定有伸缩输液架，输液衣底端设有通过锁扣相互固定的腰带，输液衣的正面设有第二夹层，用于安装活动板，活动板通过合页与固定架相互连接，活动板底端设有支撑杆，固定架上面固定有婴儿床，伸缩输液架通过连接杆与球铰接连接，球铰接上固定有挂钩；其有益效果为：在输液过程中，保证了输液瓶口能一直保持竖直朝下，输液架的高度可调，使用方便，婴儿可放置在婴幼儿床上，减轻了大人长时间怀抱婴幼儿的负担。

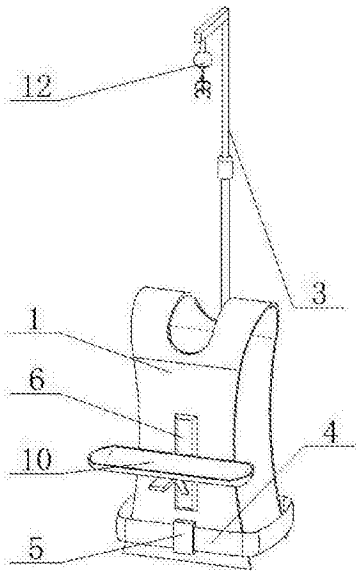

CN 206745689 U

1.一种便携背负式婴幼儿护理输液装置，包括：输液衣(1)，其特征在于：所述输液衣(1)背面设有第一夹层(2)，第一夹层(2)内固定有伸缩输液架(3)，输液衣(1)底端设有通过锁扣(5)相互固定的腰带(4)，输液衣(1)的正面设有第二夹层(6)，第二夹层(6)为导轨层，用于安装活动板(601)，活动板(601)通过合页(7)与固定架(8)相互连接，活动板(601)底端设有支撑杆(9)，固定架(8)上面固定有婴儿床(10)，伸缩输液架(3)通过连接杆(11)与球铰接(12)连接，球铰接(12)上固定有挂钩(13)。

2.根据权利要求1所述的一种便携背负式婴幼儿护理输液装置，其特征在于：所述固定架(8)底面开有齿牙(801)，支撑杆(9)的一端可活动连接在活动板(601)上，另一端与齿牙(801)相接触。

3.根据权利要求1所述的一种便携背负式婴幼儿护理输液装置，其特征在于：所述球铰接(12)由外球体(1201)和内球体(1202)组成，外球体(1201)为空心结构，所述连接杆(11)连载在外球体(1201)上，所述挂钩(13)连接在内球体(1202)上，挂钩(13)上设有两组粘带(1301)。

一种便携背负式婴幼儿护理输液装置

技术领域

[0001] 本实用新型涉及医疗用输液架领域，具体涉及一种便捷背负式婴幼儿护理输液装置。

背景技术

[0002] 输液架是用于为吊挂药液瓶或袋配套用品，是输液用的必备设备，主要有折叠伸缩式、天轨式、立式等，各种形式都有各自优缺点，病房内床位输液架是用折叠伸缩式输液架，输液室座位密集处是用天轨式。一般婴幼儿在输液室座位密集处输液时，需要大人怀抱患儿坐在输液架旁，不停地抖动以分散患儿的注意力。由于受吊瓶要保持相对高度和输液架本身质量大等因素的影响，患儿在输液时，大人不能怀抱患儿随意走动，有时甚至需要长时间保持一个怀抱姿势，给患儿和大人带来诸多不便和痛苦。

[0003] 申请号为201520743744.2设计的“婴幼儿输液架”，它包括硅胶固定板，在硅胶固定板的左、右两侧均设有一条背带，硅胶固定板的中部安装支架，硅胶固定板的侧面安装支架调节杆，该实用新型可以解决了大人不能怀抱患儿随意走动的问题，使用方便，其缺点是输液架不能根据大人的高度进行调节，并且一般的输液过程时间较长，该设计依旧需要大人长时间保持一个怀抱姿势，给大人带来很多的不适，输液瓶直接挂接在挂钩上，没有稳定装置，大人移动过程中输液瓶的晃动幅度会很大，从而影响输液效果。申请号为200920268469.8 设计的“一种便携式输液架”，输液架底端固定在一个背板上，输液架的架杆顶端向背板正面弯曲，并垂直下折形成悬杆，在悬杆上有挂钩和吊瓶夹，背板上有将输液架固定在人后背上的背带，该实用新型解决了现有输液架给婴幼儿输液时因移动难而带来的诸多不便的问题，其存在的缺点：一是大人不能倾斜，由于输液瓶固定在输液架上，大人在身体倾斜时，输液架也会倾斜，从而导致输液瓶倾斜，在药液较少的情况下，药液不能进入到输液管中；二是该设计依旧需要大人长时间保持一个怀抱姿势，给大人带来很多的不适。

[0004] 因此设计了一种便捷背负式婴幼儿护理输液装置，移动方便，在输液过程中，输液瓶口能一直保持竖直向下方向，保证了药液的输入，输液架的高度可以根据穿戴者的身高进行调节，输液方便，同时将婴幼儿放置在婴幼儿床上，减轻了大人长时间怀抱婴幼儿的负担。

实用新型内容

[0005] 本实用新型提供了一种便携背负式婴幼儿护理输液装置，解决了现有技术中婴幼儿输液架移动不方便，大人长时间怀抱婴儿负担大的问题，使得输液过程中穿戴者移动方便，并且输液瓶口能一直保持竖直向下方向，能保证了药液的正常输入，输液架的高度可以根据大人的身高进行调节，输液方便，同时将婴幼儿放置在婴幼儿床上，减轻了大人长时间怀抱婴幼儿的负担。

[0006] 为实现上述目的，本实用新型采用的技术方案具体如下：

[0007] 一种便携背负式婴幼儿护理输液装置，包括：输液衣1，其特征在于：所述输液衣1背面设有第一夹层2，第一夹层2内固定有伸缩输液架3，输液衣1底端设有通过锁扣5相互固定的腰带4，输液衣1的正面设有第二夹层6，第二夹层6为导轨层，用于安装活动板601，活动板601通过合页7与固定架8相互连接，活动板601底端设有支撑杆9，固定架8上面固定有婴儿床10，伸缩输液架3通过连接杆11与球铰接12连接，球铰接12上固定有挂钩13。

[0008] 所述固定架8底面开有齿牙801，支撑杆9的一端可活动连接在活动板601 上，另一端与齿牙801相接触。

[0009] 所述球铰接12由外球体1201和内球体1202组成，外球体1201为空心结构，所述连接杆11连载在外球体1201上，所述挂钩13连接在内球体1202上，挂钩13上设有两组粘带1301。

[0010] 本实用新型的有益效果为：输液衣结构保证了输液的稳定性和整体结构的稳定性，穿戴者移动方便；采用球铰接结构，使得输液瓶口能一直保持竖直向下方向，穿戴者身体在小幅度倾斜时，药液也可以正常输入，提高了使用的舒适度；采用伸缩输液架，输液架的高度可以根据穿戴者的身高进行调节，输液方便；采用婴儿床的固定结构，可以将婴幼儿放置在婴儿床上，减轻了穿戴者长时间怀抱婴幼儿手臂酸痛等情况，由于第二夹层与活动板之间可拆卸，该输液衣为幼儿和成人的两用输液架。

附图说明

[0011] 图1是本实用新型的结构示意图；

[0012] 图2是图1A处发大图；

[0013] 图3是本实用新型背面结构示意图；

[0014] 图4是本实用新型仰视图；

[0015] 图5是图4A处发大图；

[0016] 图中所示：输液衣1、第一夹层2、伸缩输液架3、腰带4、锁扣5、第二夹层6，合页7、固定架8、支撑杆9、婴儿床10、连接杆11、球铰接12、挂钩 13、活动板601、齿牙801、外球体1201、内球体1202、粘带1301。

具体实施方式

[0017] 下面结合附图并通过具体的实施例进一步的说明本实用新型的技术方案：

[0018] 实施例1

[0019] 如图1～3所示，一种便捷背负式婴幼儿护理输液装置，由输液衣1、第一夹层2、伸缩输液架3、腰带4、锁扣5、第二夹层6，合页7、固定架8、支撑杆9、婴儿床10、连接杆11和球铰接12组成，输液衣1由前后两面以及肩部连接部分组成，穿戴方便，移动方便，整体稳定性高。输液衣1的底面设有腰带4，通过锁扣5相互扣接，用于束紧整个输液衣1。

[0020] 输液衣1的背面设有第一夹层2，第一夹层2用于固定伸缩输液架3，伸缩输液架3整个结构呈7字型，竖直的部分由两个相互套接的杆体和锁紧帽结构组成，横向部分用于挂接输液瓶，横向部分的底面连接有连接杆11，连接杆11 连接有球铰接12。球铰接12由外球体1201和内球体1202组成，外球体呈空心结构，内外球体相互嵌套，其结构如图4所示。连接杆11连接在球铰接12的外球体1201上，内球体1202上连接有挂钩13，挂钩13上设有粘带1301，

输液瓶挂接在挂钩13上，通过粘带1301对其稳定。使用过程中，根据大人的身高来调节竖直部分的升降，调节输液瓶的高度，输液方便。在使用输液衣1的时候，允许穿戴者身体小幅度的倾斜，球铰接12可以自动旋转调节，使得输液瓶口会一直竖直向下，保证了输液的正常稳定和穿戴者的舒适度。

[0021] 所述输液衣1的正面设有第二夹层6，第二夹层6为设有导轨结构，用于安装活动板601，固定架8通过合页7与活动板601连接在一起，固定架8可以沿着活动板601相对转动。固定架8的底面居中位置开有齿牙801，齿牙801与连接在活动板601上的支撑杆9相互配合，用于稳定固定架8，由于支撑杆9可以选择与不同位置的齿牙801相互支撑，所以使得固定架8高度可调。固定架8 上固定有婴儿床10，通过将婴幼儿放置在婴儿床10上，减轻了穿戴者长时间怀抱婴儿手臂酸痛的情况，同时由于第二夹层6和活动板601可拆卸，从而扩大了输液衣的适用范围，即成人和婴幼儿均可以使用。成人输液时，拆下活动板进行输液，婴幼儿输液时，将活动板601安装在第二夹层6内，将婴幼儿放置在婴儿床上进行输液，同时可以根据怀抱婴儿的位置和穿戴者的舒适度，调节支撑杆9的位置，从而改变婴儿床的高度，减轻了穿戴者长时间怀抱婴幼儿手臂酸痛等情况。

[0022] 具体使用时，穿戴者需要进行两个调节，一是对输液高度的调节，二是对婴儿床高度的调节，使得整个输液过程方便，能有效的减轻穿戴者的负担。

[0023] 对于本领域技术人员而言，显然本实用新型不限于上述示范性实施例的细节，而且在不背离本实用新型的精神或基本特征的情况下，能够以其他的具体形式实现本实用新型。因此，无论从哪一点来看，均应将实施例看作是示范性的，而且是非限制性的，本实用新型的范围由所附权利要求而不是上述说明限定，因此旨在将落在权利要求的等同要件的含义和范围内的所有变化囊括在本实用新型内。不应将权利要求中的任何附图标记视为限制所涉及的权利要求。

[0024] 此外，应当理解，虽然本说明书按照实施方式加以描述，但并非每个实施方式仅包含一个独立的技术方案，说明书的这种叙述方式仅仅是为清楚起见，本领域技术人员应当将说明书作为一个整体，各实施例中的技术方案也可以经适当组合，形成本领域技术人员可以理解的其他实施方式。

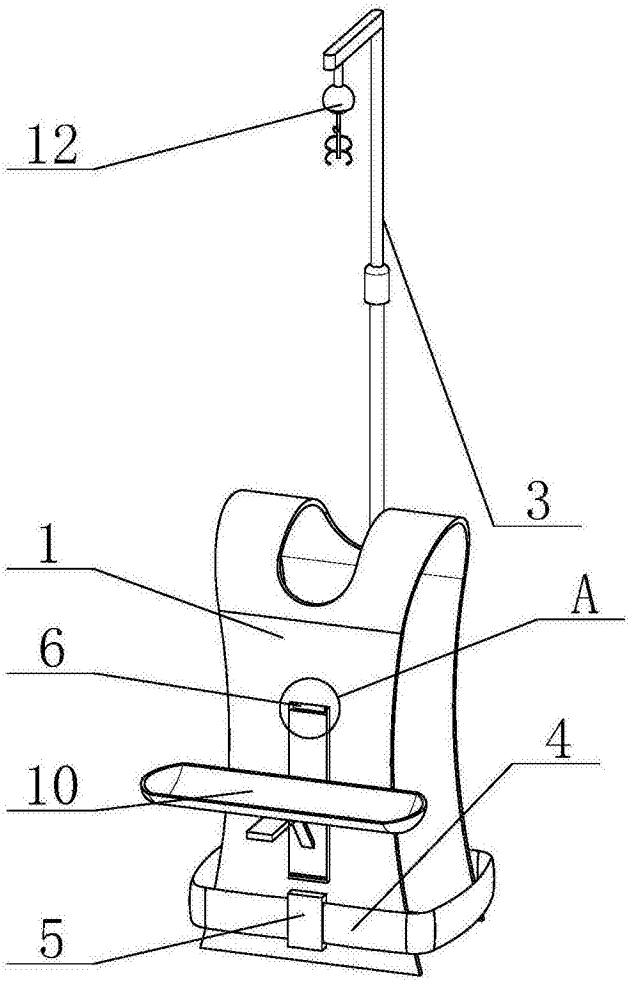

图1

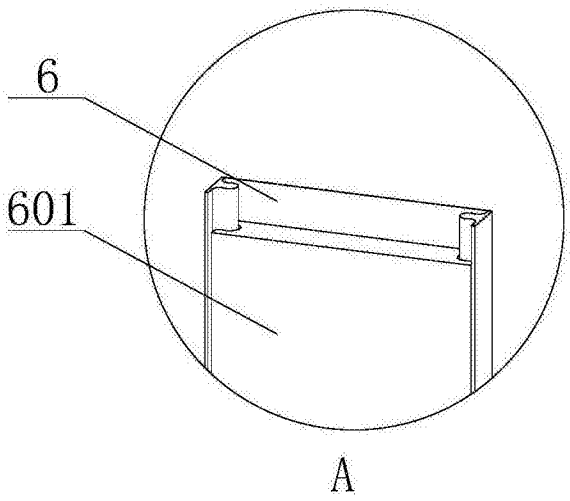

图2

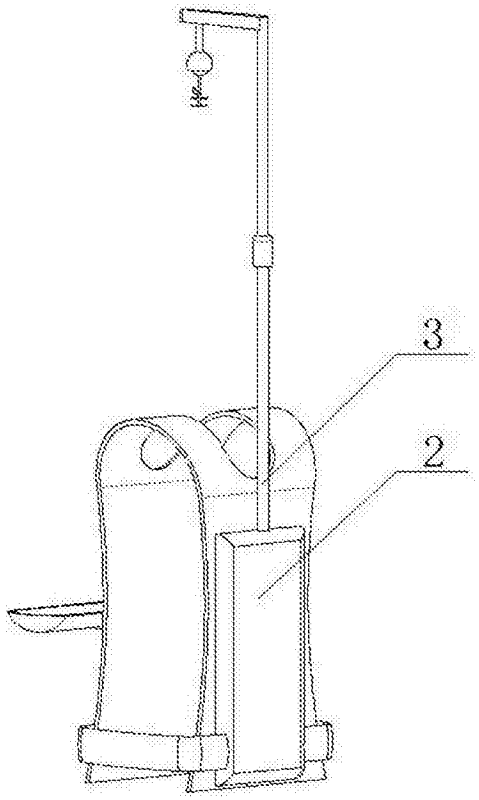

图3

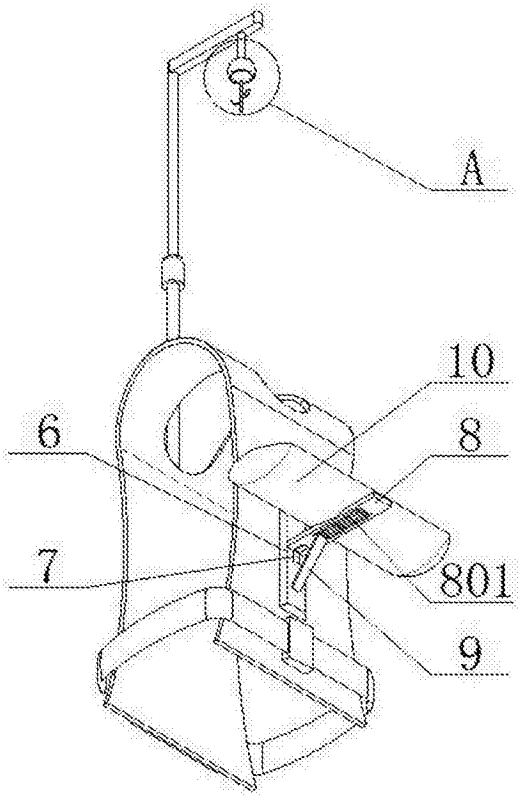

图4

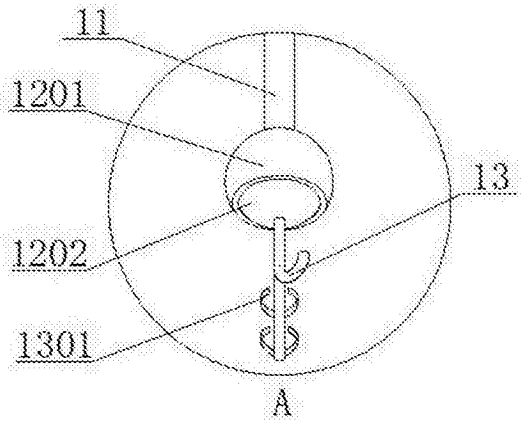

图5