RÉPUBLIQUE FRANÇAISE

INSTITUT NATIONAL
DE LA PROPRIÉTÉ INDUSTRIELLE

PARIS

(11) N° de publication : **2 527 255**
(A n'utiliser que pour les commandes de reproduction).

A1

DEMANDE DE BREVET D'INVENTION

(21) **N° 82 08754**

(54) **Serrure à barillet à deux positions stables.**

(51) Classification internationale (Int. Cl. ³). **E 05 C 1/16; E 05 B 33/00.**

(22) Date de dépôt ..... 19 mai 1982.

(33) (32) (31) Priorité revendiquée :

(41) Date de la mise à la disposition du public de la demande ..... B.O.P.I. — « Listes » n° 47 du 25-11-1983.

(71) Déposant : Société dite : NEIMAN SA. — FR.

(72) Invention de : Guy Neyret.

(73) Titulaire :

(74) Mandataire :

L'invention concerne une serrure à barillet à deux positions stables du type comprenant un barillet commandé par une clé et tourillonnant dans un alésage d'un corps, ainsi qu'un pêne de verrouillage mobile en translation sous l'action d'un excentrique solidaire du barillet coopérant avec une rainure du pêne.

Dans certaines applications, il est important que l'ensemble de la serrure soit rappelé vers ses deux positions de manière que les différentes pièces, en particulier le barillet, occupent alors des positions stables. L'une de ces positions stables, pour le barillet, permet l'extraction de la clé sans tâtonnements.

Pour obtenir ce retour à des positions stables, on utilise dans les serrures connus des moyens particuliers, en particulier des ressorts de torsion, qui entraînent des augmentations des coûts et de l'encombrement.

La présente invention vise à simplifier considérablement les serrures du type précédent en utilisant les moyens de translation du pêne pour obtenir le retour du barillet en ses deux positions stables.

A cet effet, la serrure selon l'invention est caractérisée par le fait que ladite rainure ménagée dans le pêne s'étend transversalement audit pêne depuis un bord latéral de celui-ci jusqu'à l'axe dudit pêne et comporte dans la zone axiale un élargissement opposé à l'extrémité libre du pêne, ledit pêne étant rappelé élastiquement vers sa position de verrouillage.

L'invention sera bien comprise à la lecture de la description suivante faite en se référant au dessin annexé dans lequel :

- la figure 1 est une vue schématique en perspective éclatée d'une serrure selon un exemple de réalisation de l'invention;
- la figure 2 est une vue en coupe transversale de la serrure de la figure 1, en position de déverrouillage;
- la figure 3 est analogue à la figure 2, la serrure étant en position de verrouillage, et
- les figures 4, 5 et 6 sont analogues aux figures 1, 2 et 3 respectivement, pour une variante de la serrure.

On se réfère tout d'abord aux figures 1 à 3. La serrure comprend un barillet 1 muni d'une tête 2 d'introduction d'une clé (non représentée) et présentant à l'extrémité opposée un téton axial excentré 3. Le barillet 1 tourillonne dans un alésage 4 d'un carter 5. Un pêne de verrouillage 6 est monté dans le boîtier 5 pour coulisser orthogonalement à l'axe du barillet 1.

Le téton 3 est logé dans une fente transversale 7 du pêne 6 qui s'étend depuis un bord latéral du pêne 6 jusqu'à l'axe de celui-ci. Dans la zone axiale, la rainure 7 présente un élargissement 8 opposé à l'extrémité de verrouillage 9 du pêne 6. Le pêne comporte en outre un évidement axial borgne 10 dans lequel est logé un ressort hélicoïdal 11 en appui sur le fond du logement de guidage 12 du pêne 6. La serrure est logée dans un alésage 15 d'un boîtier 13 comportant une rainure 14 de réception du pêne 6.

Le barillet 1 peut pivoter d'un quart de tour. Dans la position de déverrouillage (figure 2), le pêne 6 est effacé à l'intérieur du carter 5. Le téton 3 est logé au fond de l'élargissement 8 de la fente 7 et est maintenu dans cette position par le ressort 11 dont l'action est transmise radialement sur le téton 3.

Dans la position de verrouillage (figure 3), l'extrémité 9 du pêne 6 est engagée dans la rainure 14 du boîtier 13. Le téton 3 est logé dans l'extrémité périphérique de la fente 7, le barillet 1 étant arrêté par une butée (non représentée). Le ressort 11 tend à appuyer le barillet 1 sur cette butée, de sorte que la position est également stable.

Dans la variante des figures 4 à 6, les mêmes références désignent les mêmes éléments qu'aux figures 1 à 3. La fente 7, en dehors de l'élargissement 8, comporte une pente sensiblement radiale 7' qui assure un couple de rappel supérieur vers les positions stables et rend ainsi plus agréable la manoeuvre de la serrure. La fente 7 est élargie pour permettre le passage du téton 3.

REVENDICATIONS

1. Serrure à barillet à deux positions stables du type comprenant un barillet commandé par une clé et tourillonnant dans un alésage d'un corps, ainsi qu'un pêne de verrouillage mobile en translation sous l'action d'un excentrique solidaire du barillet coopérant avec une rainure du pêne, serrure caractérisée par le fait que ladite rainure (7) ménagée dans le pêne (6) s'étend transversalement audit pêne (6) depuis un bord latéral de celui-ci jusqu'à l'axe dudit pêne (6) et comporte dans la zone axiale un élargissement (8) opposé à l'extrémité libre (9) du pêne (6), ledit pêne (6) étant rappelé élastiquement vers sa position de verrouillage.

2. Serrure selon la revendication 1, dans laquelle ladite fente (7) comporte, en dehors de l'élargissement (8), une pente sensiblement radiale (7').

2527255

Fig. 1

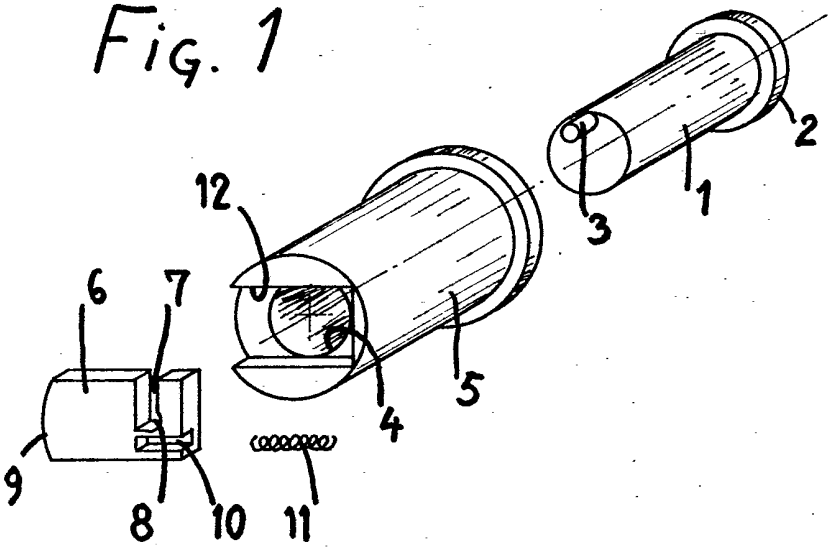

Fig. 2

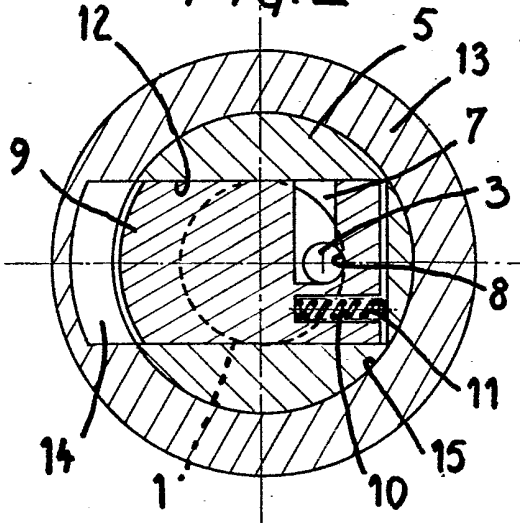

Fig. 3

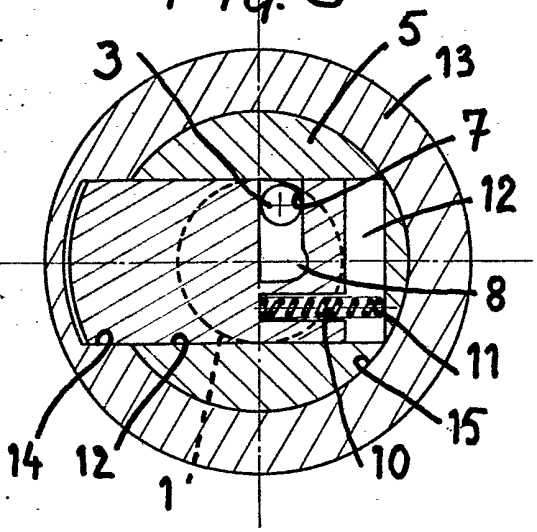

2527255

Fig. 4

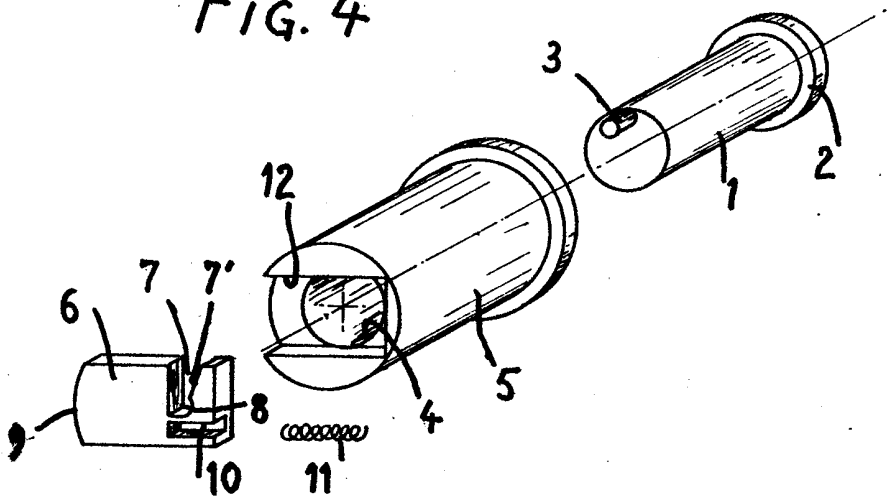

Fig. 5

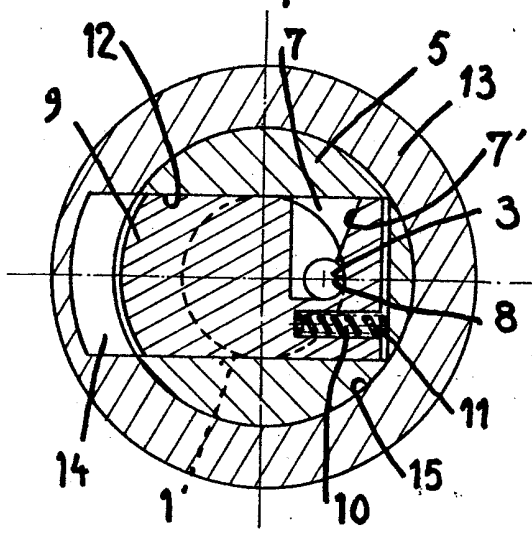

Fig. 6

