(19)中华人民共和国国家知识产权局

(12)实用新型专利

(10)授权公告号 CN 211555156 U
(45)授权公告日 2020.09.22

(21)申请号 201922388357.2

(22)申请日 2019.12.26

(73)专利权人 安阳师范学院
地址 455000 河南省安阳市弦歌大道436号

(72)发明人 韩国军 张晓慧

(74)专利代理机构 西安铭泽知识产权代理事务所(普通合伙) 61223
代理人 吴林

(51)Int.Cl.
G09B 5/06(2006.01)

权利要求书1页 说明书3页 附图2页

(54)实用新型名称

一种用于英语教学的多模态英语教学装置

(57)摘要

本实用新型公开的属于教学辅助器具技术领域,具体为一种用于英语教学的多模态英语教学装置,包括底板、控制器、语音播放器、电动伸缩杆、书写板和投影仪,所述底板的顶部设置有储物柜,所述储物柜的内腔右侧底部设置所述控制器,本装通过设置有语音播放器,教员讲课时可以播放英语听力资料,对学员进行听力练习,通过设置有书写板,教员可以根据需要在书写板上书写知识要点,大大提升教学质量,通过设置有电动伸缩杆,教员可以根据自身需要调节书写板的高度,大大提高便捷性,且书写板正反面可以转动切换,大大提升书写面积,通过设置有投影仪,可以连接电脑将多媒体英语教学资料投影在幕布或者墙壁上,进一步提高教学质量。

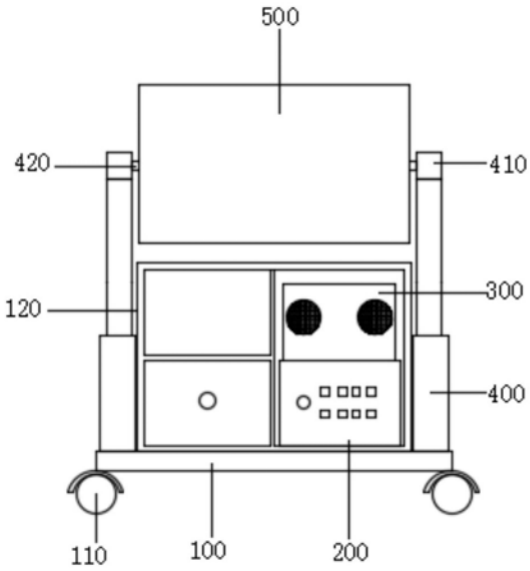

CN 211555156 U

1.一种用于英语教学的多模态英语教学装置,其特征在于:包括底板(100)、控制器(200)、语音播放器(300)、电动伸缩杆(400)、书写板(500)和投影仪(600),所述底板(100)的顶部设置有储物柜(120),所述储物柜(120)的内腔右侧底部设置所述控制器(200),所述控制器(200)的顶部设置所述语音播放器(300),所述底板(100)的顶部左侧中间和顶部右侧均设置所述电动伸缩杆(400),两个所述电动伸缩杆(400)的顶部均设置有固定块(410),两个所述固定块(410)的相视一侧均设置有转轴(420),两个所述转轴(420)分别转动连接所述书写板(500)的左侧壁中间和右侧壁中间,所述底板(100)的后侧壁顶部中间设置有投影仪放置板(130),所述投影仪放置板(130)的内腔底部设置所述投影仪(600),所述控制器(200)电性连接所述语音播放器(300)、所述电动伸缩杆(400)和所述投影仪(600)。

2.根据权利要求1所述的一种用于英语教学的多模态英语教学装置,其特征在于:所述底板(100)的底部四角均设置有万向轮(110),所述万向轮(110)内设置有制动装置,所述万向轮(110)上设置有制动块。

3.根据权利要求1所述的一种用于英语教学的多模态英语教学装置,其特征在于:所述储物柜(120)的内腔左侧底部设置有储物抽屉,所述储物柜(120)的内腔左侧顶部设置有储物槽。

4.根据权利要求1所述的一种用于英语教学的多模态英语教学装置,其特征在于:所述控制器(200)的前侧壁中间设置有控制按键。

5.根据权利要求1所述的一种用于英语教学的多模态英语教学装置,其特征在于:所述投影仪放置板(130)的内腔底部设置有橡胶防滑垫。

6.根据权利要求1所述的一种用于英语教学的多模态英语教学装置,其特征在于:所述储物柜(120)的顶部中间设置有固定槽(510)。

一种用于英语教学的多模态英语教学装置

技术领域

[0001] 本实用新型涉及教学辅助器具技术领域，具体为一种用于英语教学的多模态英语教学装置。

背景技术

[0002] 英语教学是指对于英语是或者不是第一语言的人进行教授英语的过程。英语教学涉及多种专业理论知识，包括语言学、第二语言习得、词汇学、句法学、文体学、语料库理论、认知心理学等内容，英语教学是一个循序渐进的过程，无论是对于英语是或者不是第一语言的人来说，英语学习在全球化快速发展的今天都是至关重要的。现有的多模态英语教学装置不具备投影功能，不能将课程内容投影放大工学员观看学习，并且有些重要的知识点学员是无法自己通过观看领悟的，需要教员进行书写在黑板上进行讲解。

实用新型内容

[0003] 本部分的目的在于概述本实用新型的实施方式的一些方面以及简要介绍一些较佳实施方式。在本部分以及本申请的说明书摘要和实用新型名称中可能会做些简化或省略以避免使本部分、说明书摘要和实用新型名称的目的模糊，而这种简化或省略不能用于限制本实用新型的范围。

[0004] 鉴于现有用于英语教学的多模态英语教学装置存在的问题，提出了本实用新型。

[0005] 因此，本实用新型的目的是提供一种用于英语教学的多模态英语教学装置，本装通过设置有语音播放器，教员讲课时可以播放英语听力资料，对学员进行听力练习，通过设置有书写板，教员可以根据需要在书写板上书写知识要点，大大提升教学质量，通过设置有电动伸缩杆，教员可以根据自身需要调节书写板的高度，大大提高便捷性，且书写板正反面可以转动切换，大大提升书写面积，通过设置有投影仪，可以连接电脑将多媒体英语教学资料投影在幕布或者墙壁上，进一步提高教学质量。

[0006] 为解决上述技术问题，根据本实用新型的一个方面，本实用新型提供了如下技术方案：

[0007] 一种用于英语教学的多模态英语教学装置，其包括：底板、控制器、语音播放器、电动伸缩杆、书写板和投影仪，所述底板的顶部设置有储物柜，所述储物柜的内腔右侧底部设置所述控制器，所述控制器的顶部设置所述语音播放器，所述底板的顶部左侧中间和顶部右侧均设置所述电动伸缩杆，两个所述电动伸缩杆的顶部均设置有固定块，两个所述固定块的相视一侧均设置有转轴，两个所述转轴分别转动连接所述书写板的左侧壁中间和右侧壁中间，所述底板的后侧壁顶部中间设置有投影仪放置板，所述投影仪放置板的内腔底部设置所述投影仪，所述控制器电性连接所述语音播放器、所述电动伸缩杆和所述投影仪。

[0008] 作为本实用新型所述的一种用于英语教学的多模态英语教学装置的一种优选方案，其中：所述底板的底部四角均设置有万向轮，所述万向轮内设置有制动装置，所述万向轮上设置有制动块。

[0009] 作为本实用新型所述的一种用于英语教学的多模态英语教学装置的一种优选方案，其中：所述储物柜的内腔左侧底部设置有储物抽屉，所述储物柜的内腔左侧顶部设置有储物槽。

[0010] 作为本实用新型所述的一种用于英语教学的多模态英语教学装置的一种优选方案，其中：所述控制器的前侧壁中间设置有控制按键。

[0011] 作为本实用新型所述的一种用于英语教学的多模态英语教学装置的一种优选方案，其中：所述投影仪放置板的内腔底部设置有橡胶防滑垫。

[0012] 作为本实用新型所述的一种用于英语教学的多模态英语教学装置的一种优选方案，其中：所述储物柜的顶部中间设置有固定槽。

[0013] 与现有技术相比，本实用新型的有益效果是：本装通过设置有语音播放器，教员讲课时可以播放英语听力资料，对学员进行听力练习，通过设置有书写板，教员可以根据需要在书写板上书写知识要点，大大提升教学质量，通过设置有电动伸缩杆，教员可以根据自身需要调节书写板的高度，大大提高便捷性，且书写板正反面可以转动切换，大大提升书写面积，通过设置有投影仪，可以连接电脑将多媒体英语教学资料投影在幕布或者墙壁上，进一步提高教学质量。

附图说明

[0014] 为了更清楚地说明本实用新型实施方式的技术方案，下面将将结合附图和详细实施方式对本实用新型进行详细说明，显而易见地，下面描述中的附图仅仅是本实用新型的一些实施方式，对于本领域普通技术人员来讲，在不付出创造性劳动性的前提下，还可以根据这些附图获得其它的附图。其中：

[0015] 图1为实用新型结构示意图；

[0016] 图2为本实用新型固定槽结构示意图；

[0017] 图3为本实用新型投影仪结构示意图。

[0018] 图中：底板100、万向轮110、储物柜120、投影仪放置板130、控制器200、语音播放器300、电动伸缩杆400、固定块410、转轴420、书写板500、固定槽 510、投影仪600。

具体实施方式

[0019] 为使本实用新型的上述目的、特征和优点能够更加明显易懂，下面结合附图对本实用新型的具体实施方式做详细的说明。

[0020] 在下面的描述中阐述了很多具体细节以便于充分理解本实用新型，但是本实用新型还可以采用其他不同于在此描述的其它方式来实施，本领域技术人员可以在不违背本实用新型内涵的情况下做类似推广，因此本实用新型不受下面公开的具体实施方式的限制。

[0021] 其次，本实用新型结合示意图进行详细描述，在详述本实用新型实施方式时，为便于说明，表示器件结构的剖面图会不依一般比例作局部放大，而且所述示意图只是示例，其在此不应限制本实用新型保护的范围。此外，在实际制作中应包含长度、宽度及深度的三维空间尺寸。

[0022] 为使本实用新型的目的、技术方案和优点更加清楚，下面将结合附图对本实用新型的实施方式作进一步地详细描述。

[0023] 本实用新型提供如下技术方案:一种用于英语教学的多模态英语教学装置,包括;底板100、控制器200、语音播放器300、电动伸缩杆400、书写板500 和投影仪600。

[0024] 请参阅图1和图3,底板100包括万向轮110、储物柜120和投影仪放置板 130,万向轮110设置在底板100的底部四角,储物柜120设置在底板100的顶部,投影仪放置板130设置在储物柜120的后侧壁顶部中间,底板100用于承载各部件,万向轮110用于将本装置进行移动,储物柜120用于存放教员的随身物品,投影仪放置板130用于放置投影仪600;

[0025] 请参阅图1,控制器200设置在储物柜120的内腔底部右侧,控制器200用于控制语音播放器300、电动伸缩杆400和投影仪600;

[0026] 请参阅图1,语音播放器300设置在控制器200的顶部,语音播放器300用于播放英语听力资料;

[0027] 请参阅图1,电动伸缩杆400包括固定块410和转轴420,两个电动伸缩杆400分别设置在底板100的顶部左侧中间和顶部右侧中间,两个固定块410分别设置在两个电动伸缩杆400的顶部,两个转轴420分别设置在两个固定块410 的相视一侧,电动伸缩杆400用于调节书写板500的高度,固定块410用于固定转轴420,转轴420用于和书写板500转动连接;

[0028] 请参阅图1,书写板500包括固定槽510,书写板500的左侧壁中间和右侧壁中间均转动连接于转轴420,固定槽510设置在储物柜120的顶部中间,书写板500用于教员进行书写,固定槽510用于固定书写板500;

[0029] 请参阅图1,投影仪600设置在投影仪放置板130的内腔底部,投影仪600 用于连接电脑将多媒体英语教学资料投影在幕布或墙壁上进行播放。

[0030] 工作原理:本技术领域的技术人员将本装置接入外接电源,通过控制器200 控制语音播放器300进行工作,从而进行英语听力资料播放,控制器300控制电动伸缩杆400升降从而调节书写板500的高度,将书写板500保持与储物柜 120的顶部垂直的状态,电动伸缩杆400收缩降低书写板500的高度,直至书写板500的底部卡在固定槽510内,即可固定书写板500进行书写,当书写面积不足时,可将书写板500通过转轴420转动进行正反面切换,当需要使用投影仪600时,将书写板500通过转轴420转动至与储物柜120平行,再控制电动伸缩杆400向下收缩,降低书写板500的高度,直至书写板500与储物柜120 相接触,此时书写板500不会遮挡学员的视线,再将投影仪600连接电脑并投影多媒体英语教学资料。

[0031] 虽然在上文中已经参考实施方式对本实用新型进行了描述,然而在不脱离本实用新型的范围的情况下,可以对其进行各种改进并且可以用等效物替换其中的部件。尤其是,只要不存在结构冲突,本实用新型所披露的实施方式中的各项特征均可通过任意方式相互结合起来使用,在本说明书中未对这些组合的情况进行穷举性的描述仅仅是出于省略篇幅和节约资源的考虑。因此,本实用新型并不局限于文中公开的特定实施方式,而是包括落入权利要求的范围内的所有技术方案。

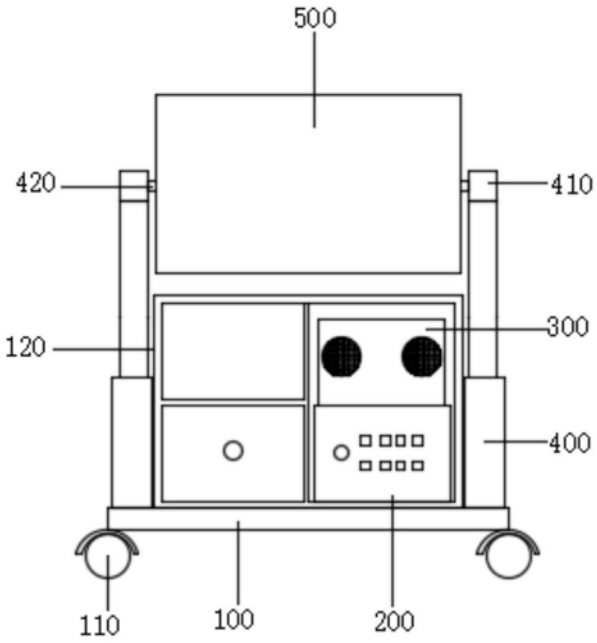

图1

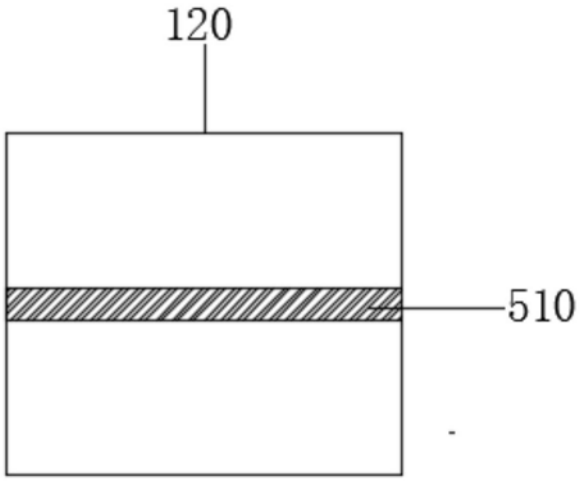

图2

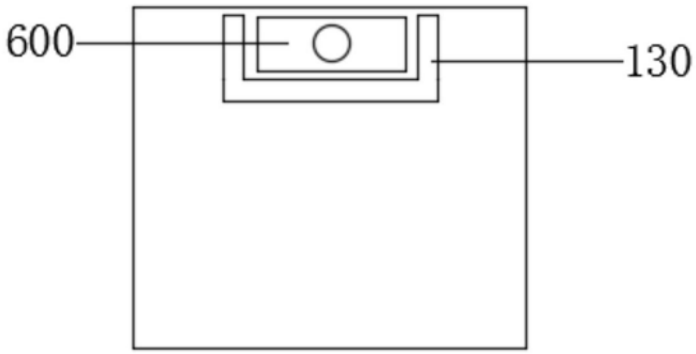

图3