(19)中华人民共和国国家知识产权局

(12)实用新型专利

(10)授权公告号 CN 201884301 U
(45)授权公告日 2011.06.29

(21)申请号 201020658705.X

(22)申请日 2010.12.14

(73)专利权人 张沛垚
地址 250001 山东省济南市历下区益寿路3号历下实验小学

(72)发明人 张沛垚

(74)专利代理机构 济南舜源专利事务所有限公司 37205
代理人 苗峻

(51)Int.Cl.
F04D 25/08(2006.01)

权利要求书 1 页 说明书 2 页 附图 1 页

(54)实用新型名称

一种太阳能风扇

(57)摘要

本实用新型涉及一种节能装置，具体涉及一种可转化、储存并以太阳能为能源的风扇，该风扇的主要特点在于安装了带有能将太阳能转化为电能并储存的蓄电池，以及与该蓄电池制为一体的电机，采用这种设计后，可以有效的降低电扇对于传统电能的依赖，充分的利用太阳能资源，达到了节能减排的目的，适合在太阳能富集的山区使用。

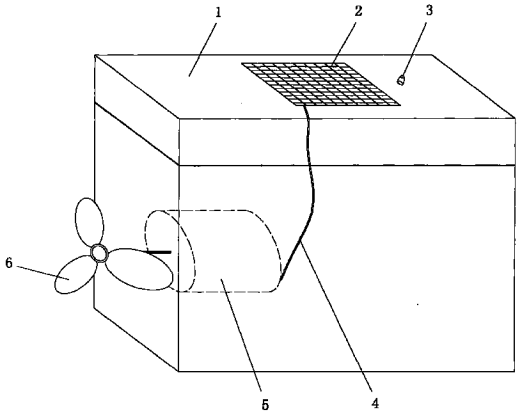

CN 201884301 U

1. 一种太阳能风扇，该风扇包括壳体 (1)，其特征在于：壳体 (1) 上表面设置有太阳能电池板 (2)，太阳能电池板 (2) 与壳体内的蓄电池电连接，蓄电池与电机安放在同一箱体 (5) 内，电机上连接有风扇的转轴。

2. 根据权利要求 1 所述的风扇，其特征在于：所述的壳体 (1) 上表面设置有电源指示灯 (3)。

一种太阳能风扇

技术领域

[0001] 本实用新型涉及一种节能装置，具体涉及一种可转化、储存并以太阳能为能源的风扇。

背景技术

[0002] 传统风扇均是采用电源带动电机转动来实现扇叶的旋转，对于许多电力供应不足的地区而言，严重限制了电扇的使用，特别是一些山区，拥有较长的光照时间，太阳能储量丰富，由于技术上的原因，却没有很好的利用这些资源，造成了资源的浪费，同时由于许多诸如电风扇之类的电器无法使用，大大降低了人们的生活水平。

发明内容

[0003] 针对现有技术存在的诸多不足之处，本实用新型提供了一种可转化、储存并以太阳能为能源的风扇，该风扇的主要特点在于安装了带有能将太阳能转化为电能并储存的蓄电池，以及与该蓄电池制为一体的电机，采用这种设计后，可以有效的降低电扇对于传统电能的依赖，充分的利用太阳能资源，达到了节能减排的目的，适合在太阳能富集的山区使用。

[0004] 本实用新型所采用的具体技术方案是：该风扇包括壳体，壳体上表面设置有太阳能电池板，太阳能电池板与壳体内的蓄电池电连接，蓄电池与电机安放在同一箱体内，电机上连接有风扇的转轴。

[0005] 采用这种设计后，太阳能电池板可以将吸收的太阳能快速的转化为电能，并储存在蓄电池中，实现电扇的长期稳定运转，之所以将电机与蓄电池安放在同一箱体内，主要节约了空间，同时减少了蓄电池与电机之间通过电线连接而导致的能量损耗，进一步的节能，同时，在维修时也方便取出，避免了分别拆解的难题。

[0006] 为了实现对于蓄电池状况的掌控，在壳体上表面上还设置有电源指示灯，主要可以直观的看到电池的蓄电情况，以决定是否要继续充电。

[0007] 综上所述，采用这种设计后，可以有效的降低电扇对于传统电能的依赖，充分的利用太阳能资源，达到了节能减排的目的，适合在太阳能富集的山区使用。

附图说明

[0008] 图 1 为本实用新型所述太阳能电扇的结构剖示图；

[0009] 图中 1 为壳体，2 为太阳能电池板，3 为电源指示灯，4 为电线，5 为箱体，6 为扇叶。

具体实施方式

[0010] 一种太阳能风扇，该风扇包括壳体 1，壳体 1 上表面设置有太阳能电池板 2，太阳能电池板 2 与壳体内的蓄电池通过电线 4 电连接，蓄电池与电机安放在同一箱体 5 内，电机上连接有风扇的转轴；

[0011] 所述的壳体 1 上表面设置有电源指示灯 3。

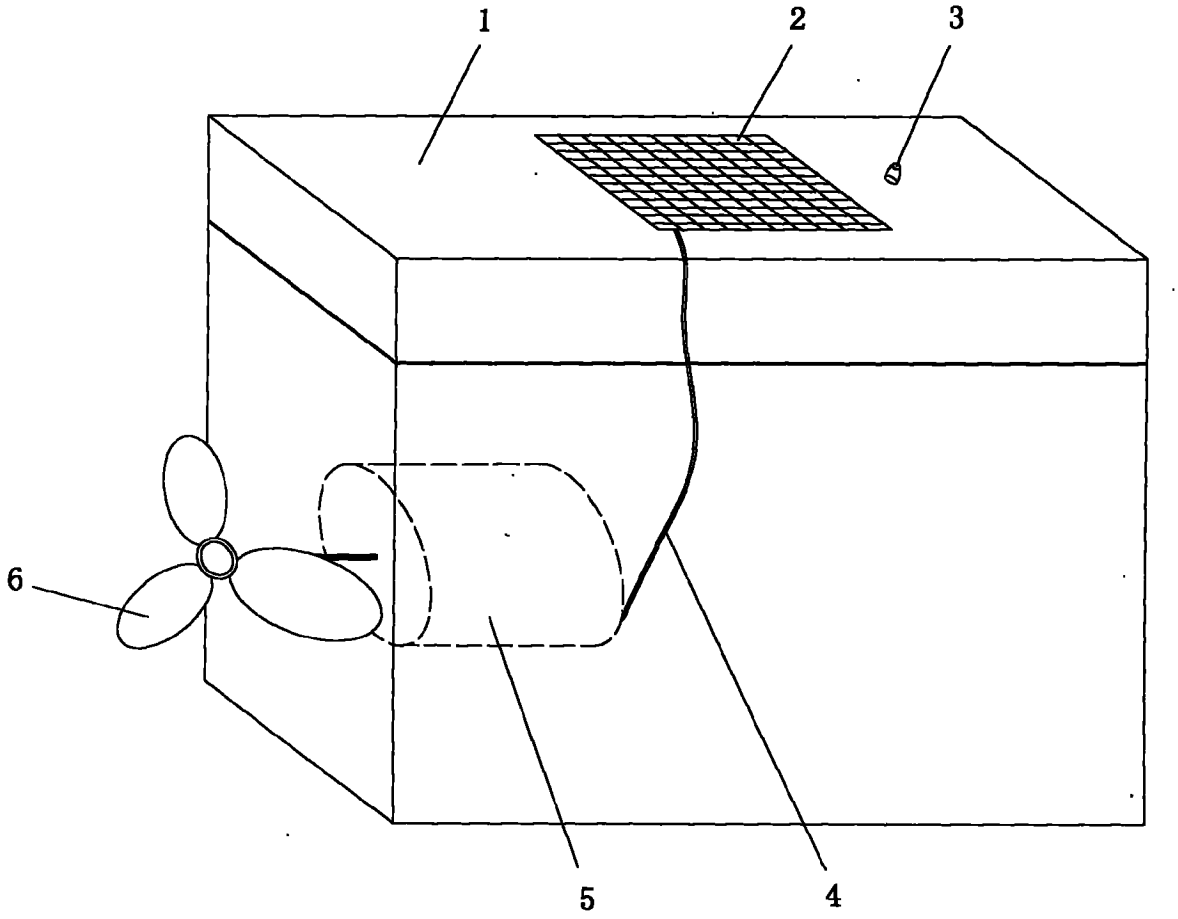

图 1