(19)中华人民共和国国家知识产权局

(12)实用新型专利

(10)授权公告号 CN 202470117 U
(45)授权公告日 2012.10.03

(21)申请号 201220099530.2

(22)申请日 2012.03.08

(73)专利权人 湖州师范学院
地址 313000 浙江省湖州吴兴区学士路 1 号

(72)发明人 葛铭敏 石明庆

(51)Int.Cl.
F24B 1/18(2006.01)
F24F 6/02(2006.01)

权利要求书 1 页 说明书 1 页 附图 1 页

(54)实用新型名称

取暖加湿两用家用煤炉

(57)摘要

本实用新型涉及一种取暖加湿两用家用煤炉。该家用煤炉包括煤炉主体(1)和排烟管道(2),所述排烟管道(2)的外围设置注水套管(3),所述注水套管(3)的上部设置漏斗(4),所述注水套管(3)上设置一段弯折管道(5),所述漏斗(4)固定在弯折管道(5)上。本实用新型结构简单,操作方便,可以达到取暖加湿双重功用。

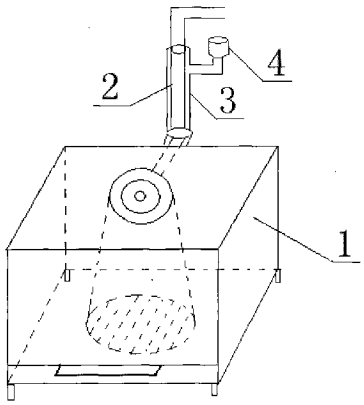

CN 202470117 U

1. 一种取暖加湿两用家用煤炉，包括煤炉主体 (1) 和排烟管道 (2)，其特征在于：所述排烟管道 (2) 的外围设置注水套管 (3)。

2. 如权利要求 1 所述的一种取暖加湿两用家用煤炉，其特征在于：所述注水套管 (3) 的上部设置漏斗 (4)。

3. 如权利要求 2 所述的一种取暖加湿两用家用煤炉，其特征在于：所述注水套管 (3) 上设置一段弯折管道 (5)，所述漏斗 (4) 固定在弯折管道 (5) 上。

取暖加湿两用家用煤炉

技术领域

[0001] 本实用新型属于日常生活用品技术领域，涉及一种取暖加湿两用家用煤炉。

背景技术

[0002] 煤炉是农村常用的一种取暖设备。常见的煤炉如图 1 所示，由煤炉主体与排烟管道构成。该种煤炉的缺点是煤炉主体内产生的热量相当一部分随排烟管道直接排放出去，从而造成热量的浪费。

实用新型内容

[0003] 本实用新型的目的在于提供一种取暖加湿两用家用煤炉。

[0004] 为了实现上述目的，本实用新型的技术方案如下：一种取暖加湿两用家用煤炉，包括煤炉主体和排烟管道，所述排烟管道的外围设置注水套管。

[0005] 作为进一步的技术方案，所述注水套管的上部设置漏斗。

[0006] 作为再进一步的技术方案，所述注水套管上设置一段弯折管道，所述漏斗固定在弯折管道上。

[0007] 由于排烟管道的外围设置了注水套管，当煤炉加热时，利用排烟管道的热量加热自来水，自来水受热蒸发可以起到加湿空气、减缓干燥的作用。

[0008] 本实用新型结构简单，操作方便，可以达到取暖加湿双重功用。

附图说明

[0009] 图 1 为现有技术中煤炉的结构示意图。

[0010] 图 2 为本实用新型的结构示意图。

[0011] 图中，1 为煤炉主体，2 为排烟管道，3 为注水套管，4 为漏斗，5 为弯折管道。

具体实施方式

[0012] 实施例 1

[0013] 如图 2 所示，一种取暖加湿两用家用煤炉，包括煤炉主体 1 和排烟管道 2，排烟管道 2 的外围设置注水套管 3，注水套管 3 上设置一段弯折管道 5，弯折管道 5 上固定有漏斗 4。

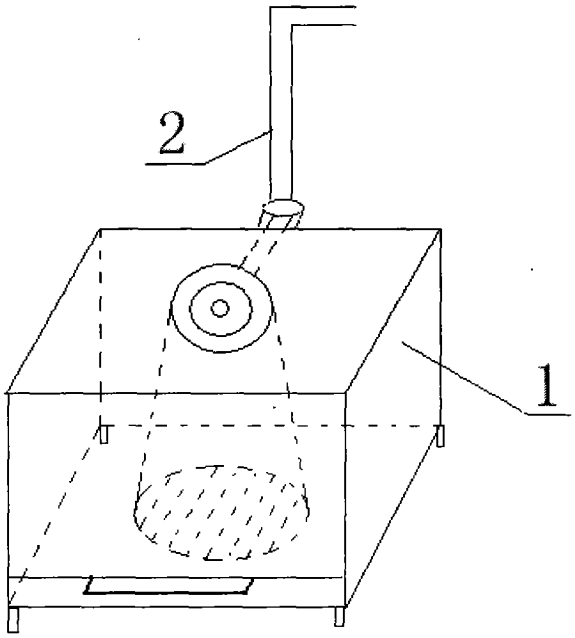

图 1

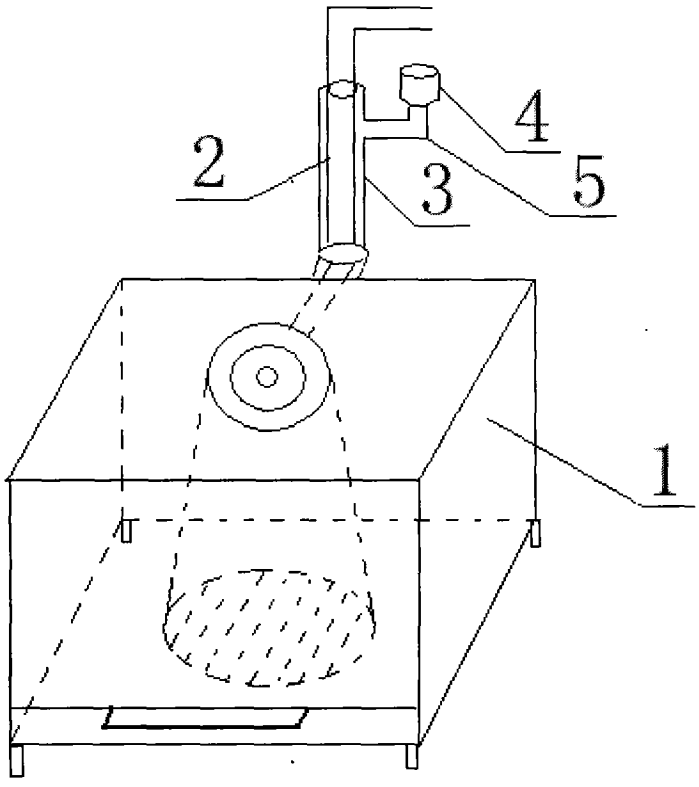

图 2