D209632

(19)中華民國智慧財產局

(12)設計說明書公告本　**(11)證書號數：TW D209632 S**

(45)公告日： 中華民國 110 (2021) 年 01 月 21 日

(21)申請案號：109303690　(22)申請日： 中華民國 109 (2020) 年 07 月 08 日

(51)LOC.(11)Cl.：13-03

(30)優先權：2020/01/09　日本　2020-000231

(71)申請人：日商ＩＤＥＣ股份有限公司 (日本) IDEC CORPORATION　(JP)
日本

(72)設計人：土岐侑丞 DOKI, YUSUKE (JP) ；境井貴行 SAKAI, TAKAYUKI (JP) ；石見崇 IWAMI, TAKASHI (JP)

(74)代理人：閻啓泰；林景郁

(56)參考文獻：

JP	D1137737	JP	D1137886
JP	D1137887	JP	D1122140
JP	D1303919	JP	D1304181
JP	D1310586		

審查人員：呂正和

圖式數：13 共 14 頁

(54)名稱

開關用接點單元

代表圖：

TW D209632 S

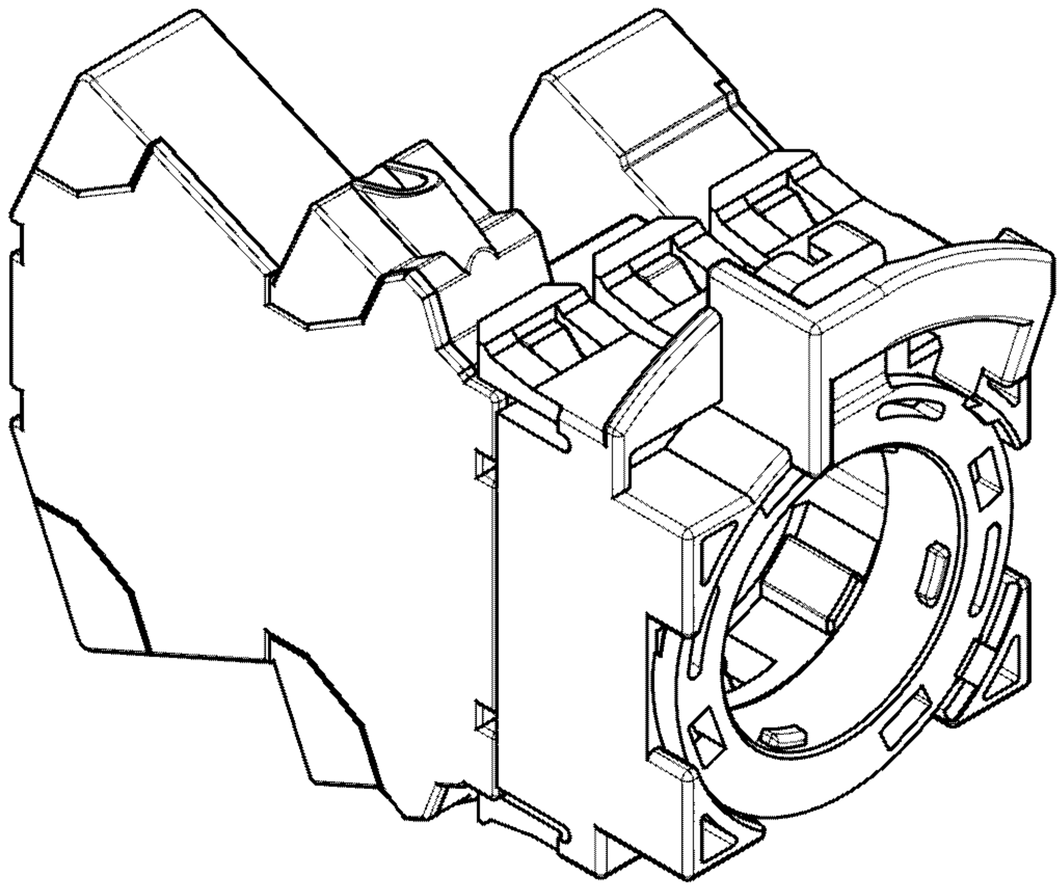

【立體圖1】

公告本

109年08月28日 所提補正

D209632

【設計說明書】

【中文設計名稱】　開關用接點單元

【物品用途】

【0001】本物品係安裝於開關之操作單元而使用之開關用接點單元，且於與操作單元之連接中所使用之連接單元上將2種開關用接點塊各安裝1個而構成。作為一例，本物品係安裝於按鈕開關之操作單元而使用(參照顯示使用狀態之參考圖)。構成本物品之接點塊係以與操作單元之操作連動並藉由操作子(參照顯示各部位名稱之參考圖1)進行動作來切換接點之on/off之方式構成。再者，各接點塊設有能與端子連接之推入式之端子插入孔、用於解除端子向該端子插入孔之連接之推桿部、及導通確認用孔(參照顯示各部位名稱之參考圖2)。推桿部之表面形成有凹部，藉由將一字形螺絲起子嵌入該凹部並壓入推桿部，解除端子之連接。

【設計說明】

【0002】省略內部構造之A-A端面之剖視圖亦特定本案欲主張設計之外觀型態。於各部位表面所顯示之細線皆用於特定立體表面之形狀。

【設計圖式】

（指定代表圖）

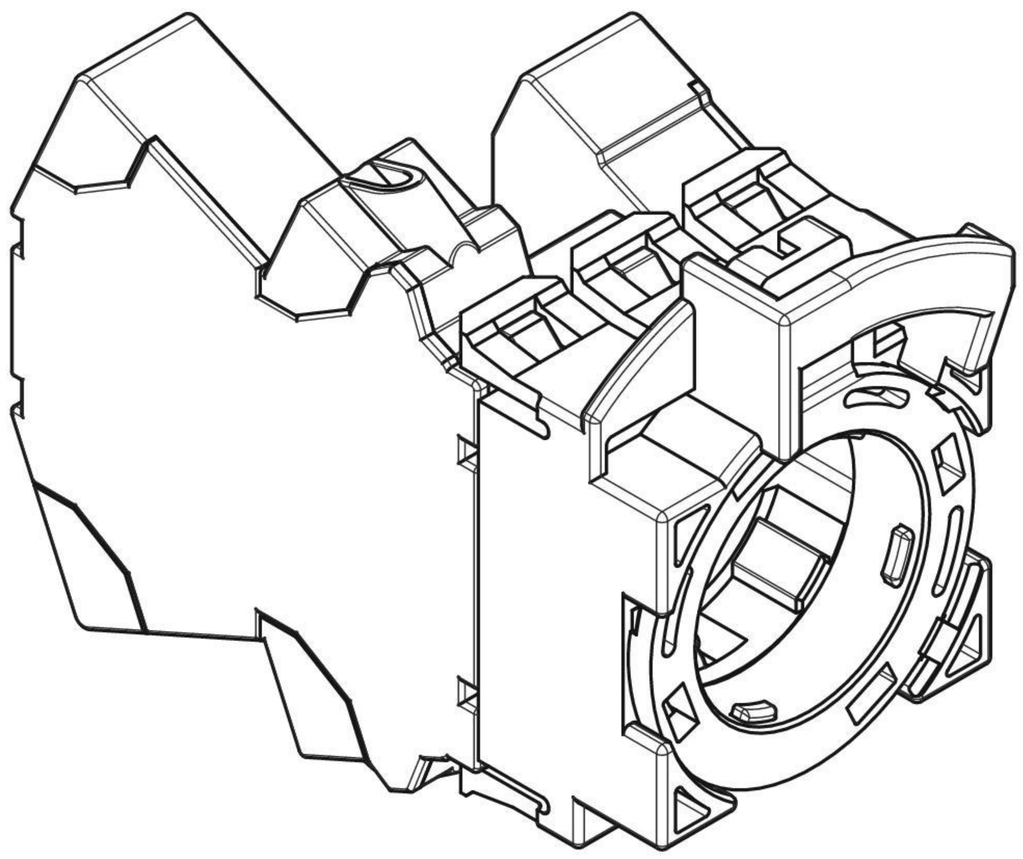

【立體圖1】

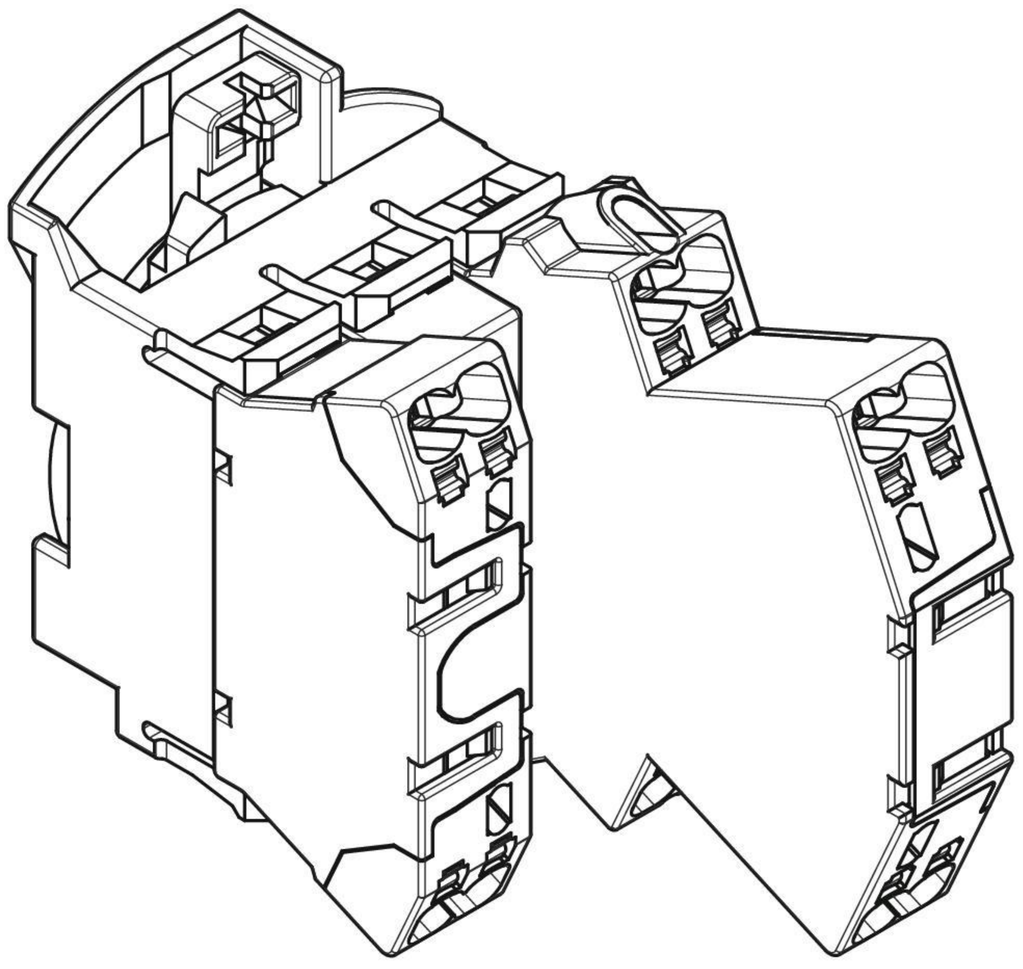

【立體圖2】

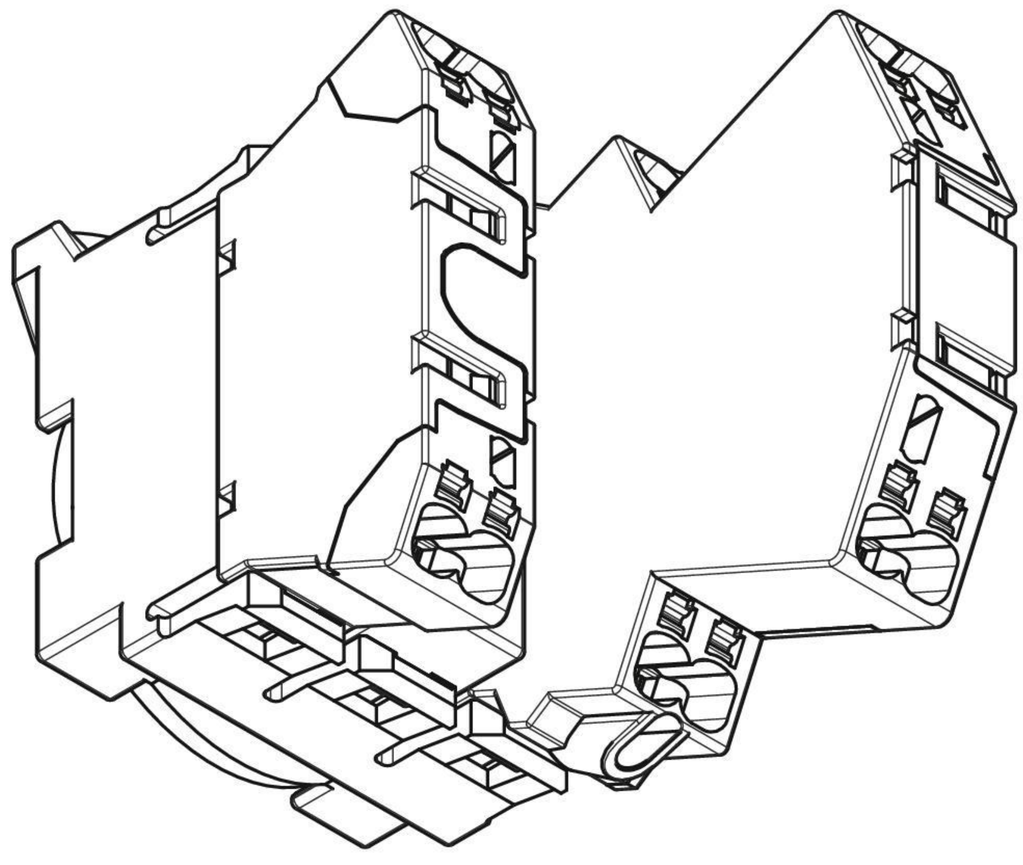

【立體圖3】

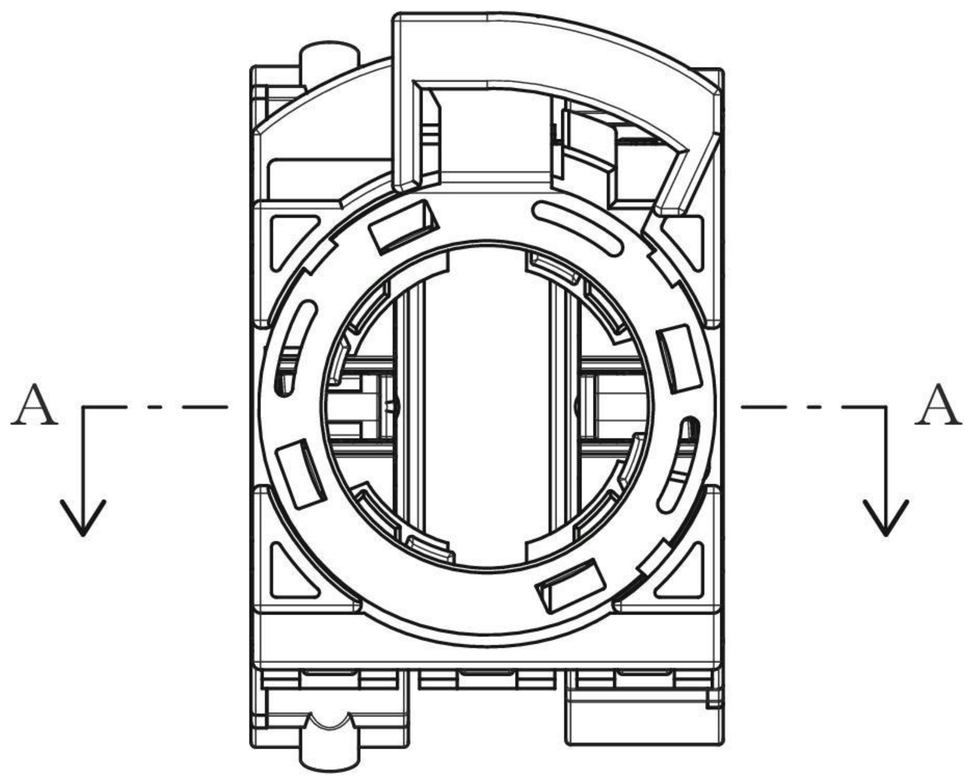

【前視圖】

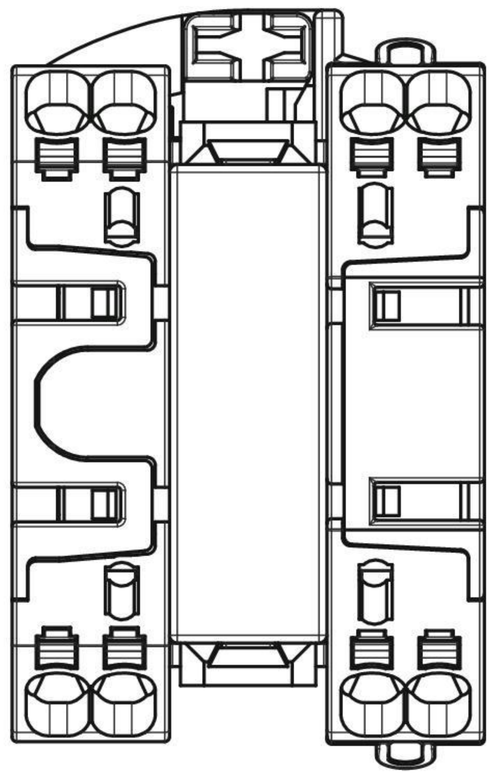

【後視圖】

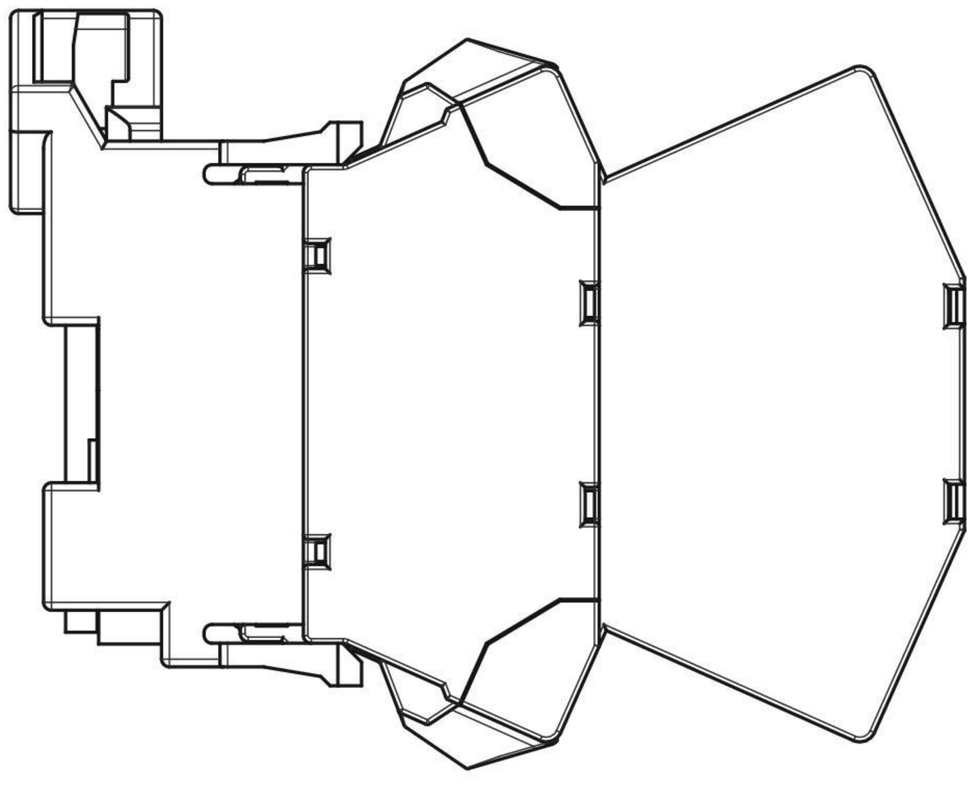

【右側視圖】

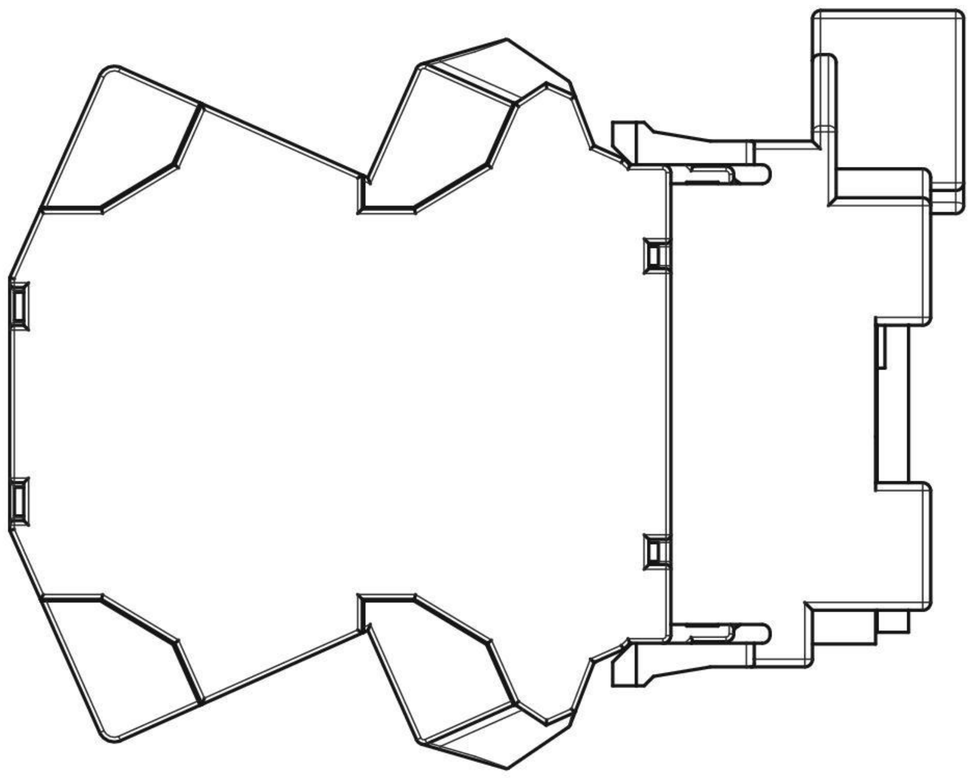

【左側視圖】

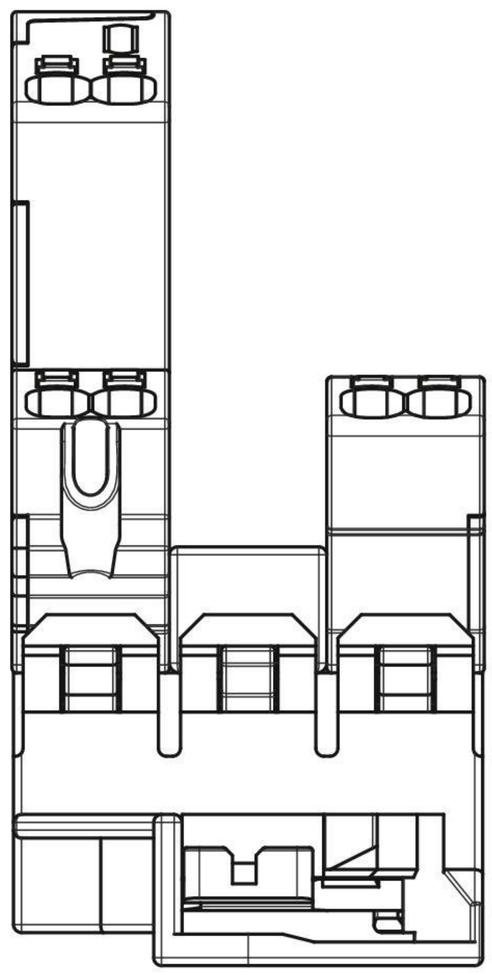

【俯視圖】

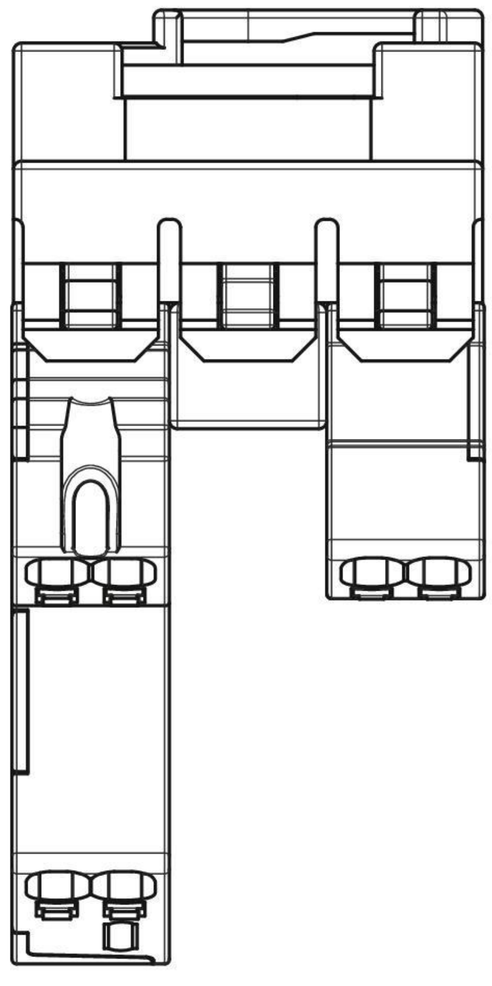

【仰視圖】

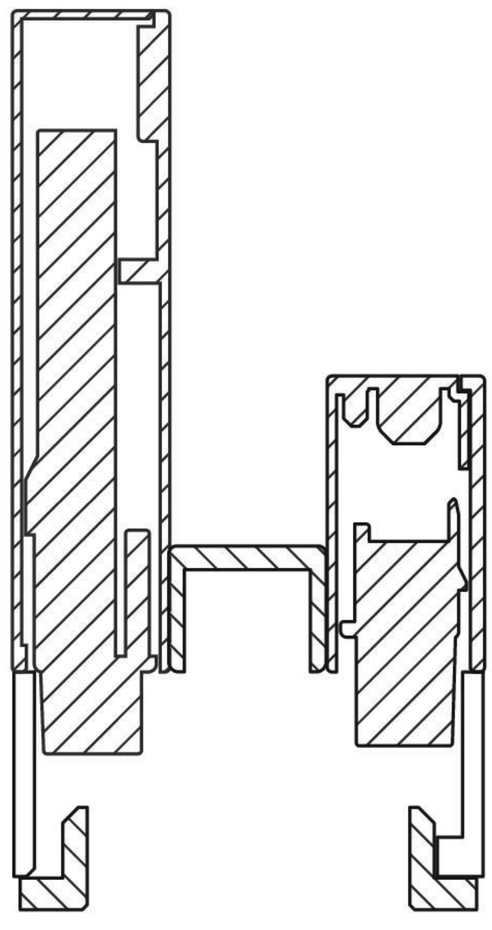

【省略內部構造之A-A端面之剖視圖】

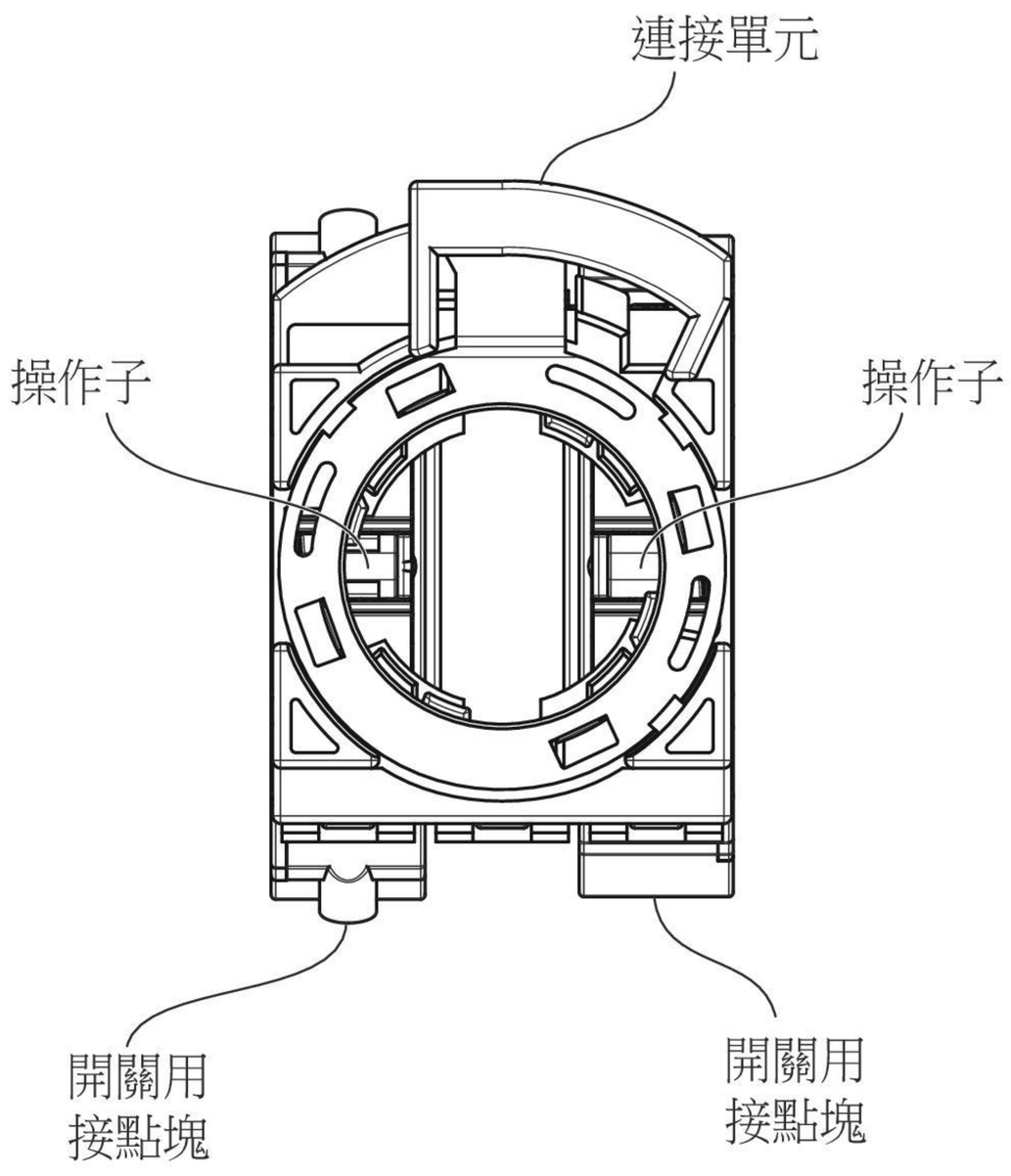

【顯示各部位名稱之參考圖1】

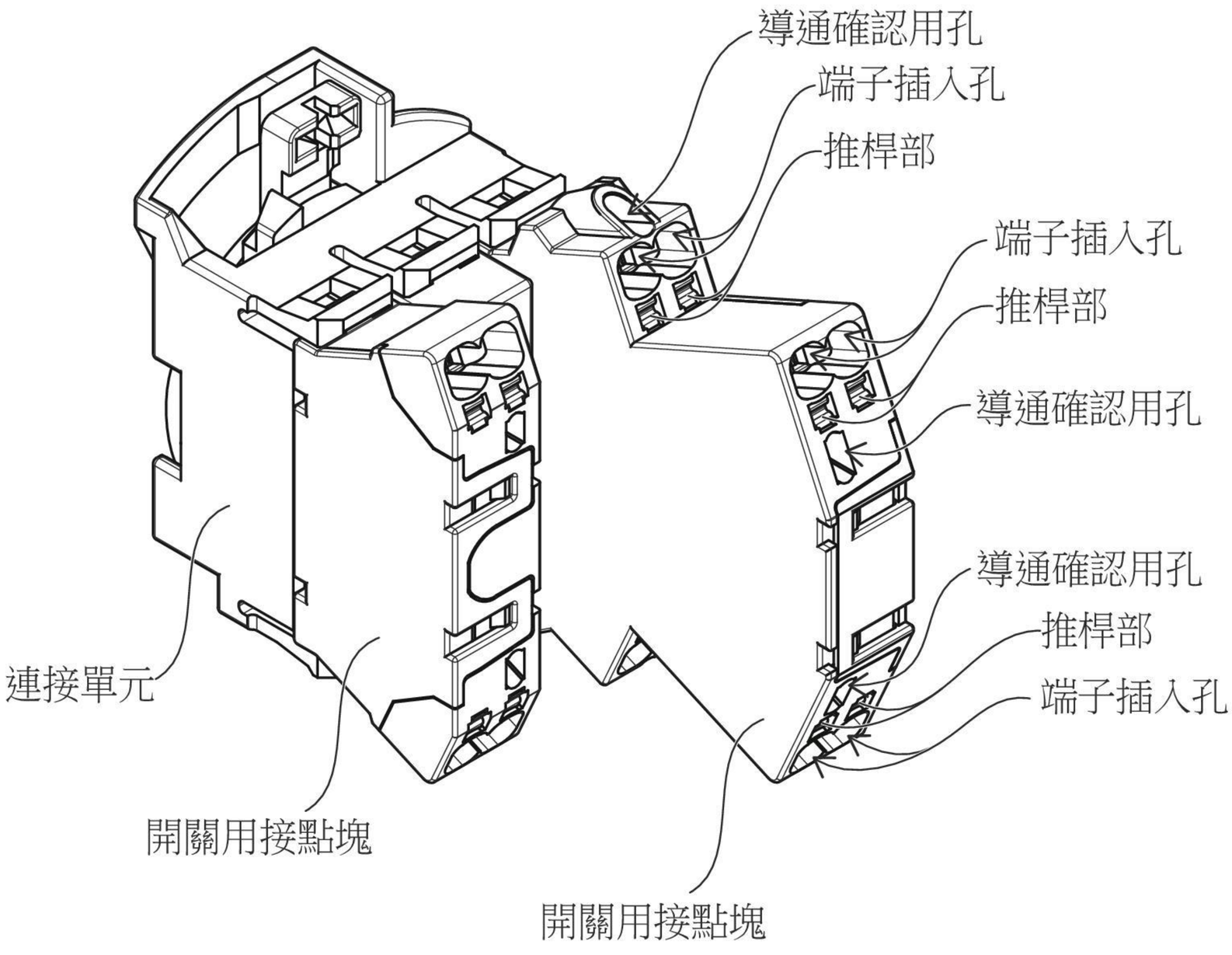

【顯示各部位名稱之參考圖2】

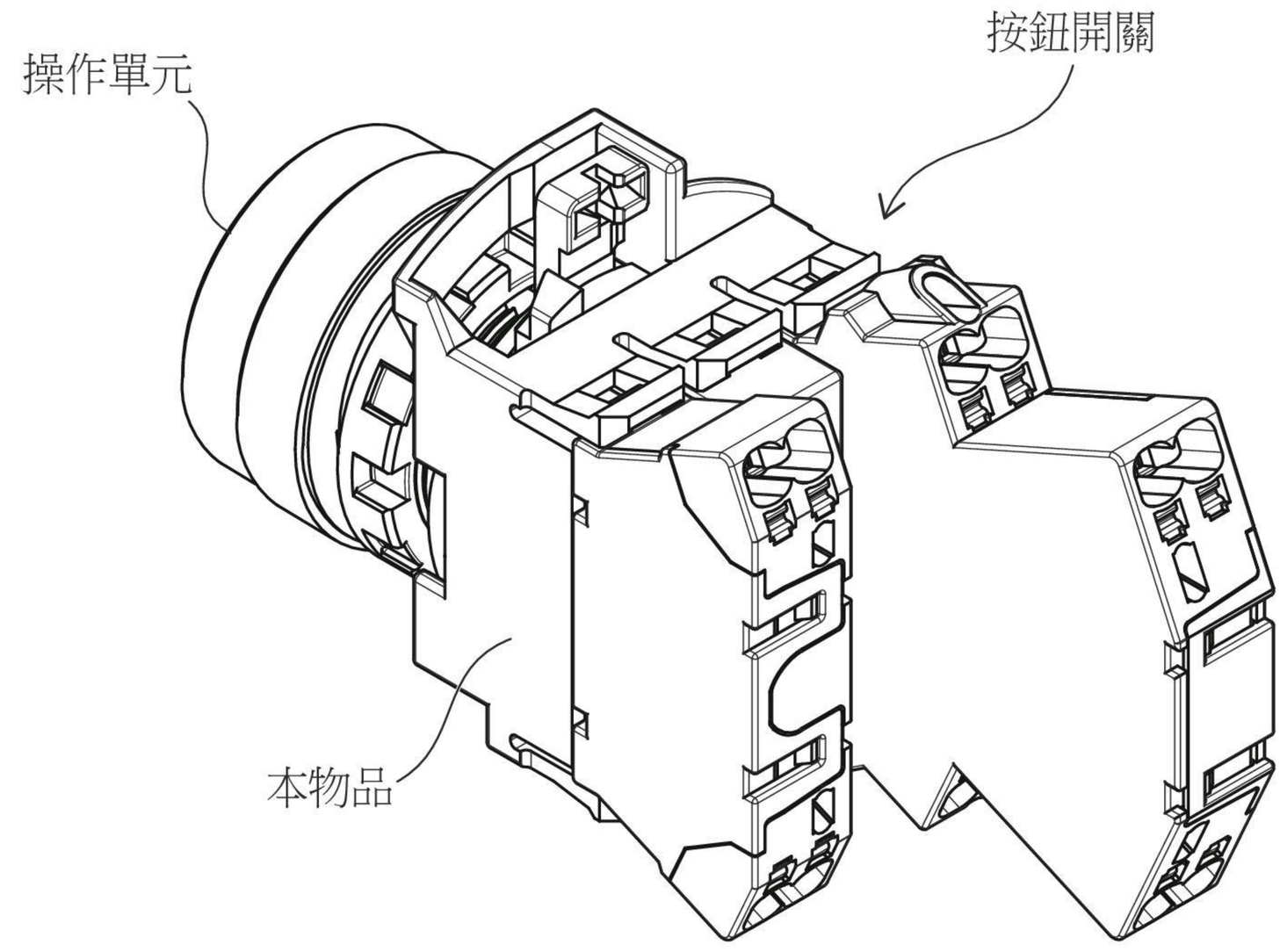

【顯示使用狀態之參考圖】