(19)国家知识产权局

(12)实用新型专利

(10)授权公告号 CN 221944064 U
(45)授权公告日 2024.11.01

(21)申请号 202420366102.4

(22)申请日 2024.02.27

(73)专利权人 东莞市博发光电科技有限公司
地址 523000 广东省东莞市企石镇环企大道28号1号楼、3号楼、4号楼

(72)发明人 涂君 张建 陈文兴 刘志刚

(74)专利代理机构 东莞卓越岚图知识产权代理事务所(普通合伙) 441127
专利代理师 苏奇厚

(51)Int.Cl.
F21V 19/00(2006.01)
F21V 23/00(2015.01)
F21W 121/00(2006.01)
F21Y 115/10(2016.01)
F21Y 103/00(2016.01)

权利要求书1页 说明书2页 附图3页

(54)实用新型名称

一种多管灯具

(57)摘要

本实用新型涉及灯具技术领域,具体涉及一种多管灯具,采用灯座、连接于灯座顶部的灯杆、连接于灯杆顶端的固定器、以及多根间隔设置并固定连接于固定器的LED灯管,借助固定器固定多根间隔设置的LED灯管,使多根LED灯管特定分布并呈现更佳的光效果,既可发光照明,又能起到装饰作用,满足用户个性化需求。

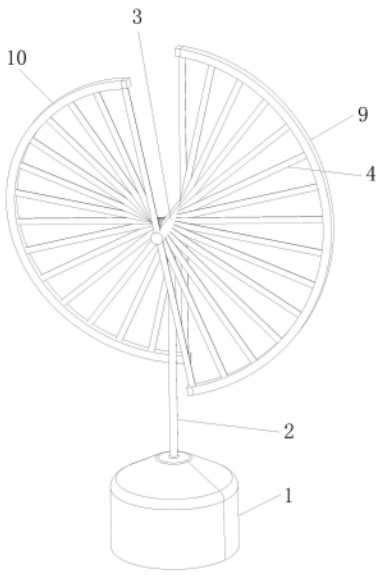

CN 221944064 U

1.一种多管灯具,其特征在于:包括灯座、连接于灯座顶部的灯杆、连接于灯杆顶端的固定器、以及多根间隔设置并固定连接于固定器的LED灯管,所述LED灯管包括固定连接于所述固定器的透明保护管、以及容设于透明保护管的LED灯丝。

2.根据权利要求1所述的一种多管灯具,其特征在于:所述固定器的底部凸伸有插接部,所述插接部开设有插孔,所述灯杆的顶端插设于插孔。

3.根据权利要求1所述的一种多管灯具,其特征在于:所述固定器开设有多个间隔设置并与多根LED灯管一一对应配合固定的固定通孔,所述LED灯管贯穿固定通孔设置。

4.根据权利要求3所述的一种多管灯具,其特征在于:所述灯座为中空灯座,所述灯杆为管式灯杆,所述固定器为空心固定器,所述透明保护管开设有穿线通孔,所述灯座、灯杆、固定器和透明保护管依次连通。

5.根据权利要求4所述的一种多管灯具,其特征在于:所述多管灯具还包括导电线,所述导电线穿经灯座、灯杆、固定器和透明保护管并与LED灯丝电性连接。

6.根据权利要求5所述的一种多管灯具,其特征在于:所述多管灯具还包括连接于所述LED灯管一端的第一空心边条、以及连接于所述LED灯管另一端的第二空心边条,所述LED灯管的两端分别与第一空心边条和第二空心边条连通。

7.根据权利要求3所述的一种多管灯具,其特征在于:多个固定通孔沿所述固定器的轴向方向呈螺旋分布。

一种多管灯具

技术领域

[0001] 本实用新型涉及灯具技术领域,具体涉及一种多管灯具。

背景技术

[0002] 台面灯具是一种常见的照明设备,通常安装在厨房、餐厅、卧室等场所的台面上,主要用于提供局部照明和氛围照明。

[0003] 目前市面上的台面灯具款式较为单一,缺乏个性化设计,难以满足用户对于个性化家居的需求。

发明内容

[0004] 为了克服现有技术中存在的缺点和不足,本实用新型的目的在于提供一种多管灯具。

[0005] 本实用新型的目的通过下述技术方案实现:一种多管灯具,包括灯座、连接于灯座顶部的灯杆、连接于灯杆顶端的固定器、以及多根间隔设置并固定连接于固定器的LED灯管,所述LED灯管包括固定连接于所述固定器的透明保护管、以及容设于透明保护管的LED灯丝。

[0006] 优选的,所述固定器的底部凸伸有插接部,所述插接部开设有插孔,所述灯杆的顶端插设于插孔。

[0007] 优选的,所述固定器开设有多个间隔设置并与多根LED灯管一一对应配合固定的固定通孔,所述LED灯管贯穿固定通孔设置。

[0008] 优选的,所述灯座为中空灯座,所述灯杆为管式灯杆,所述固定器为空心固定器,所述透明保护管开设有穿线通孔,所述灯座、灯杆、固定器和透明保护管依次连通。

[0009] 优选的,所述多管灯具还包括导电线,所述导电线穿经灯座、灯杆、固定器和透明保护管并与LED灯丝电性连接。

[0010] 优选的,所述多管灯具还包括连接于所述LED灯管一端的第一空心边条、以及连接于所述LED灯管另一端的第二空心边条,所述LED灯管的两端分别与第一空心边条和第二空心边条连通。

[0011] 优选的,多个固定通孔沿所述固定器的轴向方向呈螺旋分布。

[0012] 本实用新型的有益效果在于:本实用新型的多管灯具,采用灯座、连接于灯座顶部的灯杆、连接于灯杆顶端的固定器、以及多根间隔设置并固定连接于固定器的LED灯管,借助固定器固定多根间隔设置的LED灯管,使多根LED灯管特定分布并呈现更佳的光效果,既可发光照明,又能起到装饰作用,满足用户个性化需求。

附图说明

[0013] 图1是本实用新型的结构示意图;

[0014] 图2是本实用新型的分解示意图;

[0015] 图3是本实用新型所述固定器的结构示意图;

[0016] 附图标记为:1、灯座;2、灯杆;3、固定器;4、LED灯管;5、插接部;6、插孔;7、固定通孔;8、穿线通孔;9、第一空心边条;10、第二空心边条。

具体实施方式

[0017] 为了便于本领域技术人员的理解,下面结合实施例及附图对本实用新型作进一步的说明,实施方式提及的内容并非对本实用新型的限定。

[0018] 如图1-3所示,一种多管灯具,包括灯座1、连接于灯座1顶部的灯杆2、连接于灯杆2顶端的固定器3、以及多根间隔设置并固定连接于固定器3的LED灯管4,所述LED灯管4包括固定连接于所述固定器3的透明保护管、以及容设于透明保护管的LED灯丝。

[0019] 该多管灯具,采用灯座1、连接于灯座1顶部的灯杆2、连接于灯杆2顶端的固定器3、以及多根间隔设置并固定连接于固定器3的LED灯管4,借助固定器3固定多根间隔设置的LED灯管4,使多根LED灯管4特定分布并呈现更佳的光效果,既可发光照明,又能起到装饰作用,满足用户个性化需求。

[0020] 进一步的,所述固定器3的底部凸伸有插接部5,所述插接部5开设有插孔6,所述灯杆2的顶端插设于插孔6,便于固定器3与灯杆2安装固定。

[0021] 进一步的,所述固定器3开设有多个间隔设置并与多根LED灯管4一一对应配合固定的固定通孔7,所述LED灯管4贯穿固定通孔7设置,便于固定器3与LED灯管4安装固定。

[0022] 进一步的,所述灯座1为中空灯座1,所述灯杆2为管式灯杆2,所述固定器3为空心固定器3,所述透明保护管开设有穿线通孔8,所述灯座1、灯杆2、固定器3和透明保护管依次连通。

[0023] 更进一步的,所述多管灯具还包括导电线(图中未示出),所述导电线穿经灯座1、灯杆2、固定器3和透明保护管并与LED灯丝电性连接。具体地,导电线穿经中空灯座1、管式灯杆2、空心固定器3和透明保护管的穿线通孔8并与LED灯丝电性连接,以便LED灯丝接电。

[0024] 进一步的,所述多管灯具还包括连接于所述LED灯管4一端的第一空心边条9、以及连接于所述LED灯管4另一端的第二空心边条10,所述LED灯管4的两端分别与第一空心边条9和第二空心边条10连通,既有利于提高多根LED灯管4的连接稳固性,又起到装饰作用,且能在第一空心边条9和第二空心边条10中穿导电线,以便LED灯丝两端接导电线。

[0025] 进一步的,多个固定通孔7沿所述固定器3的轴向方向呈螺旋分布,使多根LED灯管4螺旋分布并呈现更佳的光效果,既可发光照明,又能起到装饰作用,满足用户个性化需求。

[0026] 上述实施例为本实用新型较佳的实现方案,除此之外,本实用新型还可以其它方式实现,在不脱离本实用新型构思的前提下任何显而易见的替换均在本实用新型的保护范围之内。

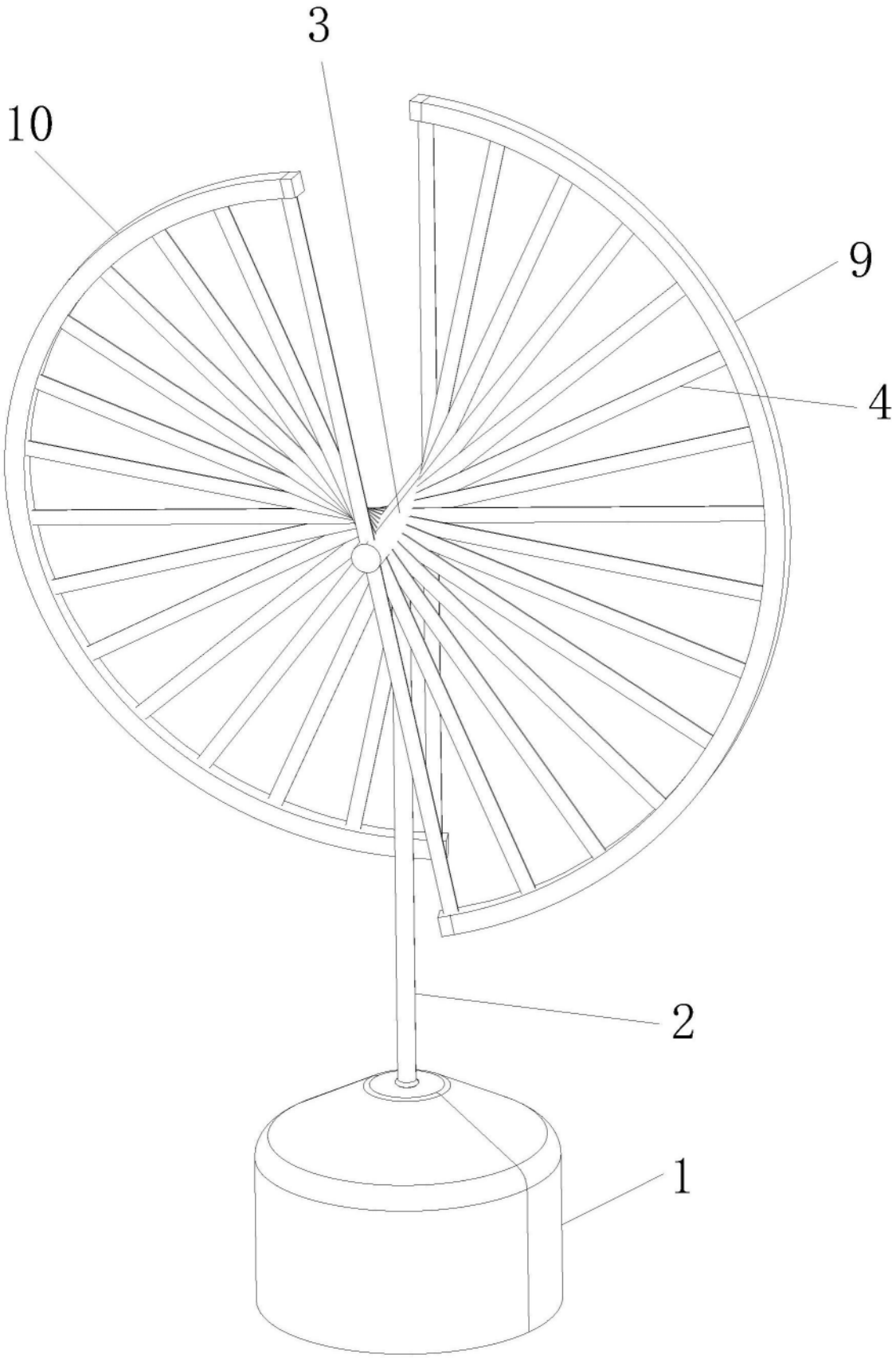

图1

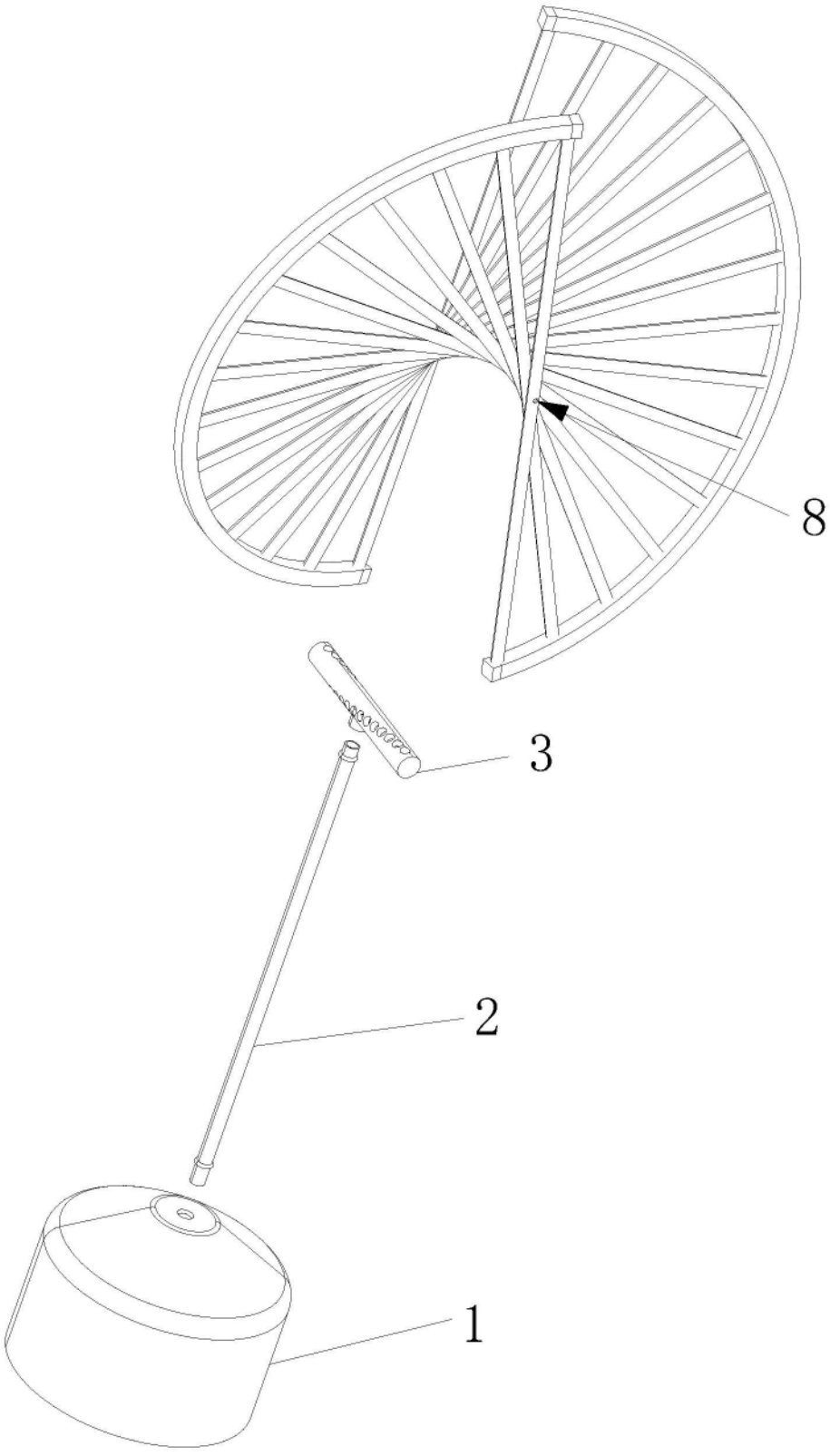

图2

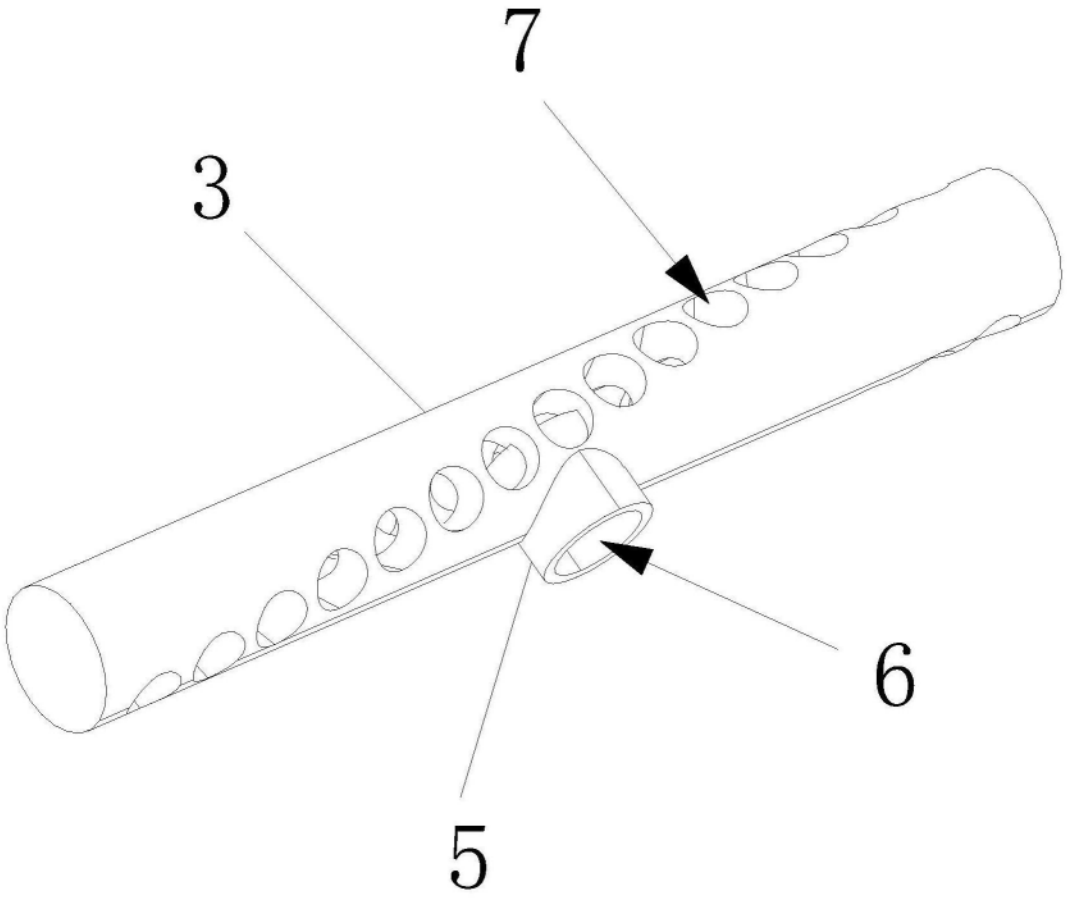

图3