(19)中华人民共和国国家知识产权局

(12)发明专利申请

(10)申请公布号 CN 106992578 A
(43)申请公布日 2017.07.28

(21)申请号 201710424355.7

(22)申请日 2017.06.07

(71)申请人 白娟娟
地址 461700 河南省许昌市襄城县八七路60号

(72)发明人 白娟娟

(74)专利代理机构 许昌豫创知识产权代理事务所(特殊普通合伙) 41140
代理人 李海帆

(51)Int.Cl.
H02J 7/00(2006.01)

权利要求书1页 说明书2页 附图1页

(54)发明名称

一种带有收纳功能的手机充电器

(57)摘要

本发明涉及充电器领域，尤其涉及一种带有收纳功能的手机充电器，包括外壳、设置于外壳内部的充电电路，所述的外壳上一端设置有充电插头，外壳上与充电插头相对的一端设置有USB插口，USB插口上活动插接有充电数据线，外壳的侧端设置有一容纳槽，且容纳槽靠近壳体边缘，所述的容纳槽上开口处卡接有与容纳槽相匹配的盖体，且盖体可向壳体边缘抽拉，所述的盖体抽拉端顶部设有用于抽拉盖体的弧形凹槽，所述的盖体抽拉端设有与盖体相垂直用于遮挡USB插口的挡板，所述的盖体抽拉端底部与容纳槽接触处设有一小凸起，所述的盖体上表面涂有一层夜光层；本发明可以将充电数据线收纳在充电器外壳里，方便携带。

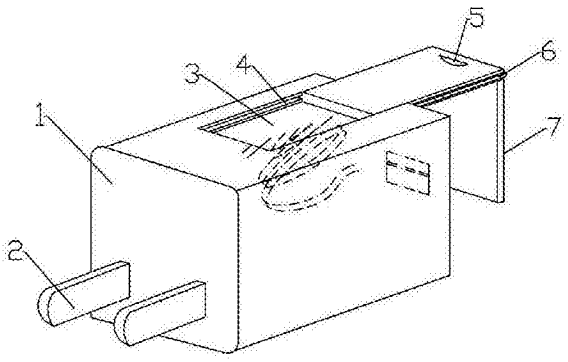

CN 106992578 A

1.一种带有收纳功能的手机充电器，包括外壳、设置于外壳内部的充电电路，其特征在于：所述的外壳上一端设置有充电插头，外壳上与充电插头相对的一端设置有USB插口，USB插口上活动插接有充电数据线，外壳的侧端设置有一容纳槽，且容纳槽靠近壳体边缘，所述的容纳槽上开口处卡接有与容纳槽相匹配的盖体，且盖体可向壳体边缘抽拉，所述的盖体抽拉端顶部设有用于抽拉盖体的弧形凹槽，所述的盖体抽拉端设有与盖体相垂直用于遮挡USB插口的挡板，所述的盖体抽拉端底部与容纳槽接触处设有一小凸起，所述的盖体上表面涂有一层荧光层。

2.根据权利要求1所述的一种带有收纳功能的手机充电器，其特征在于：所述的容纳槽为长方体状。

3.根据权利要求2所述的一种带有收纳功能的手机充电器，其特征在于：所述的容纳槽的开口处侧壁上设置有一层凹槽。

4.根据权利要求1或3所述的一种带有收纳功能的手机充电器，其特征在于：所述的盖体边缘设有与容纳槽侧壁上凹槽相匹配卡接的凸块。

一种带有收纳功能的手机充电器

技术领域

[0001] 本发明涉及充电器领域，尤其涉及一种带有收纳功能的手机充电器。

背景技术

[0002] 随着科技的发展，手机已经普遍化，而且手机越来越智能，手机功能越多，耗电就越快，所以手机会经常利用手机充电器充电，当人们出门的时候手机充电器了是必须要携带的，现在的手机充电器都是充电数据线通过USB口活动插接在充电器外壳上，所以有时候人们会将充电线和充电器分离后装在包中，当要使用充电器的时候人们会在包里找这两样东西，如果包里面东西过多而且凌乱就更不容易找到，并且，数据线由于为线状，所以容易缠绕其它东西，会将包里面翻得更乱，而且通常USB插孔没有保护，很容易进灰尘。

发明内容

[0003] 本发明的目的在于克服现有技术的不足，避免充电器在包里放着不好找、或者充电数据线不好归纳，而提供了一种手机充电器，本发明可以将充电数据线收纳在充电器外壳里，方便携带。

[0004] 本发明的目的是通过如下措施来实现的：一种带有收纳功能的手机充电器，包括外壳、设置于外壳内部的充电电路，所述的外壳上一端设置有充电插头，外壳上与充电插头相对的一端设置有USB插口，USB插口上活动插接有充电数据线，外壳的侧端设置有一容纳槽，且容纳槽靠近壳体边缘，所述的容纳槽上开口处卡接有与容纳槽相匹配的盖体，且盖体可向壳体边缘抽拉，所述的盖体抽拉端顶部设有用于抽拉盖体的弧形凹槽，所述的盖体抽拉端设有与盖体相垂直用于遮挡USB插口的挡板，所述的盖体抽拉端底部与容纳槽接触处设有一小凸起，所述的盖体上表面涂有一层荧光层。

[0005] 优选的，所述的容纳槽为长方体状。

[0006] 优选的，所述的容纳槽的开口处侧壁上设置有一层凹槽。

[0007] 优选的，所述的盖体边缘设有与容纳槽侧壁上凹槽相匹配卡接的凸块。

[0008] 本发明的有益效果是：本发明通过在带有收纳功能的手机充电器的外壳上设置容纳槽，方便了数据线的整理与收纳，而且携带充电器时候更加方便，将手机充电器的充电数据线摘下后放在充电器外壳的容纳槽中，整个充电器外壳放在包中，再也不用担心数据线会缠绕包里面的东西，而且充电器容纳槽的盖体上带有一层荧光层，属于是明显的标志，在包里面找充电器时更加快捷，不用在包里面来回乱翻，盖体上的挡板可以保护USB插口，当数据线放在容纳槽内后，将盖体合住的同时，挡板会挡在USB插口出，充分保护了USB插口。

附图说明

[0009] 图1为带有收纳功能的手机充电器的使用结构示意图。

[0010] 图中：1-外壳，2-充电插头，3-容纳槽，4-凹槽，5-弧形凹槽，6-凸块，7-挡板。

具体实施方式

[0011] 为了加深对本发明的理解，下面将结合实施例和附图对本发明作进一步详述。

[0012] 实施例1：如图1所示，一种带有收纳功能的手机充电器，包括外壳1、设置于外壳内部的充电电路，所述的外壳上一端设置有充电插头2，外壳上与充电插头相对的一端设置有USB插口，USB插口上活动插接有充电数据线，外壳的侧端设置有一容纳槽3，且容纳槽靠近壳体边缘，容纳槽为长方体状，所述的容纳槽上开口处卡接有与容纳槽相匹配的盖体，且盖体可向壳体边缘抽拉，容纳槽的开口处侧壁上设置有一层凹槽，盖体边缘设有与容纳槽侧壁上凹槽相匹配卡接的凸块，盖体沿着凹槽来回抽拉更加顺畅，而且封合也更加严实，所述的盖体抽拉端顶部设有用于抽拉盖体的弧形凹槽，弧形凹槽可以帮助抽拉打开盖体，盖体抽拉端设有与盖体相垂直用于遮挡USB插口的挡板7，当充电数据线容纳在容纳槽中时，通过手指扣动弧形凹槽就可将盖体抽拉开，当盖体合上时，挡板会遮挡住USB插口，对USB插口进行保护，防止进灰尘，非常方便，充电的时候可以将盖体摘卸掉，充电数据线插在USB插口，可以进行充电工作；盖体抽拉端底部与容纳槽接触处设有一小凸起，，当盖体合在容纳槽上时，小凸起和盖体有一个摩擦力，盖体就会紧紧扣合在容纳槽上，不容易松动，所述的盖体上表面涂有一层荧光层，荧光层可以帮助找到充电器，方便快捷。

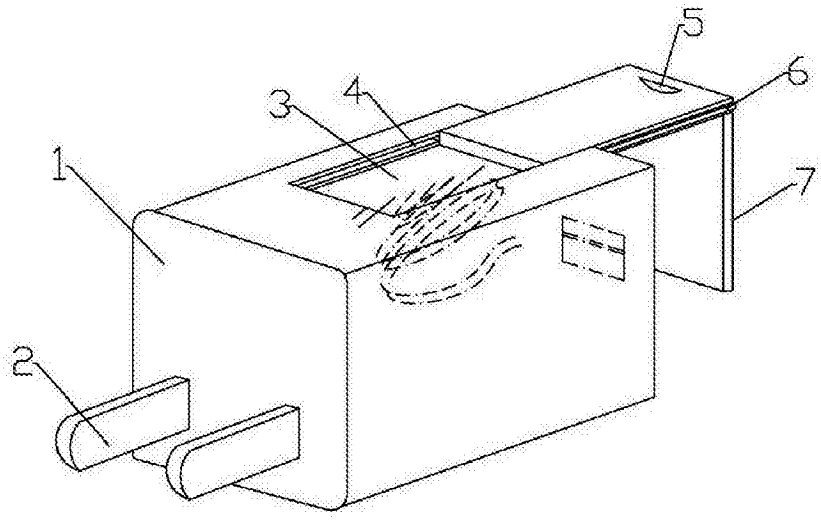

图1