(19)中华人民共和国国家知识产权局

(12)实用新型专利

(10)授权公告号 CN 213146672 U
(45)授权公告日 2021.05.07

(21)申请号 202022221746.9

(22)申请日 2020.10.07

(73)专利权人 中山市跃龙电器有限公司
地址 528400 广东省中山市黄圃镇马新工业区强业南路

(72)发明人 刘玉 杨顺 周刚

(74)专利代理机构 广东科信启帆知识产权代理事务所(普通合伙) 44710
代理人 李波

(51)Int.Cl.
F24C 7/06(2006.01)
F24C 15/18(2006.01)
A47J 37/06(2006.01)

权利要求书1页 说明书3页 附图2页

(54)实用新型名称

一种组合式炉具

(57)摘要

本申请公开了一种组合式炉具，其包括：电磁炉本体，烤盘，烤盘的侧边设置有卡合于电磁炉本体上的多个卡脚，电磁炉本体的底部突设形成多个支撑柱，支撑柱与电磁炉本体加热面板抵接使得烤盘与电磁炉本体的加热面形成预定间隔。本申请通过在烤盘上设置卡脚并且在烤盘的底部设置了支撑柱，使用时，通过卡脚将烤盘固定到电磁炉上，然后将食物放置到烤盘上即可进行烧烤，设置支撑柱可以避免烤盘底部直接与电磁炉加热板接触，导致烤盘温度过高食物表面容易烤焦而内部还未被烤熟的问题，通过本申请烤盘烤制出的食物外脆内嫩，并且，设置支撑柱后烤盘底部与电磁炉加热板之间形成散热空间，避免电磁炉内部温升过高，内部电器元件容易烧坏的问题。

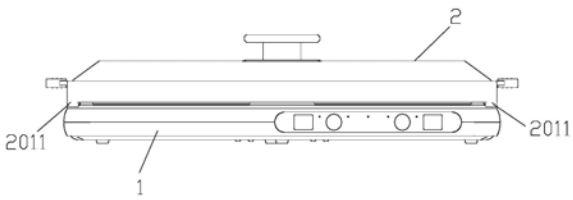

CN 213146672 U

1.一种组合式炉具,其特征在于,包括:电磁炉本体(1)以及烤盘(2),所述烤盘(2)的侧边设置有卡合于所述电磁炉本体(1)上的多个卡脚(2011),所述电磁炉本体(1)的底部突设形成多个支撑柱(2012),该支撑柱(2012)与所述电磁炉本体(1)的加热面板(103)抵接使得所述烤盘(2)与所述加热面板(103)形成预定间隔。

2.根据权利要求1所述的组合式炉具,其特征在于,所述支撑柱(2012)的高度为1-3mm。

3.根据权利要求1或2所述的组合式炉具,其特征在于,所述烤盘(2)底部为铸铁或压铸铝与铁质混合制成。

4.根据权利要求1或2所述的组合式炉具,其特征在于,所述卡脚(2011)与加热面板(103)的四个顶角相对应。

5.根据权利要求1或2所述的组合式炉具,其特征在于,所述烤盘(2)的侧边开设有与所述卡脚(2011)滑动配合的滑槽。

6.根据权利要求1或2所述的组合式炉具,其特征在于,所述烤盘(2)的侧壁上设置有与相邻烤盘(2)可拆卸连接的卡合件。

一种组合式炉具

技术领域

[0001] 本实用新型属于炉具制造技术领域，尤其涉及一种组合式炉具。

背景技术

[0002] 电磁炉是人们日常生活中较为常见的一种炉具，电磁炉具有多种烹饪功能，越来越受到人们的喜爱，但是，目前的电磁炉在烧烤功能只是在程序上进行加热控制，并没有针对烧烤的器皿进行专门的设计，烧烤效果并不理想。

实用新型内容

[0003] (一)实用新型目的

[0004] 为了克服以上不足，本实用新型的目的在于提供一种组合式炉具，以解决现有的电磁炉烧烤效果不理想的技术问题。

[0005] (二)技术方案

[0006] 为实现上述目的，本申请提供的技术方案如下：

[0007] 一种组合式炉具，其包括：电磁炉本体，烤盘，烤盘的侧边设置有多个卡脚，烤盘通过卡脚卡合于电磁炉本体上，电磁炉本体的底部突设形成多个支撑柱，支撑柱与电磁炉本体加热面板抵接使得烤盘与电磁炉本体的加热面形成预定间隔。

[0008] 本申请通过在烤盘上设置卡脚并且在烤盘的底部设置了支撑柱，使用时，通过卡脚将烤盘固定到电磁炉上，然后将食物放置到烤盘上即可进行烧烤，由于烤盘相比于现有的平底锅受热更加均匀，并且设置了支撑柱可以避免烤盘底部直接与电磁炉加热板接触，导致烤盘温度过高食物表面容易烤焦而内部还未被烤熟的问题，通过本申请烤盘烤制出的食物外脆内嫩，并且，设置支撑柱后烤盘底部与电磁炉加热板之间形成散热空间，避免电磁炉内部温升过高，内部电器元件容易烧坏的问题。

[0009] 在一些实施例中，烤盘底部为铸铁或压铸铝与铁质混合制成，烤盘底部采用烤盘底部为铸铁或压铸铝与铁质混合制成，烤盘底部可以均匀受热，可以对食物进行均匀加热，提高食物烧制效果。

[0010] 在一些实施例中，支撑柱的高度为1-3mm，优化了烤盘与电磁炉加热面板之间的距离，食物在受到避免被烤焦的同时可以受到加热板合适的加热温度，食物可以被快速烤熟，提高了烧烤的效率。

[0011] 在一些实施例中，卡脚与加热面板的四个顶角相对应，卡脚卡合电磁炉加热面板的四个顶角，可以稳定的将烤盘固定到电磁炉上。

[0012] 在一些实施例中，烤盘的侧边开设有与卡脚滑动配合的滑槽，安装烤盘时，根据电磁炉本体的形状可以调节卡脚的位置，以适配不同形状的电磁炉本体，提高烤盘的通用性。

[0013] 在一些实施例中，烤盘的侧壁上设置有与相邻烤盘可拆卸连接的卡合件，针对不同炉头的电磁炉，可以对烤盘进行单独使用或组合使用，提高烤盘的通用性。

附图说明

[0014] 图1是本实用新型的组合式炉具的结构示意图；

[0015] 图2是图1中A部分的局部放大图；

[0016] 图3是本实用新型的组合式炉具的剖面图；

[0017] 图4是图3中B部分的局部放大图；

[0018] 图5是本实用新型的组合式炉具的爆炸图。

[0019] 附图标记：

[0020] 1、电磁炉本体；101、底壳；102、上盖；103、加热面板；104、控制面板；2、烤盘；201、盘体；2011、卡脚；2012、支撑柱；202、盖体。

具体实施方式

[0021] 为使本实用新型的目的、技术方案和优点更加清楚明了，下面结合具体实施方式并参照附图，对本实用新型进一步详细说明。应该理解，这些描述只是示例性的，而并非要限制本实用新型的范围。此外，在以下说明中，省略了对公知结构和技术的描述，以避免不必要地混淆本实用新型的概念。

[0022] 本实用新型提供的一种组合式炉具，其包括：电磁炉本体1，烤盘2，烤盘2的侧边设置有多个卡脚2011，烤盘2通过卡脚2011卡合于电磁炉本体1上，电磁炉本体1的底部突设形成多个支撑柱2012，支撑柱2012与电磁炉本体1加热面板103抵接使得烤盘2与电磁炉本体1的加热面形成预定间隔。

[0023] 现有的电磁炉各种烹饪方式只是简单的调控电磁炉的加热温度，比如在烧烤模式下，将电磁炉的温度调控到高温状态对食物进行煎烤，此时若在烧烤模式下直接将食物放置到加热锅内进行加热，加热锅的温度较高食物表面容易被烤焦，但是食物外皮烤焦后内部还未被烤熟，烤制效果差。

[0024] 本申请通过在烤盘2上设置卡脚2011并且在烤盘2的底部设置了支撑柱2012，使用时，通过卡脚2011将烤盘2固定到电磁炉上，然后将食物放置到烤盘2上即可进行烧烤，设置支撑柱2012可以避免烤盘2底部直接与电磁炉加热板接触，导致烤盘2温度过高食物表面容易烤焦而内部还未被烤熟的问题，通过本申请烤盘2烤制出的食物外脆内嫩，并且，设置支撑柱2012后烤盘2底部与电磁炉加热板之间形成散热空间，避免电磁炉内部温升过高，内部电器元件容易烧坏的问题。

[0025] 优选的，支撑柱2012的高度为1-3mm，优化了烤盘2与电磁炉加热面板103之间的距离，食物在避免被烤焦的同时可以受到加热板合适的加热温度，食物可以被快速烤熟，提高了烧烤的效率。

[0026] 具体的，电磁炉本体1包括：底壳101，与底盖连接的上盖102以及与上盖102连接的加热面板103，底壳101内部设置有多个电器元件，外侧设置有控制面板104。

[0027] 具体的，烤盘2包括：盘体201，盖体202，盘体201侧壁上设置有把手。

[0028] 具体的，烤盘2的把手为硅胶材质制成，设置支撑柱2012可以增大把手与电磁炉本体1之间的距离，避免把手与磁炉本体距离过近温度过高而融化。

[0029] 可选的，卡脚2011也可以卡合到电磁炉本体1加热面板103的四个顶角处。

[0030] 可选的，卡脚2011可以卡合电磁炉本体1底壳101的四个顶角。

[0031] 优选的，由于不同型号的电磁炉形状不同，本申请在烤盘2的侧边还开设了滑槽，滑槽与卡脚2011滑动配合，安装烤盘2时，根据电磁炉本体1的形状可以调节卡脚2011的位置，以适配不同形状的电磁炉本体1，提高烤盘2的通用性。

[0032] 优选的，烤盘2底部采用铸铁或铸铁与铁质复底，上述材料制成的烤盘2底部传热更均匀，食物可以均匀受热，提高烧烤的效果。

[0033] 具体的，烤盘2的大小可以根据电磁炉的加热面板103大小而设置。

[0034] 优选的，还可以在烤盘2的侧壁上设置卡合件，由于不同炉头的电磁炉加热面大小不同，可以通过卡合件将多个烤盘2进行组合式使用，比如，使用单头电磁炉，可以只使用一个烤盘2，使用多头电磁炉时，通过卡合件将多个烤盘2进行组合使用，以覆盖电磁炉的整个加热面板103。

[0035] 应当理解的是，本实用新型的上述具体实施方式仅仅用于示例性说明或解释本实用新型的原理，而不构成对本实用新型的限制。因此，在不偏离本实用新型的精神和范围的情况下所做的任何修改、等同替换、改进等，均应包含在本实用新型的保护范围之内。此外，本实用新型所附权利要求旨在涵盖落入所附权利要求范围和边界、或者这种范围和边界的等同形式内的全部变化和修改例。

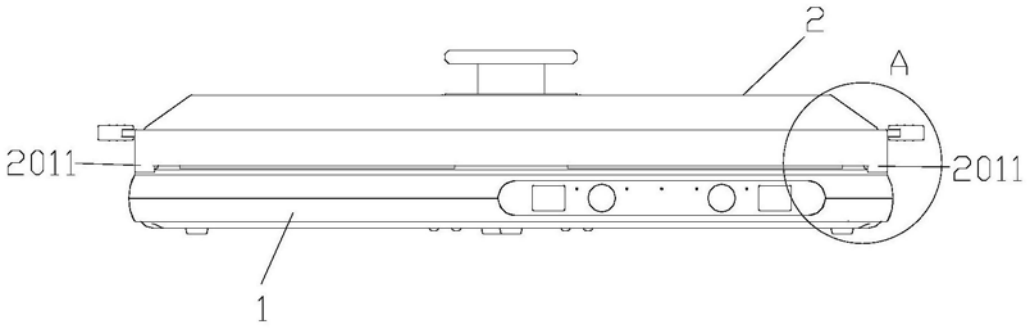

图1

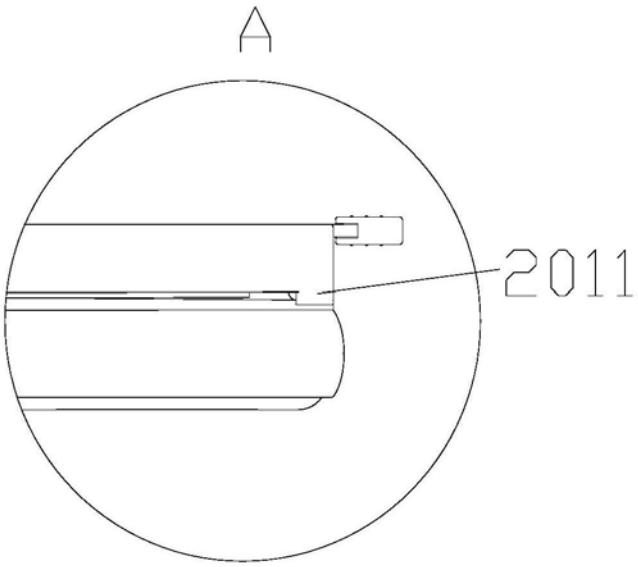

图2

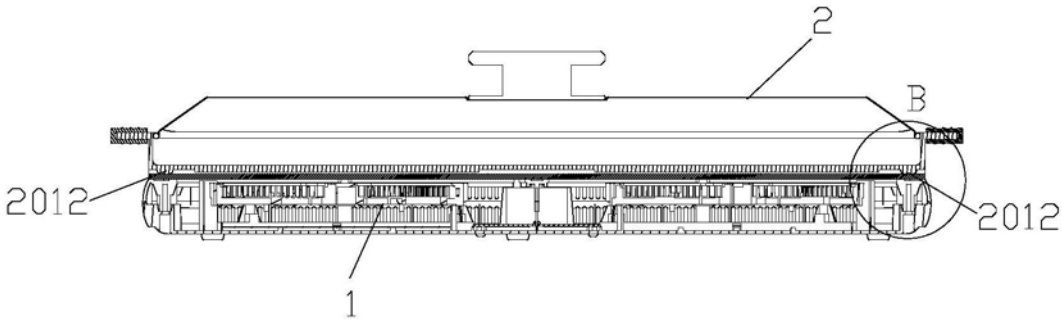

图3

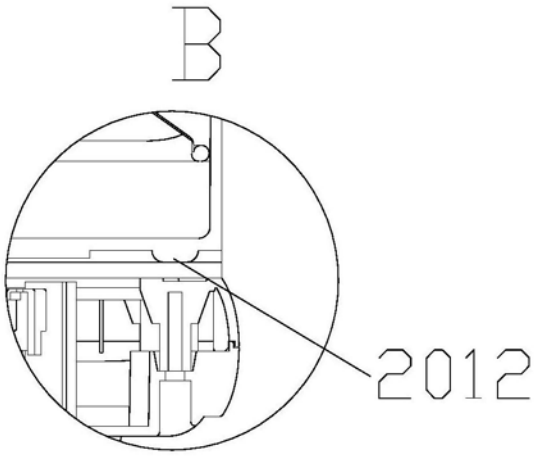

图4

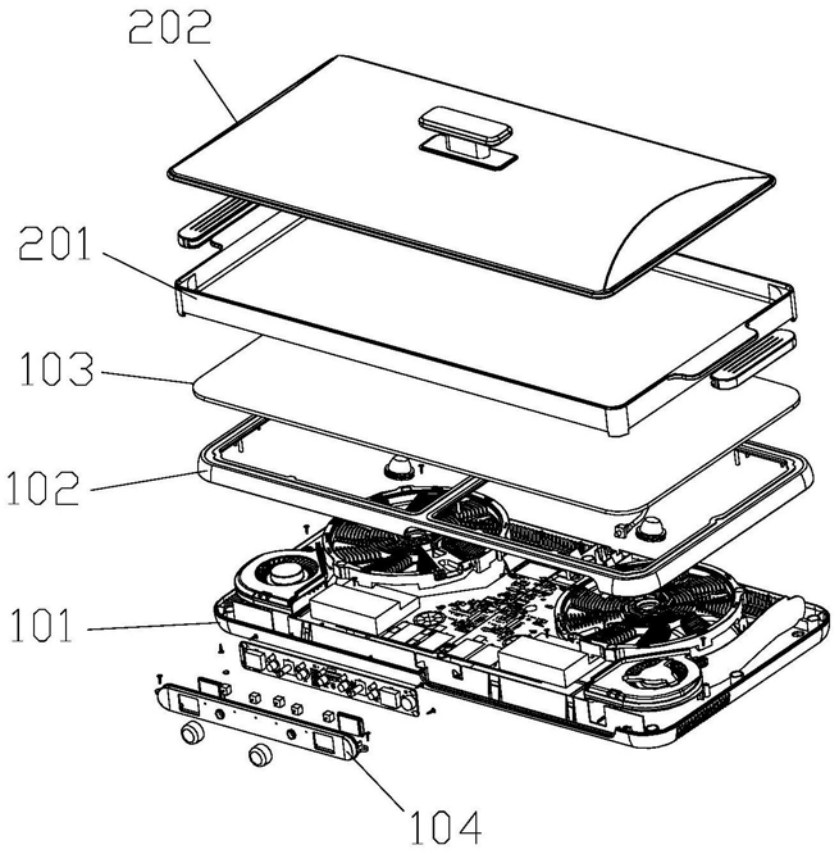

图5