[19] 中华人民共和国国家知识产权局

[51] Int. Cl.
E03C 1/12 (2006.01)

[12] 实用新型专利说明书

专利号 ZL 200920078444.1

[45] 授权公告日 2009 年 10 月 28 日

[11] 授权公告号 CN 201334700Y

[22] 申请日 2009.1.5

[21] 申请号 200920078444.1

[73] 专利权人 吴思玥

地址 610212 四川省成都市双流县中和职中

[72] 发明人 吴思玥

权利要求书 1 页 说明书 1 页 附图 1 页

[54] 实用新型名称

家庭节水系统

[57] 摘要

本实用新型涉及一种生活用品。 目前，公知的家庭用水系统，如洗脸盆、洗菜盆等，均未设计有节水功能，很不理想。 本实用新型提供一种家庭节水系统，就能达到节约用水的目的。 本实用新型解决其技术问题的技术方案是：由盆洗池、下水管、储水箱及三通阀门组成的家庭节水系统，其特征是：在盆洗池与下水管交接部位设置一三通阀门，另设置一储水箱通过分水管与之相连通，利用三通阀门将生活用水，如洗脸、洗手、洗菜等用水，储存于水箱内，以便于再次利用，如用于洁厕等。 使用时，只需操作三通阀门即可。

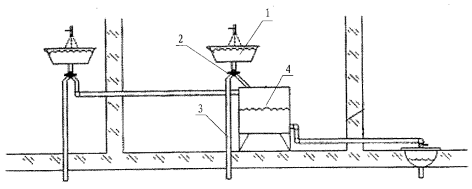

1、一种家庭节水系统，由盆洗池、下水管、储水箱及三通阀门组成，其特征是：在盆洗池（1）与下水管（3）交接部位设置一三通阀门（3），另设置一储水箱（4）通过分水管与之相连通。

家庭节水系统

技术领域

本实用新型涉及一种生活用品。

背景技术

目前，公知的家庭用水系统,如洗脸盆、洗菜盆等，均未设计有节水功能，很不理想。

发明内容

为了克服上述不足,本实用新型提供一种家庭节水系统，就能达到节约用水的目的。

本实用新型解决其技术问题的技术方案是:由盆洗池、下水管、储水箱及三通阀门组成的家庭节水系统,其特征是:在盆洗池与下水管交接部位设置一三通阀门,另设置一储水箱通过分水管与之相连通,利用三通阀门将生活用水,如洗脸、洗手、洗菜等用水，储存于水箱内，以便于再次利用，如用于洁厕等。使用时,只需操作三通阀门即可。

本实用新型的有益效果是:使用方便、操作简单、节水效果好。

附图说明

下面结合附图和实施例对本实用新型作进一步说明:

图 1 为本实用新型全景示意图。

图中1.盆洗池，2.三通阀门，3.下水管，4.储水箱。

具体实施方式

图1中，在盆洗池（1）与下水管（3）交接部位设置一三通阀门（3）,另设置一储水箱（4）通过分水管与之相连通,利用三通阀门将生活用水,如洗脸、洗手、洗菜等用水，储存于水箱内，以便于再次利用，如用于洁厕等。使用时,只需操作三通阀门即可。

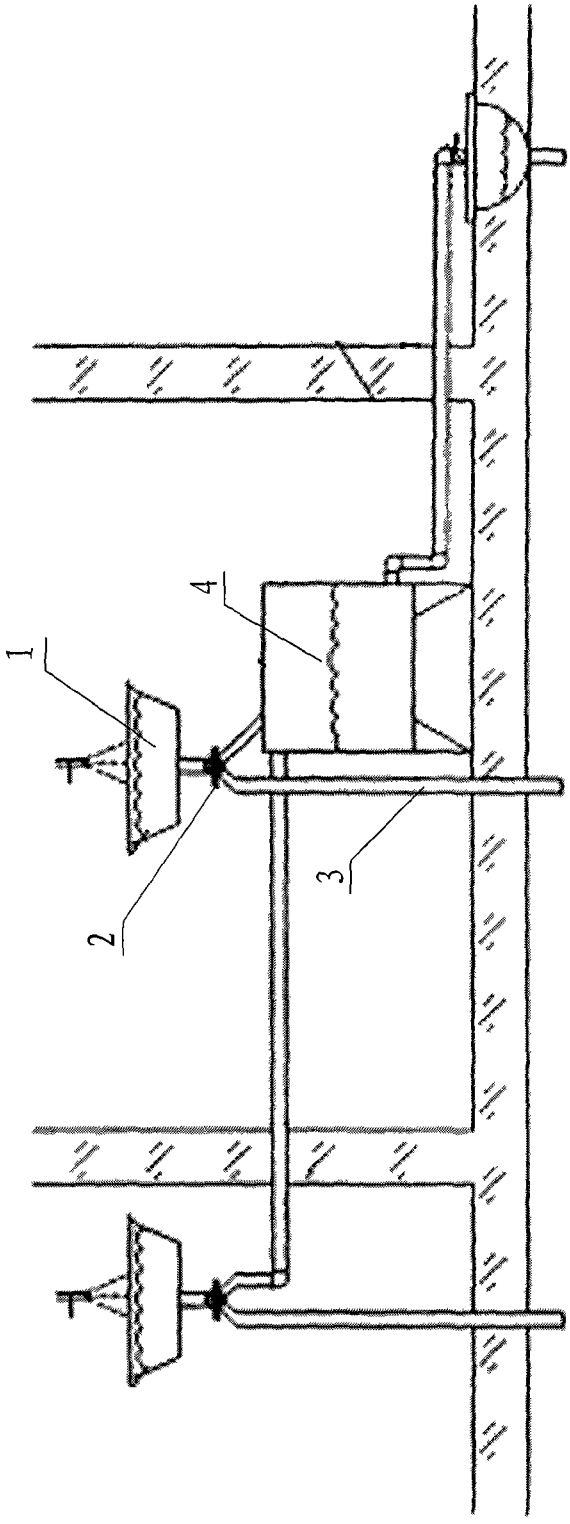

图 1