(19)中华人民共和国国家知识产权局

(12)实用新型专利

(10)授权公告号 CN 203198536 U
(45)授权公告日 2013.09.18

(21)申请号 201320154056.3

(22)申请日 2013.04.01

(73)专利权人 宁波市智宝文具有限公司
地址 315145 浙江省宁波市鄞州区经济开发区鄞东南路269号

(72)发明人 郑海林 葛寿华 侯娄兵

(74)专利代理机构 南京众联专利代理有限公司 32206
代理人 毕东峰

(51)Int.Cl.
B43L 21/00(2006.01)

权利要求书1页 说明书2页 附图1页

(54)实用新型名称

一种梯形板擦

(57)摘要

本实用新型提供一种梯形板擦，所述梯形板擦包括板擦主体，以及设置在板擦主体下端的抹布和刷毛，所述抹布设置在刷毛前端，所述抹布和刷毛处于同一高度，所述板擦主体的横截面为梯形，在板擦主体的一侧设有把手，板擦主体上设有凹槽。本实用新型的目的设计一种梯形板擦，设置在板擦主体下端的抹布和刷毛，可先将黑板用刷毛擦拭一遍，第二遍再用抹布擦拭，能有效的解决黑板擦拭不干净的问题。

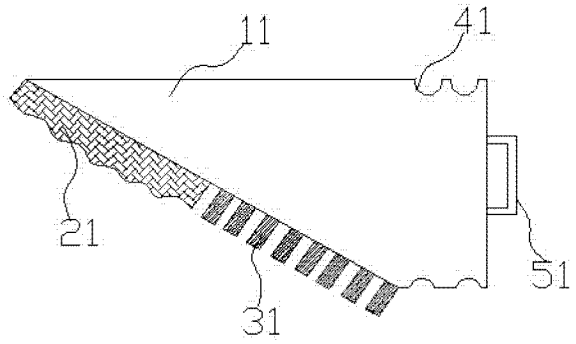

CN 203198536 U

1. 一种梯形板擦，其特征在于：所述梯形板擦包括板擦主体（11），以及设置在板擦主体（11）下端的抹布（21）和刷毛（31），所述抹布（21）设置在刷毛（31）前端，所述抹布（21）和刷毛（31）处于同一高度，所述板擦主体（11）的横截面为梯形，在板擦主体（11）的一侧设有把手（51），板擦主体（11）上设有凹槽（41）。

2. 根据权利要求 1 所述的一种梯形板擦，其特征在于：所述凹槽（41）上下对称设置，凹槽（41）呈偶数设置。

3. 根据权利要求 1 所述的一种梯形板擦，其特征在于：所述抹布（21）和刷毛（31）均可拆卸，所述刷毛（31）呈矩形设置，且等间距设置。

一种梯形板擦

技术领域

[0001] 本实用新型涉及教学用具，特别涉及一种梯形板擦。

背景技术

[0002] 板擦是擦拭黑板必不可少的工具之一，但现有的板擦功能单一，已经不能满足使用者的需求，为了使黑板擦擦拭干净，需要将黑板上的字体擦拭掉后，再用抹布擦拭第二遍，以便下次书写，这样使用者需要两种不同的清洁工具，给使用者带来不便，普通的板擦没有放置粉笔的地方，教师拿粉笔时常常来回跑，浪费学习的时间。

发明内容

[0003] 为解决上述问题，本实用新型公开了一种梯形板擦，设置在板擦主体下端的抹布和刷毛，可先将黑板用刷毛擦拭一遍，第二遍再用抹布擦拭，能有效的解决黑板擦拭不干净的问题，板擦上凹槽的设置，方便粉笔的固定和使用者的拿取。

[0004] 本实用新型提供一种梯形板擦，所述梯形板擦包括板擦主体，以及设置在板擦主体下端的抹布和刷毛，所述抹布设置在刷毛前端，所述抹布和刷毛处于同一高度，所述板擦主体的横截面为梯形，在板擦主体的一侧设有把手，板擦主体上设有凹槽。本实用新型的目的设计一种梯形板擦，设置在板擦主体下端的抹布和刷毛，可先将黑板用刷毛擦拭一遍，第二遍再用抹布擦拭，能有效的解决黑板擦拭不干净的问题，该实用新型结构简单、设计合理，而且制造成本低。

[0005] 本实用新型公开了一种梯形板擦的一种改进，所述凹槽上下对称设置，凹槽呈偶数设置。本改进将凹槽上下对称设置，有效的固定粉笔，便于使用者的拿取。

[0006] 本实用新型公开了一种梯形板擦的一种改进，所述抹布和刷毛均可拆卸，所述刷毛呈矩形设置，且等间距设置。本改进抹布和刷毛均可拆卸，可将擦拭后的抹布和刷毛洗净，重复使用，而且擦拭的效果好。

[0007] 本实用新型的目的设计一种梯形板擦，设置在板擦主体下端的抹布和刷毛，可先将黑板用刷毛擦拭一遍，第二遍再用抹布擦拭，能有效的解决黑板擦拭不干净的问题，板擦上凹槽的设置，方便粉笔的固定和使用者的拿取，该实用新型结构简单、设计合理，而且制造成本低。

附图说明

[0008] 图 1、为一种梯形板擦的结构示意图。

[0009] 附图标记列表：

[0010] 11、板擦主体；

[0011] 21、抹布；

[0012] 31、刷毛；

[0013] 41、凹槽；

[0014] 51、把手。

具体实施方式

[0015] 下面结合附图和具体实施方式，进一步阐明本实用新型，应理解下述具体实施方式仅用于说明本实用新型而不用于限制本实用新型的范围。需要说明的是，下面描述中使用的词语“前”、“后”、“左”、“右”、“上”和“下”指的是附图中的方向，词语“内”和“外”分别指的是朝向或远离特定部件几何中心的方向。

[0016] 实施例 1 ：

[0017] 如图 1 所示，本实用新型提供一种梯形板擦，所述梯形板擦包括板擦主体 11，以及设置在板擦主体 11 下端的抹布 21 和刷毛 31，所述抹布 21 设置在刷毛 31 前端，所述抹布 21 和刷毛 31 处于同一高度，所述板擦主体 11 的横截面为梯形，在板擦主体 11 的一侧设有把手 51，板擦主体 11 上设有凹槽 41。本实用新型的目的设计一种梯形板擦，设置在板擦主体下端的抹布和刷毛，可先将黑板用刷毛擦拭一遍，第二遍再用抹布擦拭，能有效的解决黑板擦拭不干净的问题，该实用新型结构简单、设计合理，而且制造成本低。

[0018] 实施例 2 ：

[0019] 实施例 1 所述的一种梯形板擦，所述凹槽 41 上下对称设置，凹槽 41 呈偶数设置。本改进将凹槽上下对称设置，有效的固定粉笔，便于使用者的拿取。

[0020] 实施例 3 ：

[0021] 实施例 1 所述的一种梯形板擦，所述抹布 21 和刷毛 31 均可拆卸，所述刷毛 31 呈矩形设置，且等间距设置。本改进抹布和刷毛均可拆卸，可将擦拭后的抹布和刷毛洗净，重复使用，而且擦拭的效果好。

[0022] 本实用新型的目的设计一种梯形板擦，设置在板擦主体下端的抹布和刷毛，可先将黑板用刷毛擦拭一遍，第二遍再用抹布擦拭，能有效的解决黑板擦拭不干净的问题，板擦上凹槽的设置，方便粉笔的固定和使用者的拿取，该实用新型结构简单、设计合理，而且制造成本低。

[0023] 以上所述，仅是本实用新型的较佳实施例而已，并非是对本实用新型作任何其他形式的限制，而依据本实用新型的技术实质所作的任何修改或等同变化，仍属于本实用新型所要求保护的范围。

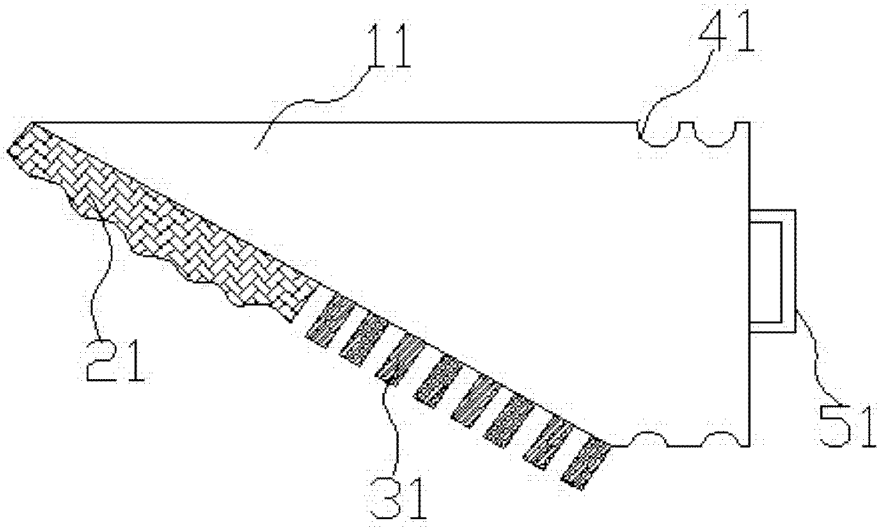

图 1