【公報種別】特許法第１７条の２の規定による補正の掲載
【部門区分】第５部門第２区分
【発行日】平成21年6月18日(2009.6.18)

【公開番号】特開2007-16993(P2007-16993A)
【公開日】平成19年1月25日(2007.1.25)
【年通号数】公開・登録公報2007-003
【出願番号】特願2006-167550(P2006-167550)
【国際特許分類】
Ｆ１６Ｄ　1/06　(2006.01)
Ｆ１６Ｂ　2/08　(2006.01)
【ＦＩ】
Ｆ１６Ｄ　1/06　Ｈ
Ｆ１６Ｂ　2/08　Ｆ
Ｆ１６Ｂ　2/08　Ｈ

【手続補正書】
【提出日】平成21年4月22日(2009.4.22)
【手続補正１】
【補正対象書類名】図面
【補正対象項目名】図２（ａ）
【補正方法】変更
【補正の内容】
【図２（ａ）】

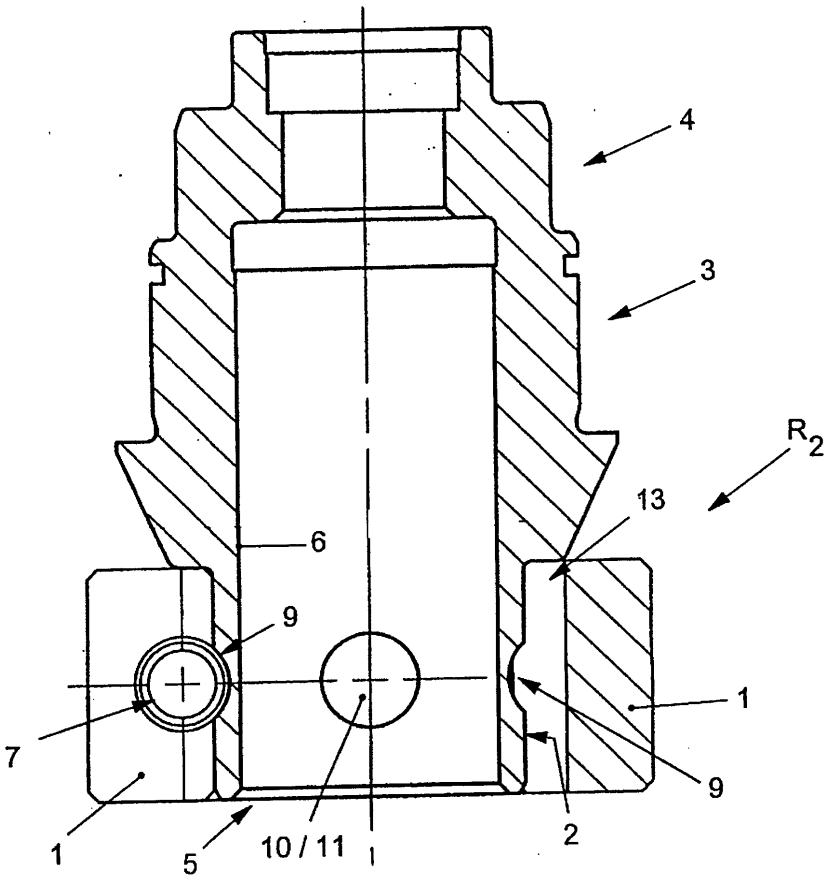

【手続補正２】
【補正対象書類名】図面
【補正対象項目名】図２（ｂ）
【補正方法】変更
【補正の内容】
【図２（ｂ）】

