(19)中华人民共和国国家知识产权局

(12)实用新型专利

(10)授权公告号 CN 204394057 U
(45)授权公告日 2015.06.17

(21)申请号 201520069720.3

(22)申请日 2015.02.02

(73)专利权人 刘欢欢
地址 330029 江西省南昌市青山湖区南京东路1435号401室

(72)发明人 刘欢欢

(74)专利代理机构 江西省专利事务所 36100
代理人 张文

(51)Int.Cl.
A47G 19/22(2006.01)
A47J 31/06(2006.01)

权利要求书1页 说明书3页 附图3页

(54)实用新型名称

环形滤网内围挡茶杯

(57)摘要

本实用新型公开了一种环形滤网内围挡茶杯，包括杯体、把手和滤网，杯体由杯底分隔成开口向上的盛水腔和开口向下的杯底腔，在盛水腔的内壁上部设有环形的滤网上固定装置，在滤网的中间设有开口向上的环形围挡，环形围挡的中间为茶叶放置孔，在滤网的环形围挡外围的环片上设有若干个网孔，在滤网的侧壁设有与滤网上固定装置配合使用的滤网侧固定装置。在杯底腔的内壁设有与滤网上固定装置相同的滤网下固定装置。本实用新型具有既能让茶叶与杯缘隔离、又不让茶叶漂浮到滤网上、也不用揭开滤网就能直接放入茶叶、节省茶叶、节约开水、减少不必要的浪费、让人们更加舒适、愉快、轻松地饮茶的优点。

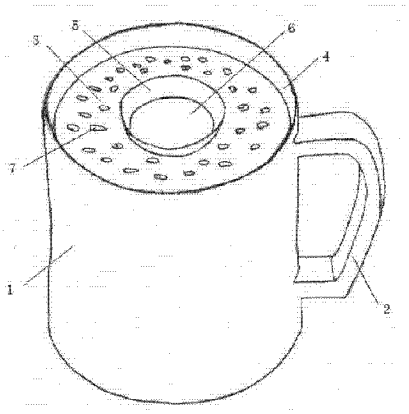

CN 204394057 U

1. 一种环形滤网内围挡茶杯，包括杯体、把手和滤网，杯体由杯底分隔成开口向上的盛水腔和开口向下的杯底腔，其特征在于：在盛水腔的内壁上部设有滤网上固定装置；在滤网的中间设有开口向上的环形围挡，环形围挡的中间为茶叶放置孔；在滤网的环形围挡外围的环片上设有若干个环片网孔；在滤网的侧壁设有与滤网上固定装置配合使用的滤网侧固定装置。

2. 根据权利要求 1 所述的环形滤网内围挡茶杯，其特征在于：滤网上固定装置为上螺旋轨道，上螺旋轨道为连续的内螺纹或者断开的内螺纹，滤网侧固定装置为与上螺旋轨道配套使用的侧螺旋轨道，侧螺旋轨道为连续的外螺纹或者断开的外螺纹，滤网通过螺纹连接固定在杯体的内壁。

3. 根据权利要求 1 所述的环形滤网内围挡茶杯，其特征在于：滤网上固定装置为环形或弧形的 2-3 个上弹性卡，在相邻的两个上弹性卡之间构成环形或弧形的上卡槽，滤网侧固定装置为与上弹性卡配套使用的侧弧形壁，侧弧形壁能嵌入到上卡槽中，将滤网固定在杯体的内壁。

4. 根据权利要求 1 所述的环形滤网内围挡茶杯，其特征在于：滤网上固定装置为环形的 2-3 个上凹槽，滤网侧固定装置为与凹槽配套使用的侧弧形壁，侧弧形壁能嵌入到凹槽中，将滤网固定在杯体的内壁。

5. 根据权利要求 2 或 3 或 4 所述的环形滤网内围挡茶杯，其特征在于：在杯底腔的内壁设有与滤网上固定装置相同的滤网下固定装置。

6. 根据权利要求 1 所述的环形滤网内围挡茶杯，其特征在于：环形围挡呈向上的喇叭状，向外倾斜 5-20 度。

7. 根据权利要求 1 所述的环形滤网内围挡茶杯，其特征在于：环片网孔的形状为圆形或方形。

8. 根据权利要求 1 所述的环形滤网内围挡茶杯，其特征在于：在环形围挡上设有若干个围挡网孔。

环形滤网内围挡茶杯

技术领域

[0001] 本实用新型涉及饮茶用具，尤其是涉及一种环形滤网内围挡茶杯。

背景技术

[0002] 茶杯是人们饮茶水的必备工具。目前，市场上泡茶的茶杯种类繁多。有的茶杯采用的是封闭式滤网，每次泡茶都要用手拔出滤网，再将茶叶放入杯内，滤网与手的接触次数较多，手指及指甲缝里的细菌、杂质和脏污就会很容易掉入杯中，影响卫生；另外，封闭式滤网在使用不小心时，会卡在杯体内，就会很难取出或是无法取出封闭式滤网，给饮茶者带来了极大的烦恼；有的茶杯则采用月牙形滤网，月牙形滤网位于杯缘的下方处，当倒入的开水稍满时，茶叶就会经常飘浮到月牙形滤网的上面，并且月牙形滤网的茶杯只能用右手或者在一个方向上使用，给饮茶者带来了不便，有不舒适的感觉，影响饮茶者的心情。

发明内容

[0003] 本实用新型的目的在于提供一种既能让茶叶与杯缘隔离、又不让茶叶漂浮到月牙形滤网上、也不用揭开滤网就能直接放入茶叶的环形滤网内围挡茶杯。

[0004] 本实用新型的目的是这样实现的：

[0005] 一种环形滤网内围挡茶杯，包括杯体、把手和滤网，杯体由杯底分隔成开口向上的盛水腔和开口向下的杯底腔，特征是：在盛水腔的内壁上部设有滤网上固定装置；在滤网的中间设有开口向上的环形围挡，环形围挡的中间为茶叶放置孔；在滤网的环形围挡外围的环片上设有若干个环片网孔；在滤网的侧壁设有与滤网上固定装置配合使用的滤网侧固定装置。

[0006] 滤网上固定装置为上螺旋轨道，上螺旋轨道为连续的内螺纹或者断开的内螺纹，滤网侧固定装置为与上螺旋轨道配套使用的侧螺旋轨道，侧螺旋轨道为连续的外螺纹或者断开的外螺纹，滤网通过螺纹连接固定在杯体的内壁。

[0007] 或，滤网上固定装置为环形或弧形的 2-3 个上弹性卡，在相邻的两个上弹性卡之间构成环形或弧形的上卡槽，滤网侧固定装置为与上弹性卡配套使用的侧弧形壁，侧弧形壁能嵌入到上卡槽中，将滤网固定在杯体的内壁。

[0008] 或，滤网上固定装置为环形的 2-3 个上凹槽，滤网侧固定装置为与凹槽配套使用的侧弧形壁，侧弧形壁能嵌入到凹槽中，将滤网固定在杯体的内壁。

[0009] 在杯底腔的内壁设有与滤网上固定装置相同的滤网下固定装置。

[0010] 环形围挡呈向上的喇叭状，向外倾斜 5-20 度。

[0011] 环片网孔的形状为圆形或方形。

[0012] 在环形围挡上设有若干个围挡网孔。

[0013] 本实用新型由于在常规滤网的中间增设有开口向上的环形围挡，环形围挡的中间为茶叶放置孔，该环形围挡具有如下作用：1、用手扭动或拿住，使滤网可以顺利地安放在杯体上；2、可以直接将茶叶倒入环形围挡中间的茶叶放置孔，茶叶就会直接掉漏到滤网的下

面，再加水泡茶饮用，而不用像以前那样要把滤网拿出来才能放茶叶。3、阻止茶叶漂浮到滤网的上部；4、杯体内与体外的气流通畅，不会出现倒入开水泡茶时的溢水现象，既清洁又安全；5、手指不直接接触滤网，因此不与盛水腔内的水接触，手指与茶杯相互卫生。使茶水更加芳香。滤网侧固定装置与滤网上固定装置活动连接，便于饮茶者安装和取下滤网。滤网侧固定装置与滤网下固定装置活动连接，使得滤网侧固定装置从盛水腔上取下后，不用放在桌子上，保证了滤网侧固定装置的卫生，并且出门旅游携带方便，不至于忙碌中丢落或者丢失。

[0014] 本实用新型可以用左右手或一周的任何一个方向饮茶。月牙形茶杯只能用右手或者在一个方向上使用。

[0015] 因此，本实用新型具有既能让茶叶与杯缘隔离、又不让茶叶漂浮到滤网上、也不用揭开滤网就能直接放入茶叶、节省茶叶、节约开水、减少不必要的浪费、让人们更加舒适、愉快、轻松地饮茶的优点。

[0016] 本实用新型属于轻巧型、经济型的饮茶用具，简单快捷，安全卫生。

附图说明

[0017] 图 1 为本实用新型的结构示意图；

[0018] 图 2 为图 1 的仰视图；

[0019] 图 3 为实施例 1 中杯体的剖面图；

[0020] 图 4 为实施例 1 中滤网的结构示意图；

[0021] 图 5 为实施例 1 中滤网的剖面图；

[0022] 图 6 为实施例 4 的结构示意图；

[0023] 图 7 为实施例 4 中滤网的结构示意图；

[0024] 图 8 为实施例 4 中滤网的剖面图。

具体实施方式

[0025] 下面结合实施例并对照附图对本实用新型作进一步详细说明。

[0026] 实施例 1：

[0027] 一种环形滤网内围挡茶杯，包括杯体 1、把手 2 和滤网 3，杯体 1 由杯底分隔成开口向上的盛水腔 4 和开口向下的杯底腔 9，在盛水腔 4 的内壁上部设有滤网上固定装置 10，在滤网 3 的中间设有开口向上的环形围挡 5，环形围挡 5 的中间为茶叶放置孔 6，在滤网 3 的环形围挡 5 外围的环片上设有若干个环片网孔 7，在滤网 3 的侧壁设有与滤网上固定装置 10 配合使用的滤网侧固定装置 12。

[0028] 滤网上固定装置 10 为上螺旋轨道，上螺旋轨道为连续的内螺纹，滤网侧固定装置 12 为与上螺旋轨道配套使用的侧螺旋轨道，侧螺旋轨道为连续的外螺纹，滤网 3 通过螺纹连接固定在杯体 1 的内壁。

[0029] 环形围挡 5 呈向上的喇叭状，向外倾斜 5 度。

[0030] 环片网孔 7 的形状为圆形。

[0031] 在杯底腔 9 的内壁设有与滤网上固定装置 10 相同的滤网下固定装置 11，

[0032] 滤网下固定装置 11 为下螺旋轨道，下螺旋轨道为连续的内螺纹。

[0033] 实施例 2:

[0034] 实施例 2 的结构与实施例 1 的结构基本相同,不同之处在于 :

[0035] 滤网上固定装置 10 为上螺旋轨道,上螺旋轨道为断开的内螺纹,滤网侧固定装置 12 为与上螺旋轨道配套使用的侧螺旋轨道,侧螺旋轨道为断开的外螺纹,滤网 3 通过螺纹连接固定在杯体 1 的内壁。

[0036] 环形围挡 5 呈向上的喇叭状,向外倾斜 20 度。

[0037] 环片网孔 7 的形状为方形。

[0038] 在杯底腔 9 的内壁设有与滤网上固定装置 10 相同的滤网下固定装置 11,滤网下固定装置 11 为下螺旋轨道,下螺旋轨道为断开的内螺纹。

[0039] 在环形围挡 5 上设有若干个围挡网孔。

[0040] 实施例 3:

[0041] 实施例 3 的结构与实施例 1 的结构基本相同,不同之处在于 :

[0042] 滤网上固定装置 10 为弧形的 3 个上弹性卡,在相邻的两个上弹性卡之间构成弧形的上卡槽,滤网侧固定装置 12 为与上弹性卡配套使用的侧弧形壁,侧弧形壁能嵌入到上卡槽中,将滤网 3 固定在杯体 1 的内壁。

[0043] 在杯底腔 9 的内壁设有与滤网上固定装置 10 相同的滤网下固定装置 11,滤网下固定装置 11 为 1 个上弹性卡,在相邻的两个上弹性卡之间构成上卡槽。

[0044] 环形围挡 5 呈向上的喇叭状,向外倾斜 15 度。

[0045] 实施例 4:

[0046] 实施例 4 的结构与实施例 2 的结构基本相同,不同之处在于 :

[0047] 滤网上固定装置 10 为一个环形的上凹槽,滤网侧固定装置 12 为与上凹槽配套使用的侧弧形壁,侧弧形壁能嵌入到上凹槽中,将滤网 3 固定在杯体 1 的内壁。

[0048] 滤网下固定装置 11 为一个环形的下凹槽。

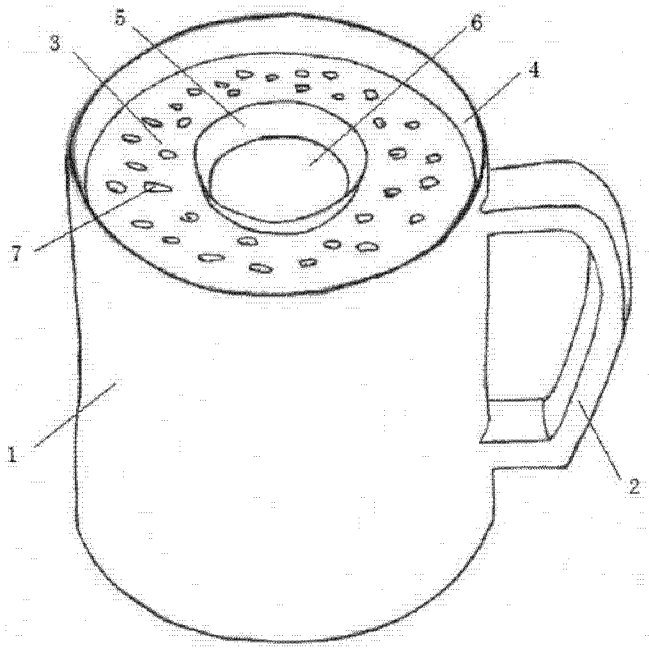

图 1

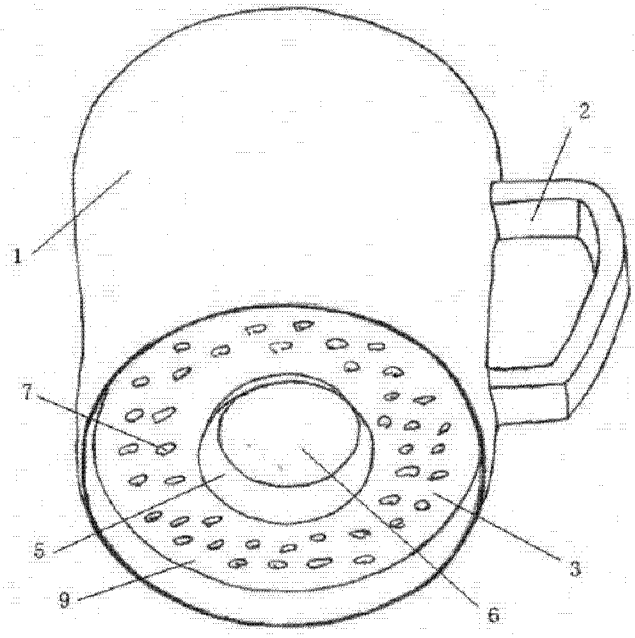

图 2

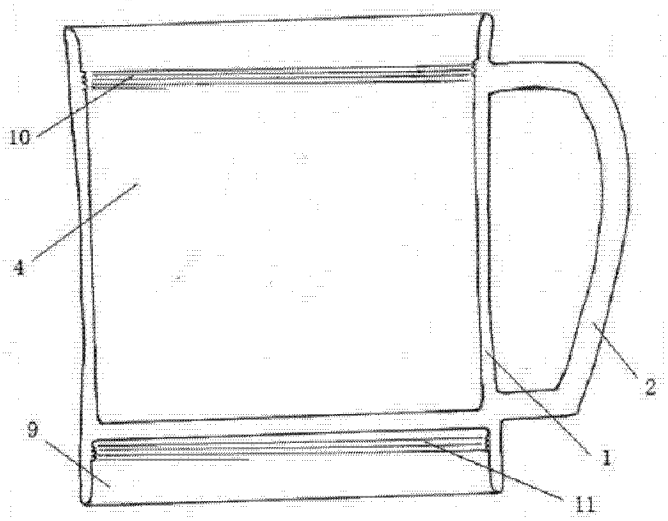

图 3

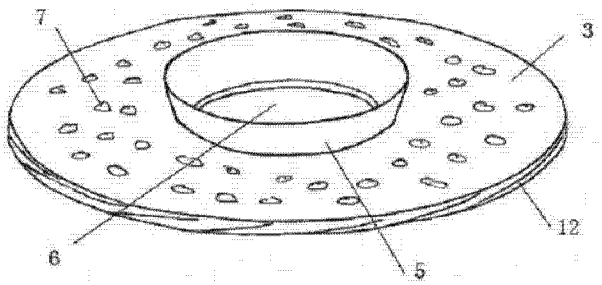

图 4

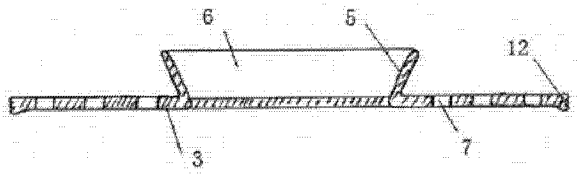

图 5

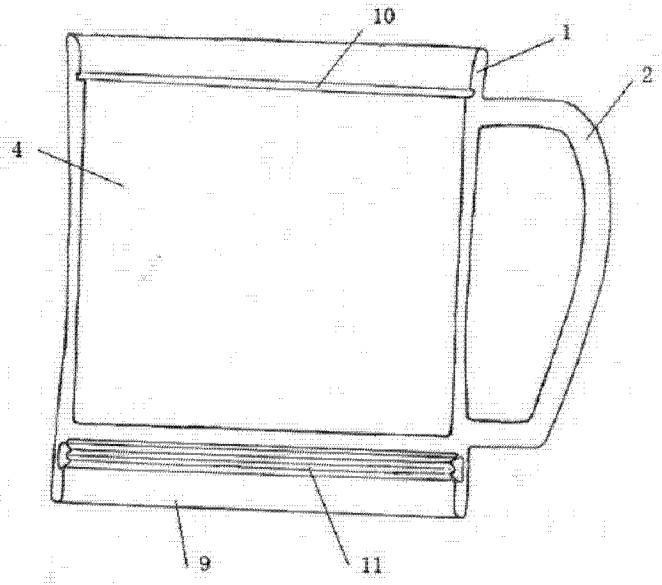

图 6

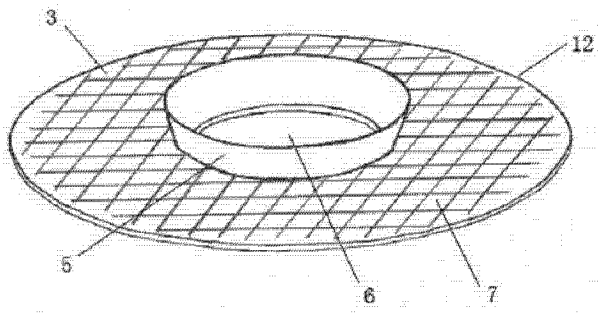

图 7

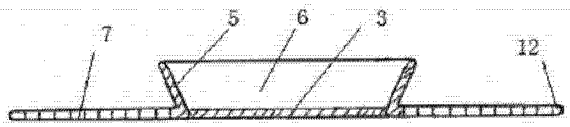

图 8