(19)国家知识产权局

(12)实用新型专利

(10)授权公告号 CN 221769560 U
(45)授权公告日 2024.09.27

(21)申请号 202420170215.7

(22)申请日 2024.01.24

(73)专利权人 黄骅渤海机械制造有限公司
地址 061000 河北省沧州市黄骅市经济开发区迎宾大街东北平路东段

(72)发明人 邓立骏 刘凤奎

(74)专利代理机构 北京中知音诺知识产权代理事务所(普通合伙) 13138
专利代理师 湛海耀

(51)Int.Cl.
*A47B 31/04*(2006.01)
*A47B 3/087*(2006.01)
*A47B 95/00*(2006.01)
*A47B 97/00*(2006.01)

权利要求书1页 说明书2页 附图4页

(54)实用新型名称

一种方便收放的矩形折叠式餐桌

(57)摘要

本实用新型涉及餐桌技术领域,具体为一种方便收放的矩形折叠式餐桌,包括折叠餐桌本体、桌腿一和桌腿二,折叠餐桌本体的上方设有餐桌桌面,折叠餐桌本体与桌腿一和桌腿二均和对应连接杆转动连接,桌腿一和桌腿二均与折叠餐桌本体的内侧通过扭杆弹簧连接,通过扭杆弹簧的设置,提供部分餐桌桌面回弹效果,在折叠时,可将折叠餐桌本体中部弯折,利用扭杆弹簧的弹力,提供部分折叠餐桌本体折叠时的力,节省使用者的体力,并且通过连接杆的设置,可进一步带动桌腿二处弯折,更方便操作。

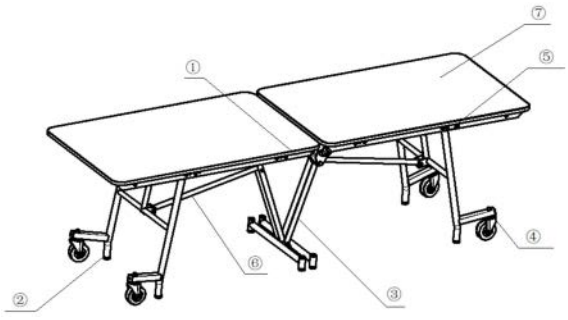


CN 221769560 U

1.一种方便收放的矩形折叠式餐桌,包括折叠餐桌本体(1)、桌腿一(2)和桌腿二(3),所述折叠餐桌本体(1)的上方设有餐桌桌面(7),其特征在于:所述折叠餐桌本体(1)与桌腿一(2)和桌腿二(3)均和对应连接杆(6)转动连接,桌腿一(2)和桌腿二(3)均与所述折叠餐桌本体(1)的内侧通过扭杆弹簧(5)连接。

2.根据权利要求1所述的一种方便收放的矩形折叠式餐桌,其特征在于:扭杆弹簧(5)两端安装在折叠餐桌本体(1)上,桌腿一(2)和桌腿二(3)均和扭杆弹簧(5)连接。

3.根据权利要求1所述的一种方便收放的矩形折叠式餐桌,其特征在于:桌腿二(3)呈似T型状,两桌腿二(3)呈对称布置,两桌腿二(3)转动连接。

# 一种方便收放的矩形折叠式餐桌

## 技术领域

[0001] 本实用新型涉及餐桌技术领域,具体为一种方便收放的矩形折叠式餐桌。

## 背景技术

[0002] 餐桌是一件比较占面积的家居用品。为了节约空间,人们可以选择较小的桌子,但在遇到亲朋好友聚会等情况时,小桌子又常常满足不了使用需求;另一方面,如果选择较大的桌子,不仅会占据较大的房屋面积,而且在平常人少时,又会造成空间的浪费,给人们生活带来不便,而且在公共食堂需要大量的餐桌,占地面积大,搬运不方便,而采用普通的折叠式桌子,尤其对于幅面较大的桌体,转动的连接处,仅靠人力折叠,在折叠和展开时均需要耗费较多的力气。

## 实用新型内容

[0003] (一)解决的技术问题

[0004] 针对现有技术的不足,本实用新型提供了一种方便收放的矩形折叠式餐桌,以解决上述背景技术中提出的问题。

[0005] (二)技术方案

[0006] 为实现上述目的,本实用新型提供如下技术方案:一种方便收放的矩形折叠式餐桌,包括折叠餐桌本体、桌腿一和桌腿二,所述折叠餐桌本体的上方设有餐桌桌面,所述折叠餐桌本体与桌腿一和桌腿二均和对应连接杆转动连接,桌腿一和桌腿二均与所述折叠餐桌本体的内侧通过扭杆弹簧连接。

[0007] 优选的,扭杆弹簧两端安装在折叠餐桌本体上,桌腿一和桌腿二均和扭杆弹簧连接。

[0008] 优选的,桌腿二呈似T型状,两桌腿二呈对称布置,两桌腿二转动连接。

[0009] (三)有益效果

[0010] 与现有技术相比,本实用新型提供了一种方便收放的矩形折叠式餐桌,具备以下有益效果:

[0011] 该方便收放的折叠式餐桌,通过扭杆弹簧的设置,提供部分餐桌桌面回弹效果,在折叠时,可将折叠餐桌本体中部弯折,利用扭杆弹簧的弹力,提供部分折叠餐桌本体折叠时的力,节省使用者的体力,并且通过连接杆的设置,可进一步带动桌腿二处弯折,更方便操作。

## 附图说明

[0012] 图1为本实用新型结构示意图;

[0013] 图2为本实用新型的主视结构示意图;

[0014] 图3为本实用新型的俯视结构示意图;

[0015] 图4为本实用新型的左视结构示意图;

[0016] 图5为本实用新型的立体结构示意图;

[0017] 图6为本实用新型中连接杆的立体结构示意图;

[0018] 图7为本实用新型中扭杆弹簧和折叠餐桌本体的结构示意图。

[0019] 附图中标记:1、折叠餐桌本体;2、桌腿一;3、桌腿二;4、滚轮;5、扭杆弹簧;6、连接杆;7、餐桌桌面。

## 具体实施方式

[0020] 下面将结合本实用新型实施例中的附图,对本实用新型实施例中的技术方案进行清楚、完整地描述,显然,所描述的实施例仅仅是本实用新型一部分实施例,而不是全部的实施例。基于本实用新型中的实施例,本领域普通技术人员在没有做出创造性劳动前提下所获得的所有其他实施例,都属于本实用新型保护的范围。

[0021] 实施例:

[0022] 请参阅图1-7,一种方便收放的矩形折叠式餐桌,包括折叠餐桌本体1、桌腿一2和桌腿二3,折叠餐桌本体1的上方设有餐桌桌面7,折叠餐桌本体1与桌腿一2和桌腿二3均和连接杆6转动连接,桌腿一2和桌腿二3均与折叠餐桌本体1的内侧通过扭杆弹簧5连接,餐桌桌面7的下方固定安装有桌面固定板,桌面固定板中部呈铰接状,桌腿一2和桌腿二3均和桌面固定板处转动连接,其中转动连接的方式优选为铰轴转动连接的方式,通过扭杆弹簧5的设置,提供部分餐桌桌面7回弹效果,在折叠时,可将折叠餐桌本体1中部弯折,利用扭杆弹簧5的弹力,提供部分折叠餐桌本体1折叠时的力,节省使用者的体力,并且通过连接杆6的设置,可进一步带动桌腿二3处弯折,更方便操作。

[0023] 其中,扭杆弹簧5两端安装在折叠餐桌本体1上,桌腿一2和桌腿二3均和扭杆弹簧5连接,通过较长的扭杆弹簧5支撑桌腿和桌腿,在使用时,可使支撑桌腿和桌腿处受力更为均匀,并且扭杆弹簧5两端由折叠餐桌本体1支撑,提高对连接处的稳定效果。

[0024] 其中,桌腿二3呈似T型状,两桌腿二3呈对称布置,两桌腿二3转动连接,两桌腿的转动连接处和折叠餐桌本体1的折叠处相对设置,通过此种形式,更有利于支撑桌腿的中部。

[0025] 桌腿外侧装有滚轮4,通过滚轮4的设置,更方便移动整体的位置。

[0026] 其中折叠餐桌本体1具有两能够转动的区域,中部采用铰轴转动连接。

[0027] 在需要折叠时,将餐桌桌面7处对折,并使桌腿二3处对折,进而将整体进行折叠。

[0028] 应当指出,在说明书中提到的“一个实施例”、“实施例”、“示例性实施例”、“一些实施例”等表示所述的实施例可以包括特定特征、结构或特性,但未必每个实施例都包括该特定特征、结构或特性。此外,这样的短语未必是指同一实施例。此外,在结合实施例描述特定特征、结构或特性时,结合明确或未明确描述的其他实施例实现这样的特征、结构或特性处于本领域技术人员的知识范围之内。

[0029] 最后应说明的是:以上各实施例仅用以说明本申请的技术方案,而非对其限制;尽管参照前述各实施例对本申请进行了详细的说明,本领域的普通技术人员应当理解:其依然可以对前述各实施例所记载的技术方案进行修改,或者对其中部分或者全部技术特征进行等同替换;而这些修改或者替换,并不使相应技术方案的本质脱离本申请各实施例技术方案的范围。

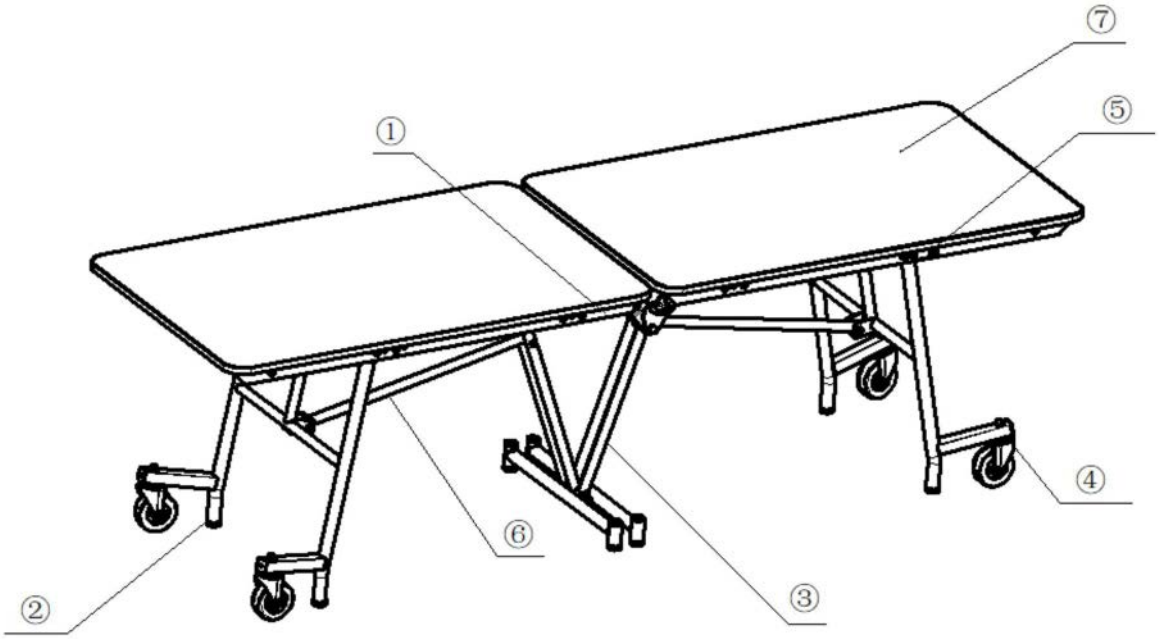


图1

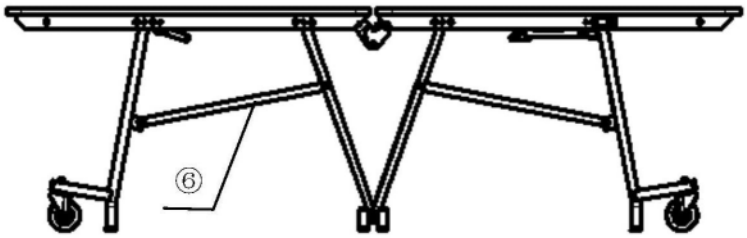


图2

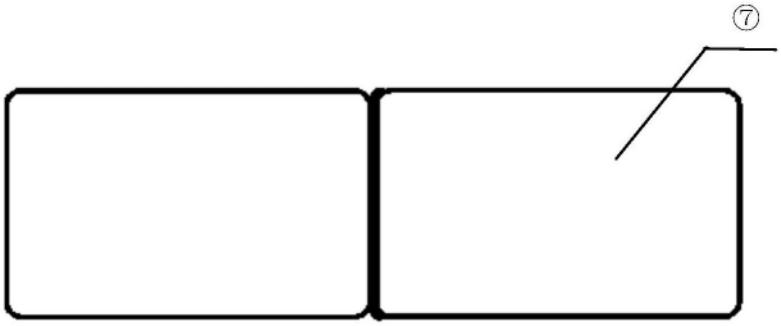


图3

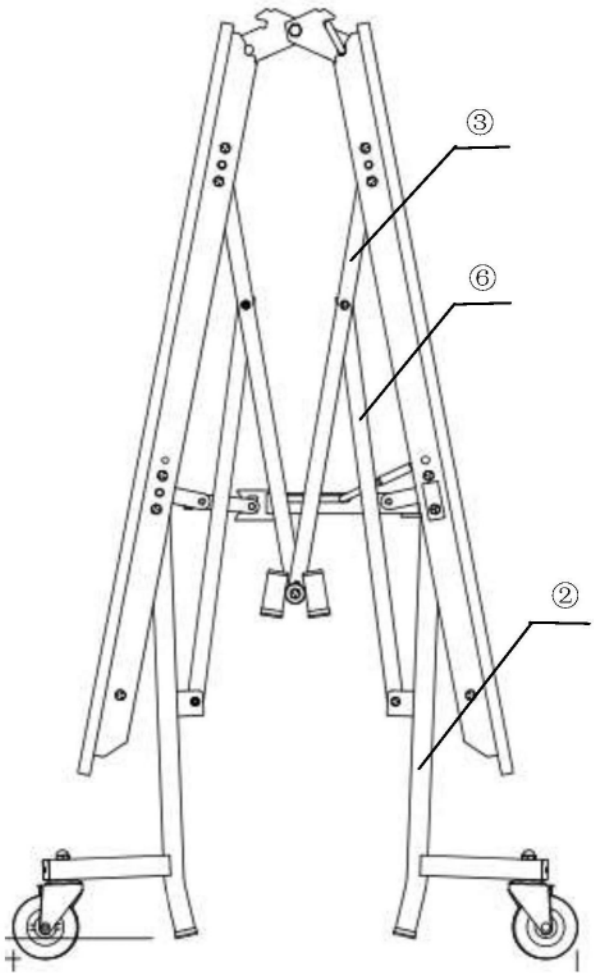


图4

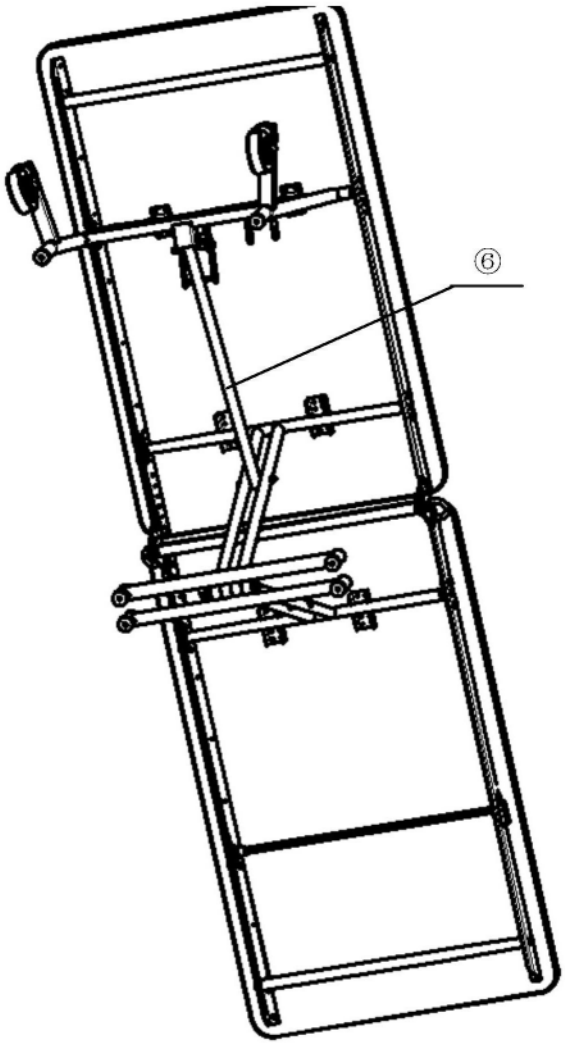


图5

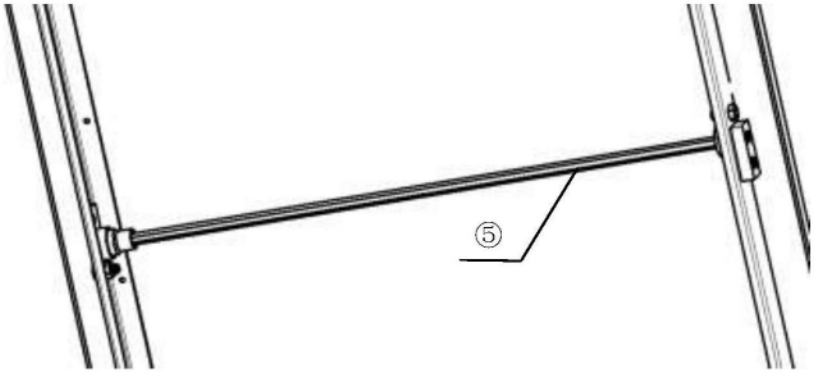


图6

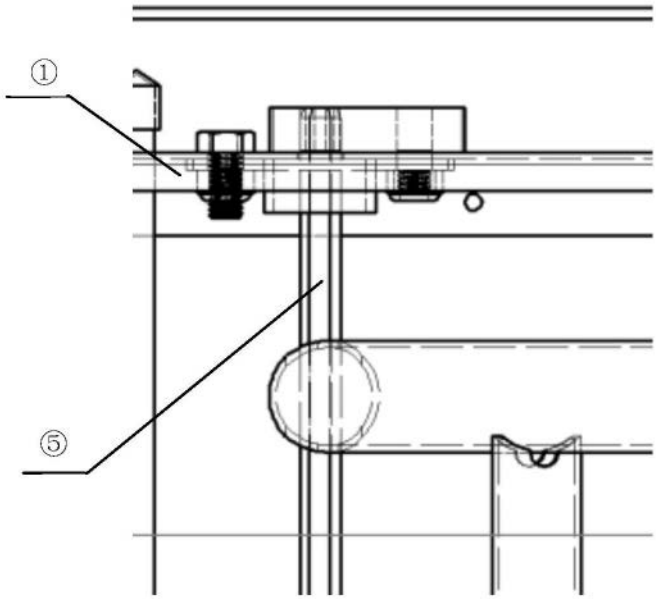


图7