(19)中华人民共和国国家知识产权局

(12)发明专利申请

(10)申请公布号 CN 108482475 A
(43)申请公布日 2018.09.04

(21)申请号 201810262670.9

(22)申请日 2018.03.28

(71)申请人 石相如
地址 157000 黑龙江省牡丹江市爱民区兴中路52号

(72)发明人 石相如

(74)专利代理机构 北京细软智谷知识产权代理有限责任公司 11471
代理人 韩国强

(51)Int.Cl.
B62B 9/14(2006.01)

权利要求书1页 说明书3页 附图2页

(54)发明名称

一种能释放负离子的儿童车伞盖

(57)摘要

本发明公开了一种能释放负离子的儿童车伞盖，包括车伞盖主体，所述车伞盖主体包括伞布和碧玺石粉末层，将碧玺石粉末喷涂在伞布的表面形成碧玺石粉末层，碧玺石粉末层可以释放远红外线，负离子可以改变原有的乘车环境，从而提升儿童在乘车过程中吸取到更多的好空气，限位孔与第二杆体的中空腔相连通，位于第二杆体内部的第一杆体下端固定有滑动杆，第一杆体的两侧下部对称设有收纳槽，收纳槽的内壁上固定有弹簧，弹簧的另一端固定有第一限位块，第一限位块远离弹簧的一端固定有第二限位块，在第二杆体的外壁上套接有环形板，环形板的内壁与第二杆体的外壁相贴合。本发明结构独特，设计巧妙，结构合理，适合推广。

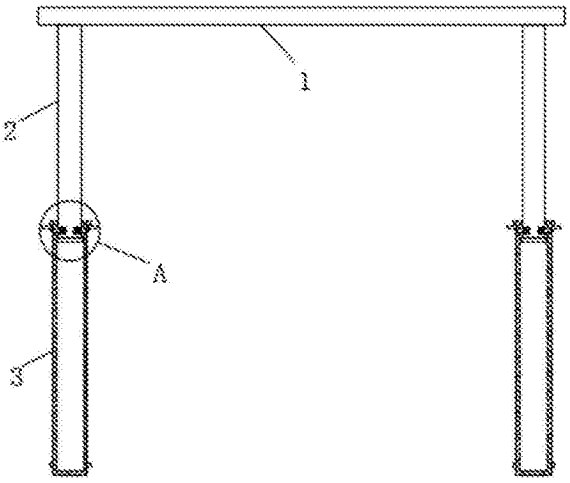

CN 108482475 A

1.一种能释放负离子的儿童车伞盖，包括车伞盖主体(1)，其特征在于，所述车伞盖主体(1)包括伞布(111)和碧玺石粉末层(112)，将碧玺石粉末喷涂在伞布(111)的表面形成碧玺石粉末层(112)，碧玺石粉末层(112)可以释放远红外线、负离子可以改变原有的乘车环境，从而提升儿童在乘车过程中吸取到更多的好空气；

车伞盖主体(1)的底部四个角阵列排布有四个安装杆，安装杆包括第一杆体(2)和第二杆体(3)，其中，第二杆体(3)为中空结构，第二杆体(3)的内部插设有第一杆体(2)，第二杆体(3)的两侧对称设有限位孔组，一组限位孔组包括多个限位孔(4)，而限位孔(4)从上至下等距离设在第二杆体(3)的侧面上，限位孔(4)与第二杆体(3)的中空腔相连通，位于第二杆体(3)内部的第一杆体(2)下端固定有滑动杆(8)，第一杆体(2)的两侧下部对称设有收纳槽(5)，收纳槽(5)的内壁上固定有弹簧(6)，弹簧(6)的另一端固定有第一限位块(7)，第一限位块(7)远离弹簧(6)的一端固定有第二限位块(11)，在第二杆体(3)的外壁上套接有环形板(10)，环形板(10)的内壁与第二杆体(3)的外壁相贴合。

2.根据权利要求1所述的一种能释放负离子的儿童车伞盖，其特征在于，所述第二杆体(3)的内壁两侧设有竖直设置的滑槽，滑动杆(8)的两端延伸至滑槽中。

3.根据权利要求1所述的一种能释放负离子的儿童车伞盖，其特征在于，所述第二杆体(3)的外壁上部和下部均固定有环形限位杆(9)，避免环形板(10)从第二杆体(3)上脱落。

4.根据权利要求1所述的一种能释放负离子的儿童车伞盖，其特征在于，所述第一限位块(7)呈圆柱状结构，可以抵在限位孔(4)中，而第二限位块(11)呈圆锥状结构，环形板(10)向下运动时，将第二限位块(11)抵在限位孔(4)中。

5.根据权利要求1所述的一种能释放负离子的儿童车伞盖，其特征在于，当弹簧(6)处于初始状态时，第一限位块(7)位于限位孔(4)中。

一种能释放负离子的儿童车伞盖

技术领域

[0001] 本发明涉及儿童车技术领域，尤其涉及一种能释放负离子的儿童车伞盖。

背景技术

[0002] 童车，外文名pram，是儿童玩具之中的一大门类，其中包括儿童自行车、儿童推车、婴儿学步车、儿童三轮车四大类，适用儿童的年龄范围是4～8岁，选购时结合儿童的年龄和身材高矮，选择合适的尺寸，即鞍座高度在435～635mm范围内的自行车，选购车辆时要注意手闸的闸把尺寸，购买童车时还要注意查看年龄组标识，按照孩子的年龄购买适当的产品。

[0003] 儿童在乘坐车的过程中，车的环境对儿童没有任何改变，需要提升儿童在乘车过程中吸取到更多的好空气，碧玺石可以放出远红外线，负离子可以改变原有的乘车环境，从而提升儿童在乘车过程中吸取到更多的好空气，为此，本发明提出一种能释放负离子的儿童车伞盖。

发明内容

[0004] 本发明的目的是为了解决现有技术中存在的缺点，而提出的一种能释放负离子的儿童车伞盖。

[0005] 为了实现上述目的，本发明采用了如下技术方案：

[0006] 一种能释放负离子的儿童车伞盖，包括车伞盖主体，所述车伞盖主体包括伞布和碧玺石粉末层，将碧玺石粉末喷涂在伞布的表面形成碧玺石粉末层，碧玺石粉末层可以释放远红外线、负离子可以改变原有的乘车环境，从而提升儿童在乘车过程中吸取到更多的好空气；

[0007] 车伞盖主体的底部四个角阵列排布有四个安装杆，安装杆包括第一杆体和第二杆体，其中，第二杆体为中空结构，第二杆体的内部插设有第一杆体，第二杆体的两侧对称设有限位孔组，一组限位孔组包括多个限位孔，而限位孔从上至下等距离设在第二杆体的侧面上，限位孔与第二杆体的中空腔相连通，位于第二杆体内部的第一杆体下端固定有滑动杆，第一杆体的两侧下部对称设有收纳槽，收纳槽的内壁上固定有弹簧，弹簧的另一端固定有第一限位块，第一限位块远离弹簧的一端固定有第二限位块，在第二杆体的外壁上套接有环形板，环形板的内壁与第二杆体的外壁相贴合。

[0008] 优选的，所述第二杆体的内壁两侧设有竖直设置的滑槽，滑动杆的两端延伸至滑槽中。

[0009] 优选的，所述第二杆体的外壁上部和下部均固定有环形限位杆，避免环形板从第二杆体上脱落。

[0010] 优选的，所述第一限位块呈圆柱状结构，可以抵在限位孔中，而第二限位块呈圆锥状结构，环形板向下运动时，将第二限位块抵在限位孔中。

[0011] 优选的，当弹簧处于初始状态时，第一限位块位于限位孔中。

[0012] 与现有技术相比，本发明的有益效果是：通过将碧玺石粉末喷涂在伞布的表面形

成碧玺石粉末层，碧玺石粉末层可以释放远红外线，负离子可以改变原有的乘车环境，从而提升儿童在乘车过程中吸取到更多的好空气，通过收纳槽的内壁上固定有弹簧，弹簧的另一端固定有第一限位块，第一限位块远离弹簧的一端固定有第二限位块，在第二杆体的外壁上套接有环形板，环形板的内壁与第二杆体的外壁相贴合，安装杆的设计，可以对车伞盖进行升降，方便儿童的使用，在使用时，只要将环形板抵在限位孔上，从而可以调节第一杆体的高度，方便操作，本发明结构独特，设计巧妙，结构合理，适合推广。

附图说明

[0013] 图1为本发明提出的一种能释放负离子的儿童车伞盖的结构示意图；

[0014] 图2为本发明提出的一种能释放负离子的儿童车伞盖中车伞盖主体的结构示意图；

[0015] 图3为图1中A部分的局部放大图。

具体实施方式

[0016] 下面将结合本发明实施例中的附图，对本发明实施例中的技术方案进行清楚、完整地描述，显然，所描述的实施例仅仅是本发明一部分实施例，而不是全部的实施例。

[0017] 参照图1-3，一种能释放负离子的儿童车伞盖，包括车伞盖主体1，车伞盖主体1包括伞布111和碧玺石粉末层112，将碧玺石粉末喷涂在伞布111的表面形成碧玺石粉末层112，碧玺石粉末层112可以释放远红外线、负离子可以改变原有的乘车环境，从而提升儿童在乘车过程中吸取到更多的好空气；

[0018] 车伞盖主体1的底部四个角阵列排布有四个安装杆，安装杆包括第一杆体2和第二杆体3，其中，第二杆体3为中空结构，第二杆体3的内部插设有第一杆体2，第二杆体3的两侧对称设有限位孔组，一组限位孔组包括多个限位孔4，而限位孔4从上至下等距离设在第二杆体3的侧面上，限位孔4与第二杆体3的中空腔相连通，位于第二杆体3内部的第一杆体2下端固定有滑动杆8，第一杆体2的两侧下部对称设有收纳槽5，收纳槽5的内壁上固定有弹簧6，弹簧6的另一端固定有第一限位块7，第一限位块7远离弹簧6的一端固定有第二限位块11，在第二杆体3的外壁上套接有环形板10，环形板10的内壁与第二杆体3的外壁相贴合。

[0019] 本发明中，第二杆体3的内壁两侧设有竖直设置的滑槽，滑动杆8的两端延伸至滑槽中，第二杆体3的外壁上部和下部均固定有环形限位杆9，避免环形板10从第二杆体3上脱落，第一限位块7呈圆柱状结构，可以抵在限位孔4中，而第二限位块11呈圆锥状结构，环形板10向下运动时，将第二限位块11抵在限位孔4中，当弹簧6处于初始状态时，第一限位块7位于限位孔4中。

[0020] 本发明在使用时，通过将碧玺石粉末喷涂在伞布111的表面形成碧玺石粉末层112，碧玺石粉末层112可以释放远红外线，负离子可以改变原有的乘车环境，从而提升儿童在乘车过程中吸取到更多的好空气，通过收纳槽5的内壁上固定有弹簧6，弹簧6的另一端固定有第一限位块7，第一限位块7远离弹簧6的一端固定有第二限位块11，在第二杆体3的外壁上套接有环形板10，环形板10的内壁与第二杆体3的外壁相贴合，安装杆的设计，可以对车伞盖进行升降，方便儿童的使用，在使用时，只要将环形板10抵在限位孔4上，从而可以调节第一杆体2的高度，方便操作，本发明结构独特，设计巧妙，结构合理，适合推广。

[0021] 以上所述，仅为本发明较佳的具体实施方式，但本发明的保护范围并不局限于此，任何熟悉本技术领域的技术人员在本发明揭露的技术范围内，根据本发明的技术方案及其发明构思加以等同替换或改变，都应涵盖在本发明的保护范围之内。

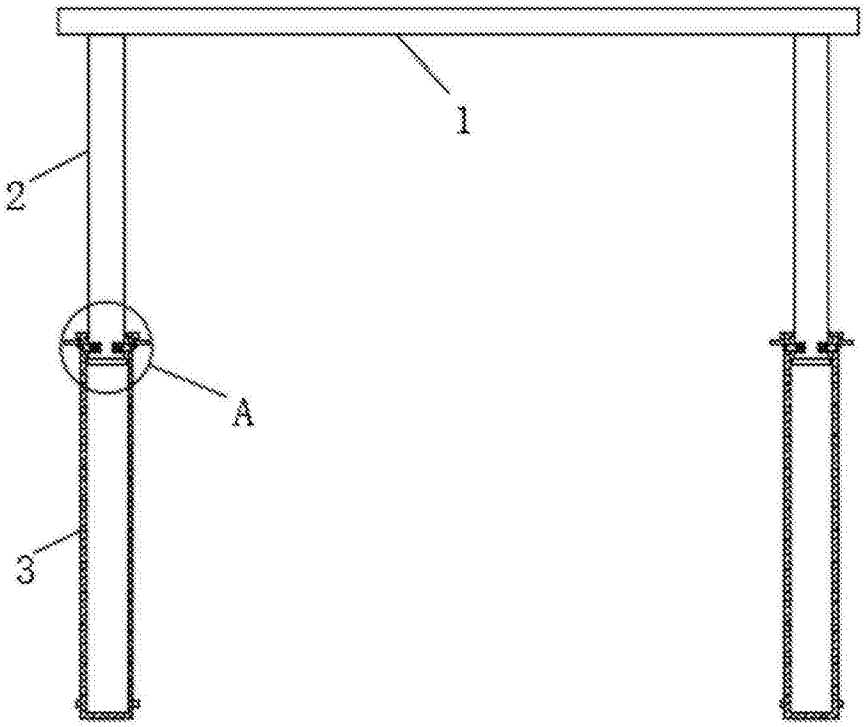

图1

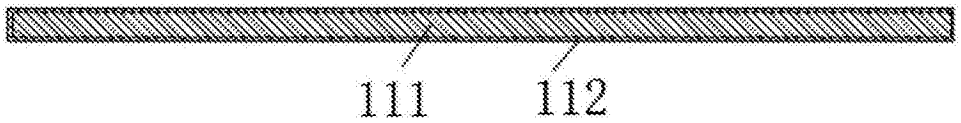

图2

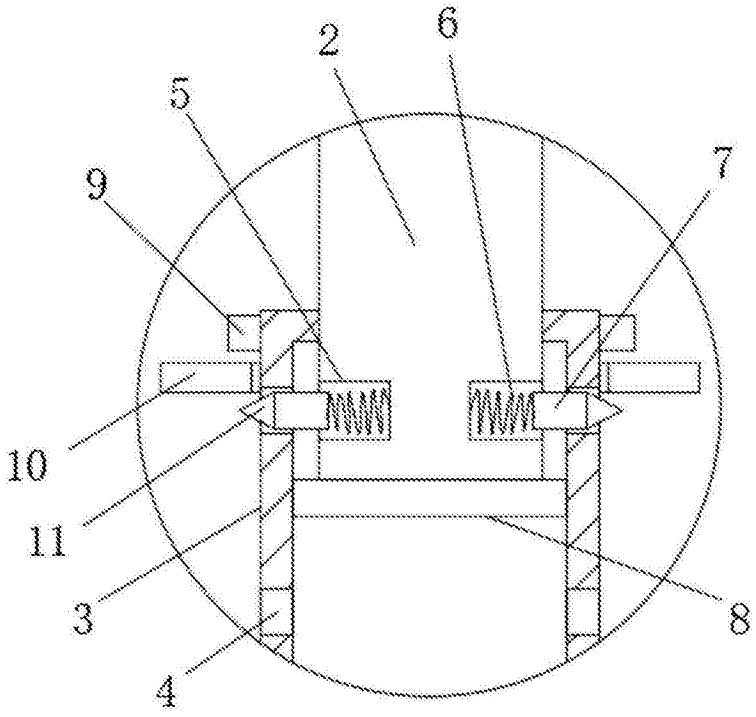

图3