RZECZPOSPOLITA POLSKA

Urząd Patentowy Rzeczypospolitej Polskiej

(12) **OPIS OCHRONNY WZORU PRZEMYSŁOWEGO**

(19) **PL** (11) **15546**

(51) Klasyfikacja: ***21-01***

(21) Numer zgłoszenia: **14245**

(22) Data zgłoszenia: **02.03.2009**

(54) **Klocki TETRIK**

(45) O udzieleniu prawa z rejestracji ogłoszono:
31.08.2010 WUP 08/2010

(73) Uprawniony z rejestracji wzoru przemysłowego:
Marcin Walasek, Wrocław, (PL)

(72) Twórca(y) wzoru przemysłowego:
Walasek Marcin, Wrocław, (PL)

PL 15546

Nr Rp. 15546

Klasa 21-01

Przedmiotem wzoru przemysłowego są klocki TETRIK

KLOCKI TETRIK są połączeniem klocków drewnianych i gry planszowej. Połączenie takie pozwala na tworzenia własnych, indywidualnych pomysłów na grę i zabawę.
Klocki uczą konstruowania przestrzennego, logicznego myślenia, rozróżniania kształtów i analizowania. Klocki TETRIK rozwijają wyobraźnię oraz usprawniają koordynację manualną dzieci. Zmuszają do myślenia, jak również pozostawiają miejsce na własną twórczość i wyobraźnię. Uniwersalność klocków TETRIK sprawia, że są one zachętą do wspólnej zabawy dzieci, dzieci z rodzicami, jak również do gier towarzyskich dorosłych. Klocki TETRIK to wspaniała gra i zabawa dla wszystkich, a rzeczą wyjątkową jest to, iż po skończonej zabawie poskładanie klocków to kolejna gra, gdzie kończąc mamy wszystko zamknięte w eleganckim, drewnianym opakowaniu. Cechą charakterystyczną klocków jest niepowtarzalność natomiast jakość, trwałość i ekologia są dopełnieniem całości produktu.

1. Klocki TETRIK są to klocki wykonane z drewna o różnych kształtach - profilach. Profile klejone są z kostek sześciennych o zaokrąglonych (fazowanych) brzegach. Klejenie odbywa się na przemian: cięcie w poprzek słoi dochodzi do ciecia wzdłuż słoi. Ułożenie takie ożywia klocki.

2. Integralną częścią klocków TETRIK jest ich opakowanie, służące również do gry i zabawy (fig. 1-5). Opakowanie składa się z dwóch części - górnej i dolnej. Na części górnej widnieje napis „TETRIK". Część dolna ma od środka podwyższenie pozwalające na ułożenie drugiej warstwy klocków oraz ułatwiające zamknięcie pudełka. W każdej z połówek opakowania umieszczone są cztery magnesy neodymowe pozwalające na jego zamknięcie.

3. W opakowaniu znajduje się 70 klocków. Każdy z nich oznaczony jest w konkretny sposób nazwą TETRIK (fig.6). Ułożone są w dwóch warstwach z następującym podziałem ilościowym na profile (fig.7):

   - LD – 6 szt.
   - LM – 8 szt.
   - K1 – 10 szt.
   - K2 – 10 szt.
   - K3 – 6 szt.
   - K4 – 6 szt.
   - T – 6 szt.
   - C – 6 szt.
   - ZM – 6 szt.

Kahnell

- ZD – 2 szt.
- PA – 4 szt.

Oznaczenie i wymiary poszczególnych klocków – profili przedstawiają (fig. 8 -12).

4. Na ściankach dwóch kostek (profil K1) umieszczone są wszystkie rodzaje klocków - profili (fig.13).
   Załączone kostki pozwalają na grę klockami w następujące gry: TETRIK, TETRIK WIEŻA, TETRIK MUR i TETRIK DOMINO.

5. Aby otrzymać wzór powstały z umieszczonych na klockach napisów TETRIK w postaci dwóch kwadratów (mniejszy w środku większego) można się posłużyć fig. 14 i fig.15.

6. Cechy istotne wzoru przemysłowego klocków TETRIK:
   - wykonane są z drewna
   - napis TETRIK na każdym klocku - profilu
   - klocki są klejone z kostek sześciennych o zaokrąglonych (fazowanych) brzegach
   - klejenie kostek jest na przemian – dzięki temu klocek nabiera naturalnej kolorystyki drewna
   - w zestawie są dwie kostki do gry z naniesionymi profilami wszystkich klocków
   - opakowanie zestawu klocków jest drewniane z napisem TETRIK i zamknięciem na magnesy

Walter L.

Fig. 1

Fig. 2

Fig. 3

Fig. 4

Wp - 14245
Rp - 15546

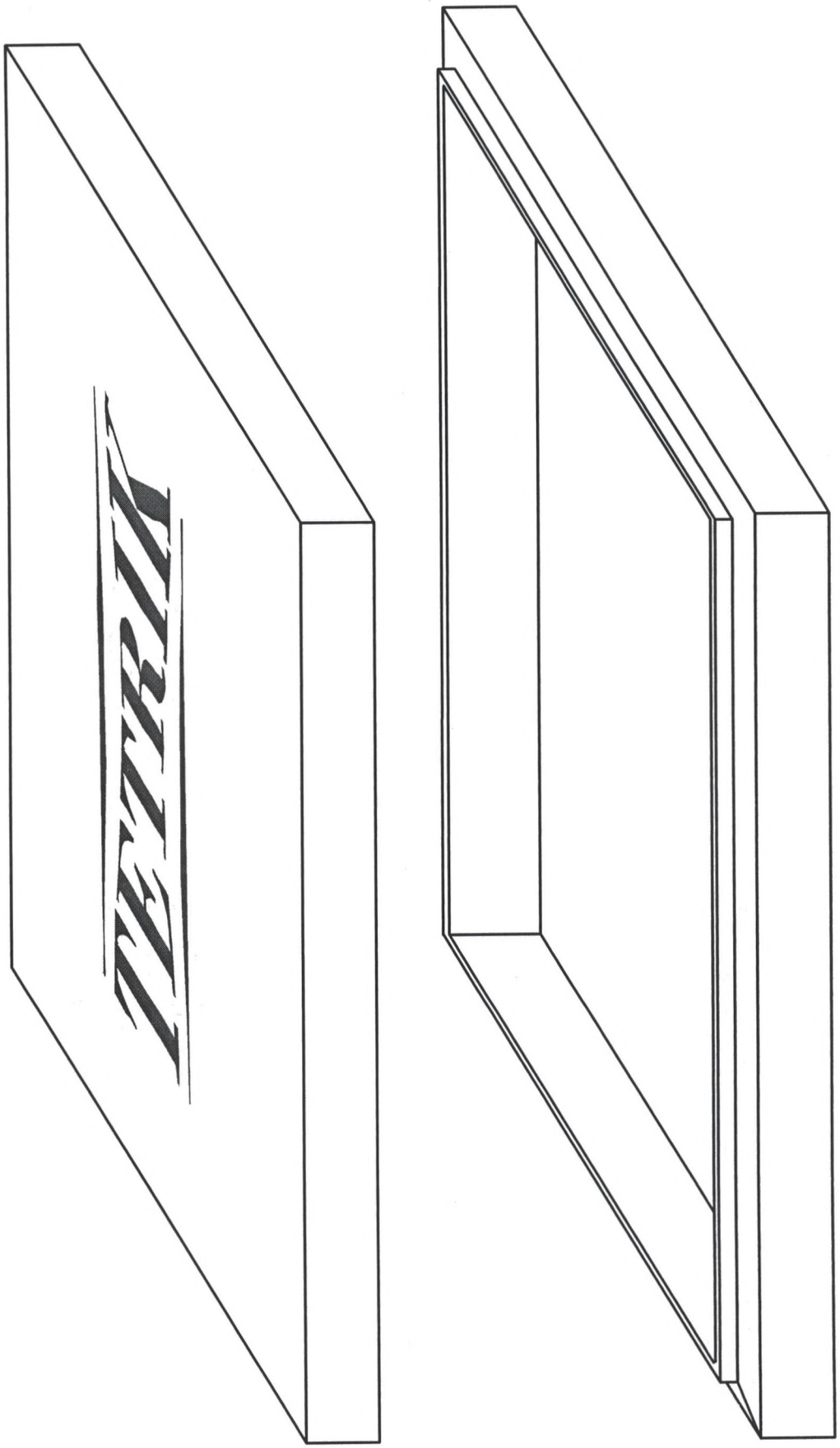

Fig. 5

Hahnde

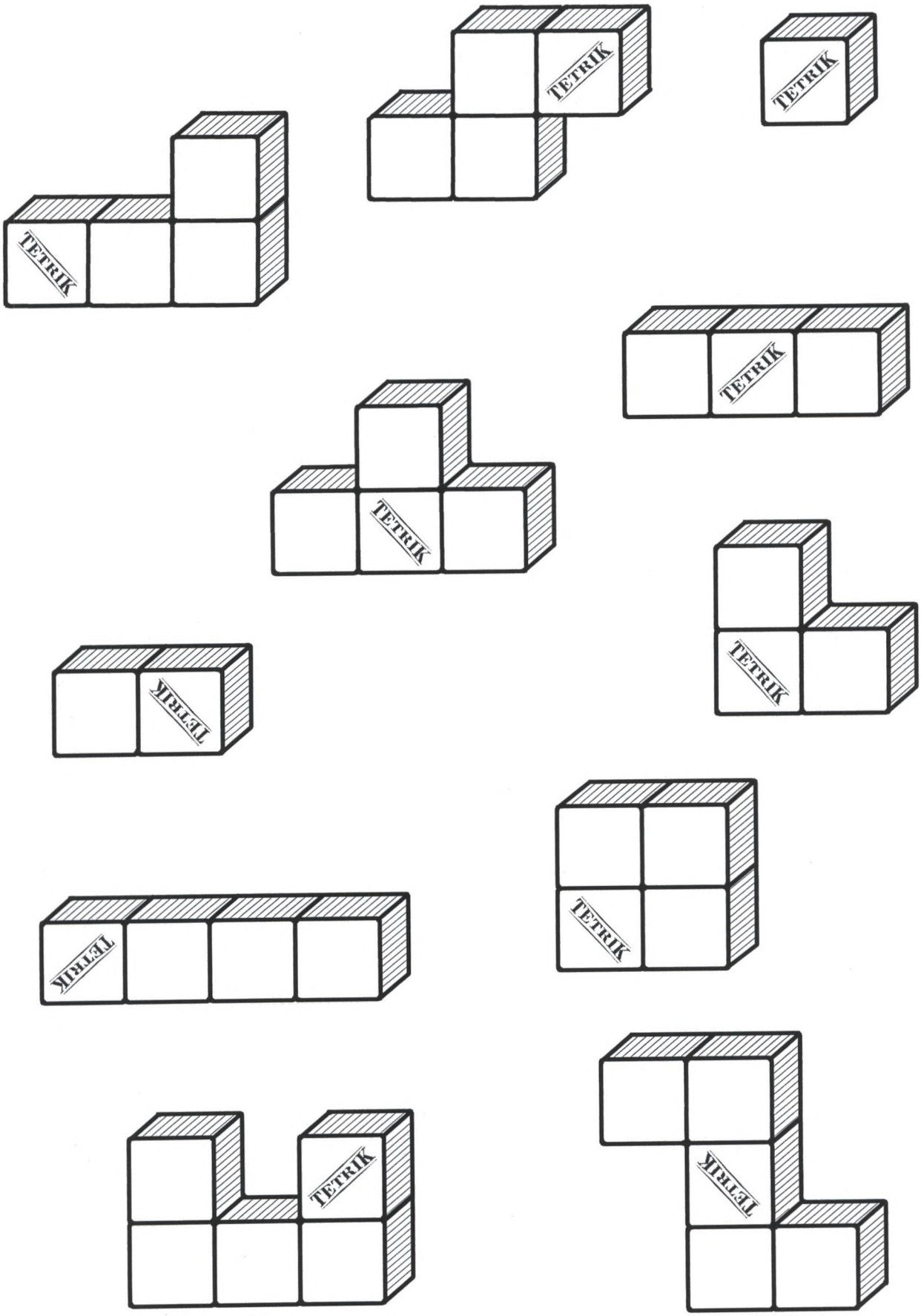
TETRIK
TETRIK
TETRIK
TETRIK
TETRIK
TETRIK
TETRIK
TETRIK
TETRIK
TETRIK
TETRIK

Fig. 6

Halbwachs

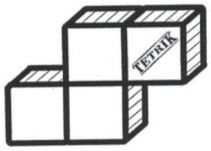

- *6 szt.*

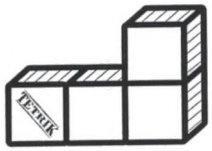

- *6 szt.*

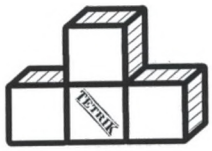

- *6 szt.*

- *10 szt.*

- *10 szt.*

- *6 szt.*

- *6 szt.*

- *8 szt.*

- *4 szt.*

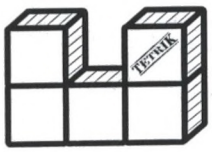

- *6 szt.*

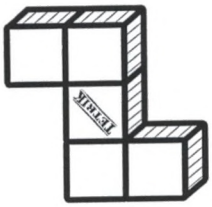

- *2 szt.*

Fig. 7

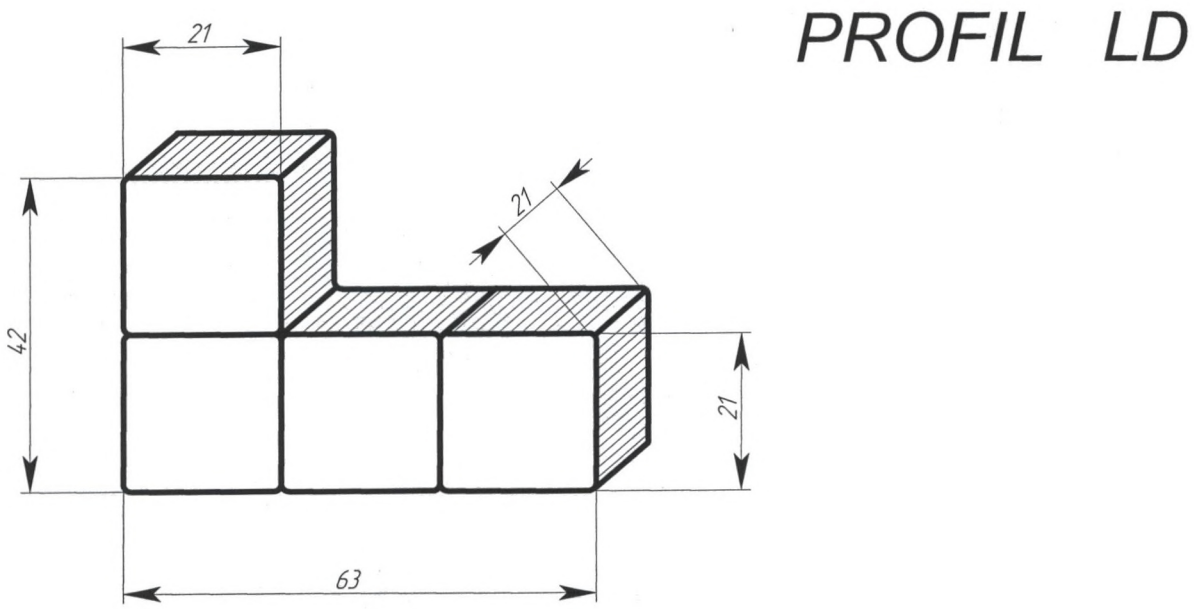

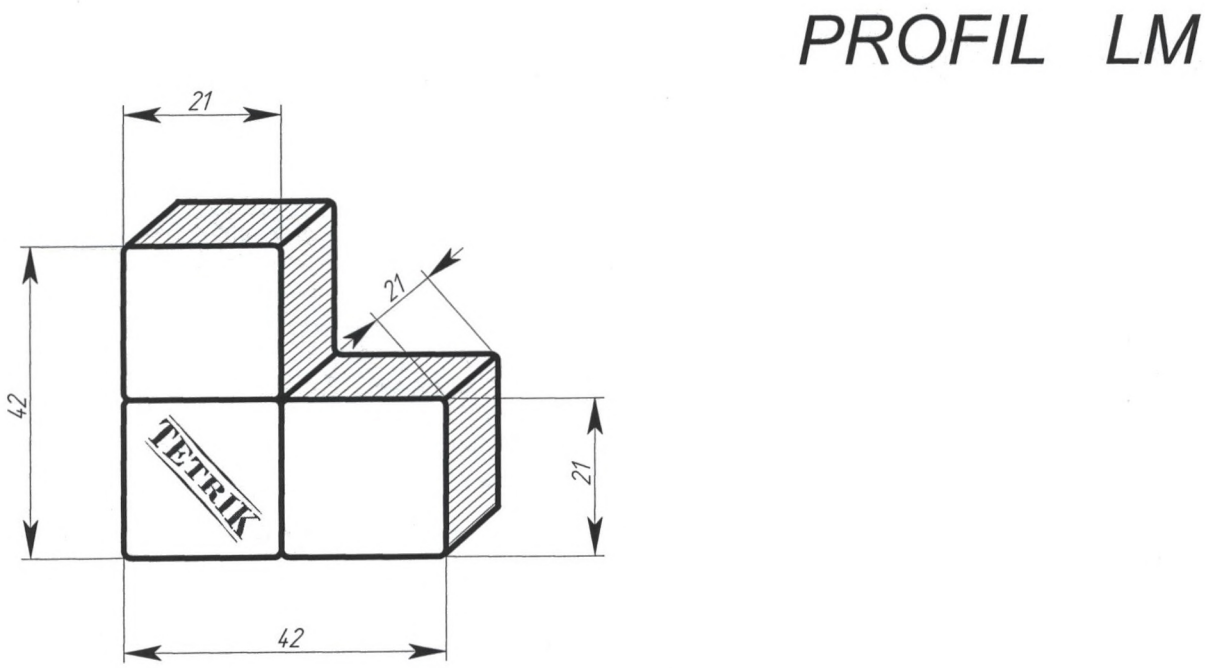

Fig. 8

Halbwachs.

PROFIL K1

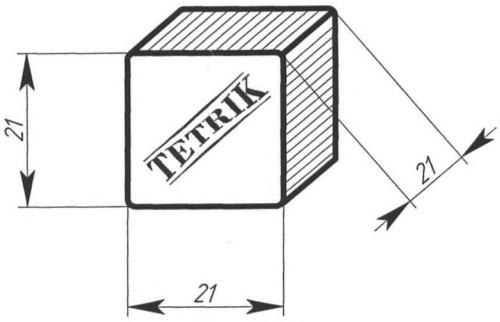

PROFIL K2

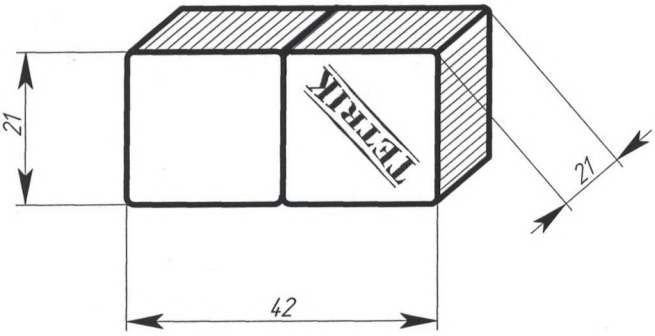

PROFIL K3

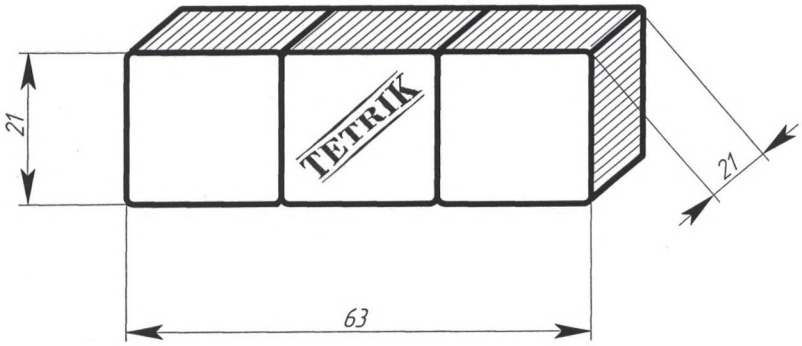

PROFIL K4

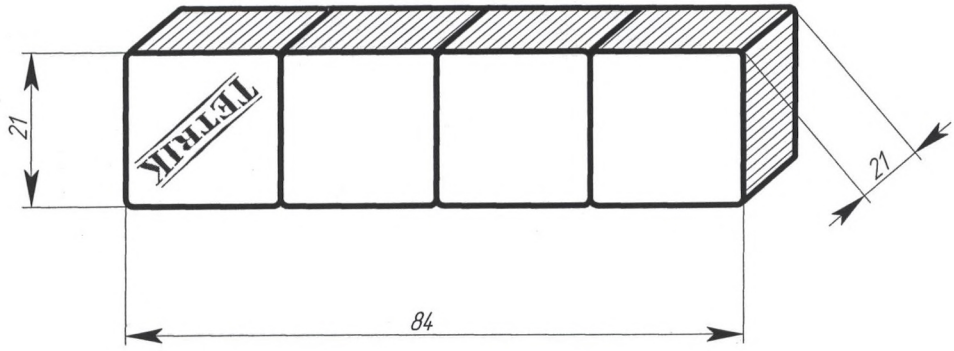

Fig. 9

Walmode

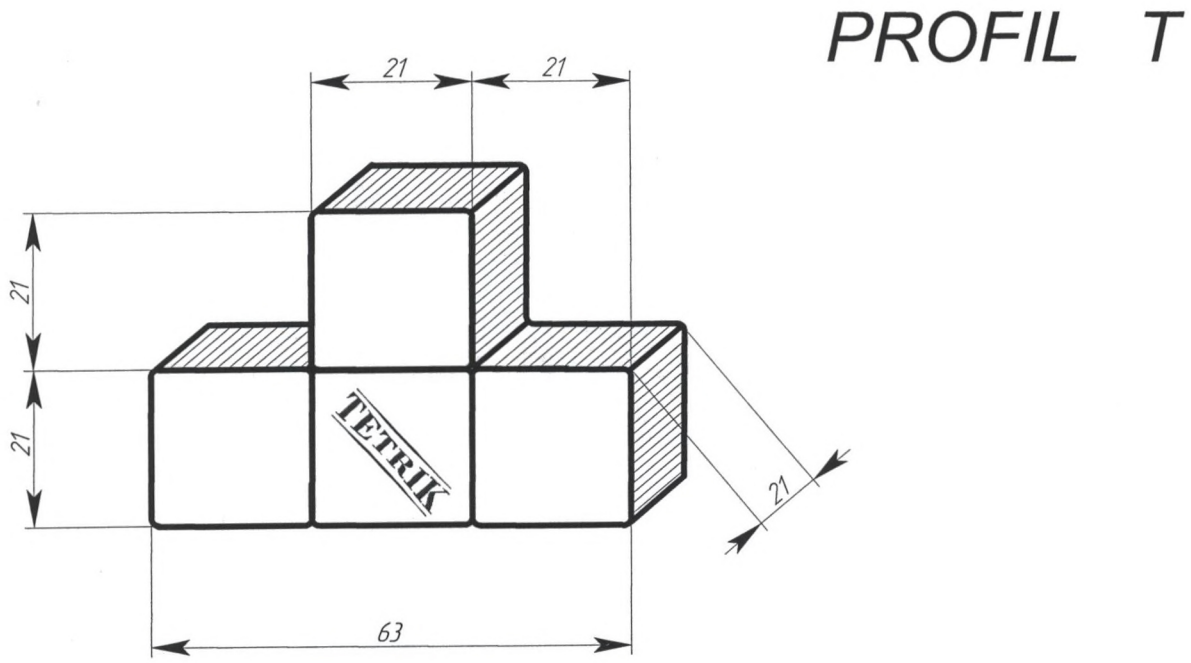

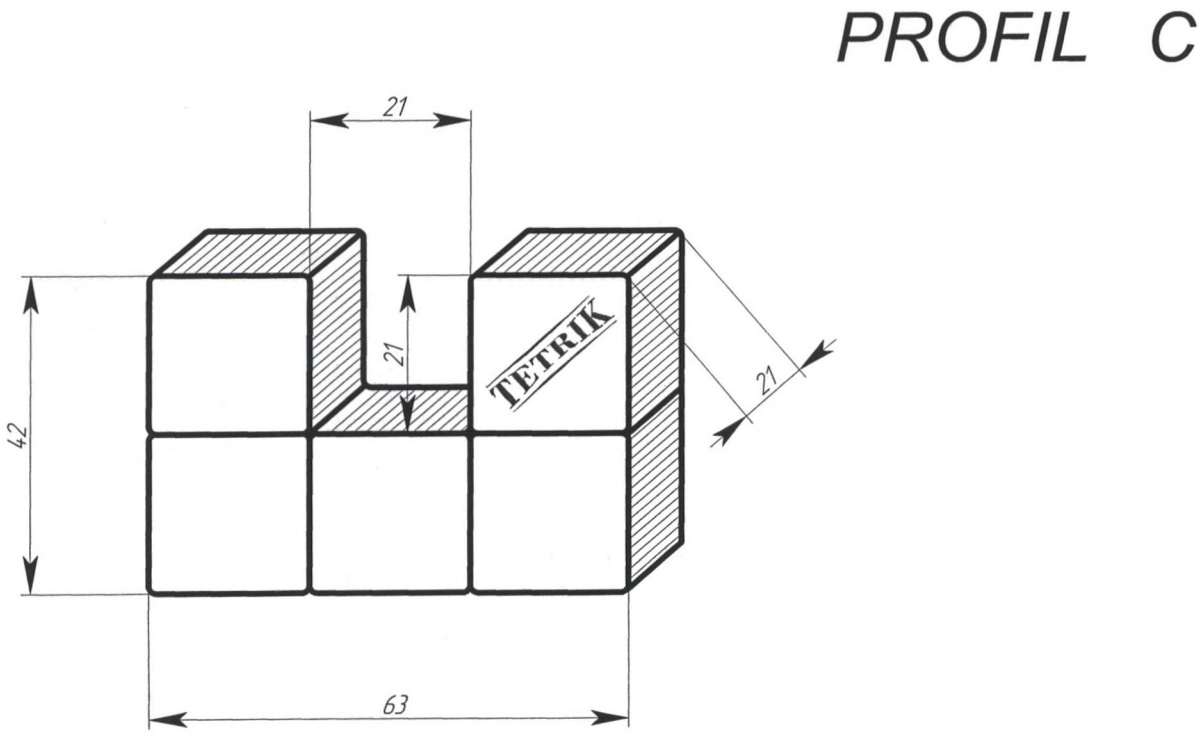

Fig. 10

Natwala

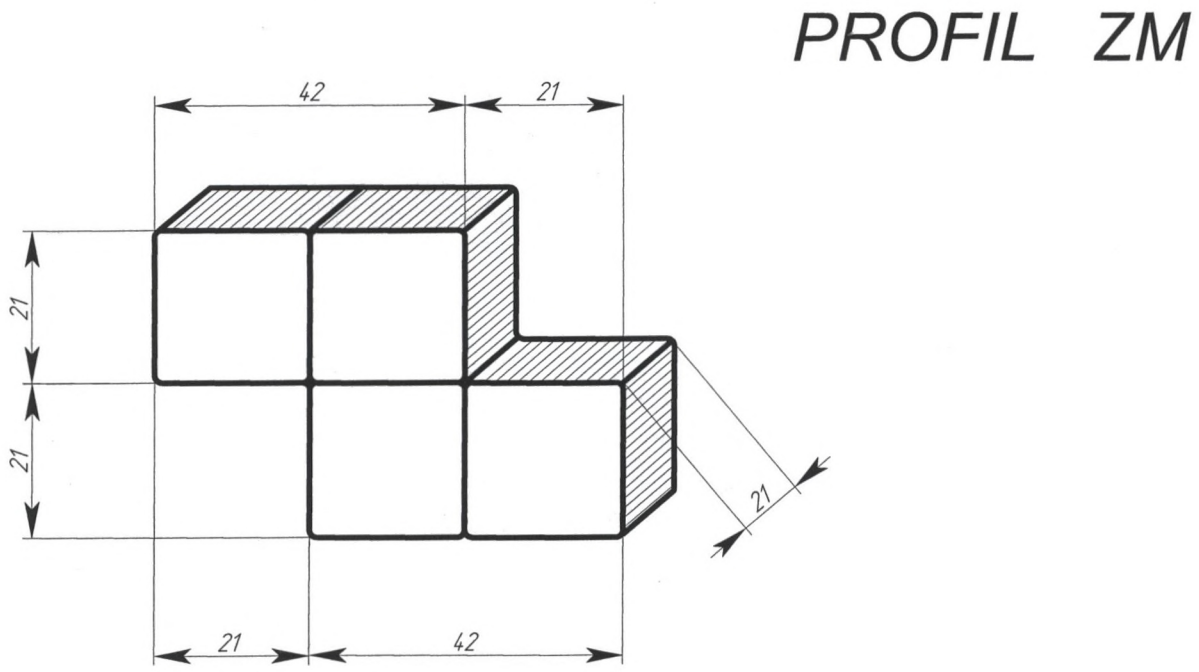
PROFIL ZM
42
21
21
21
21
21
42

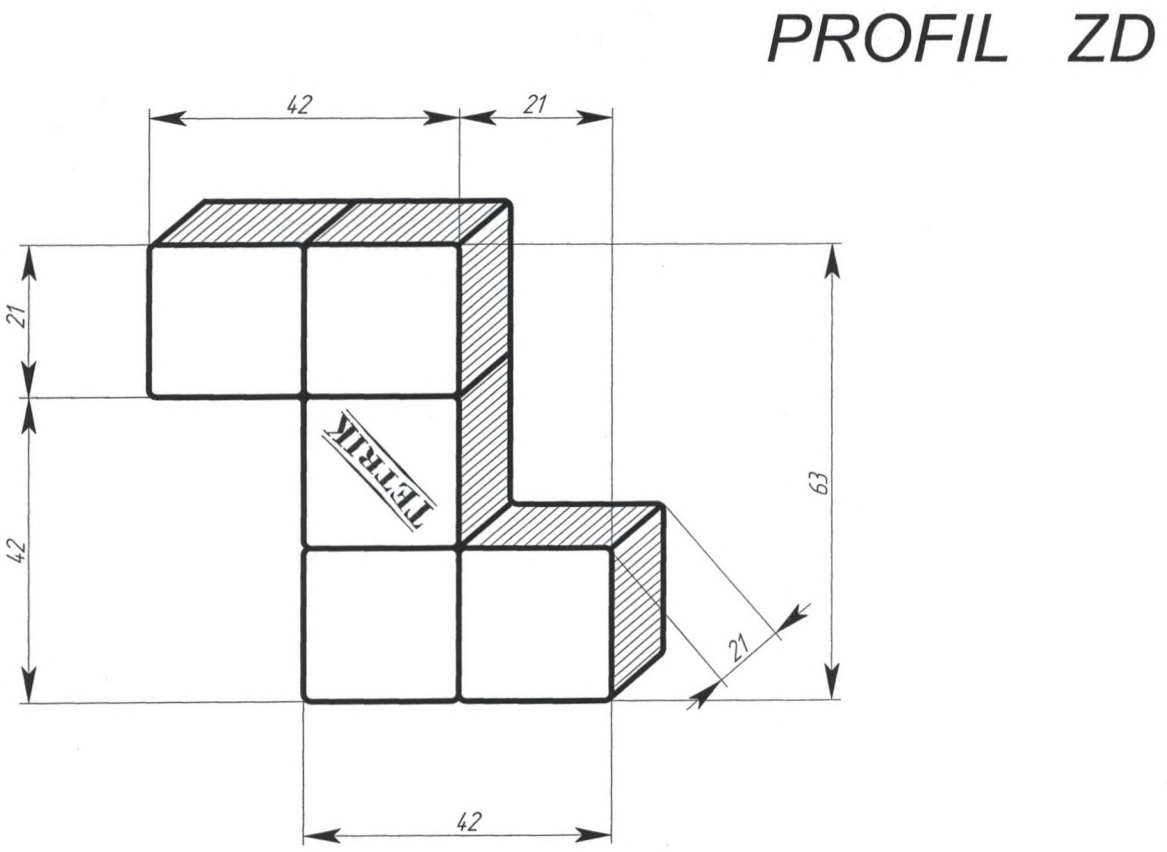
PROFIL ZD
42
21
21
42
63
21
42
TETRIK

Fig. 11

PROFIL PA

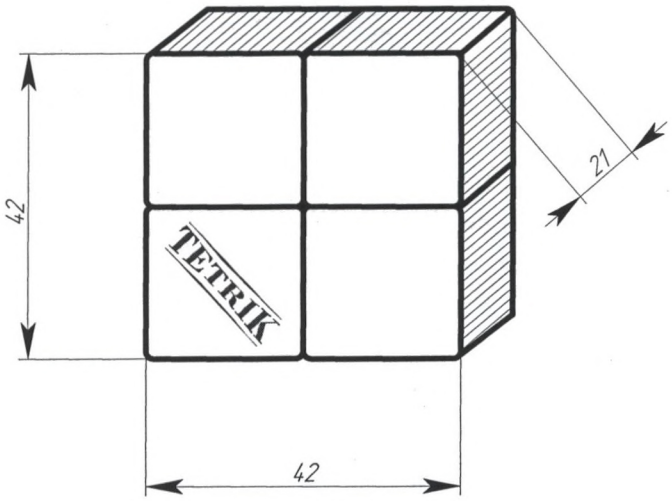

Fig. 12

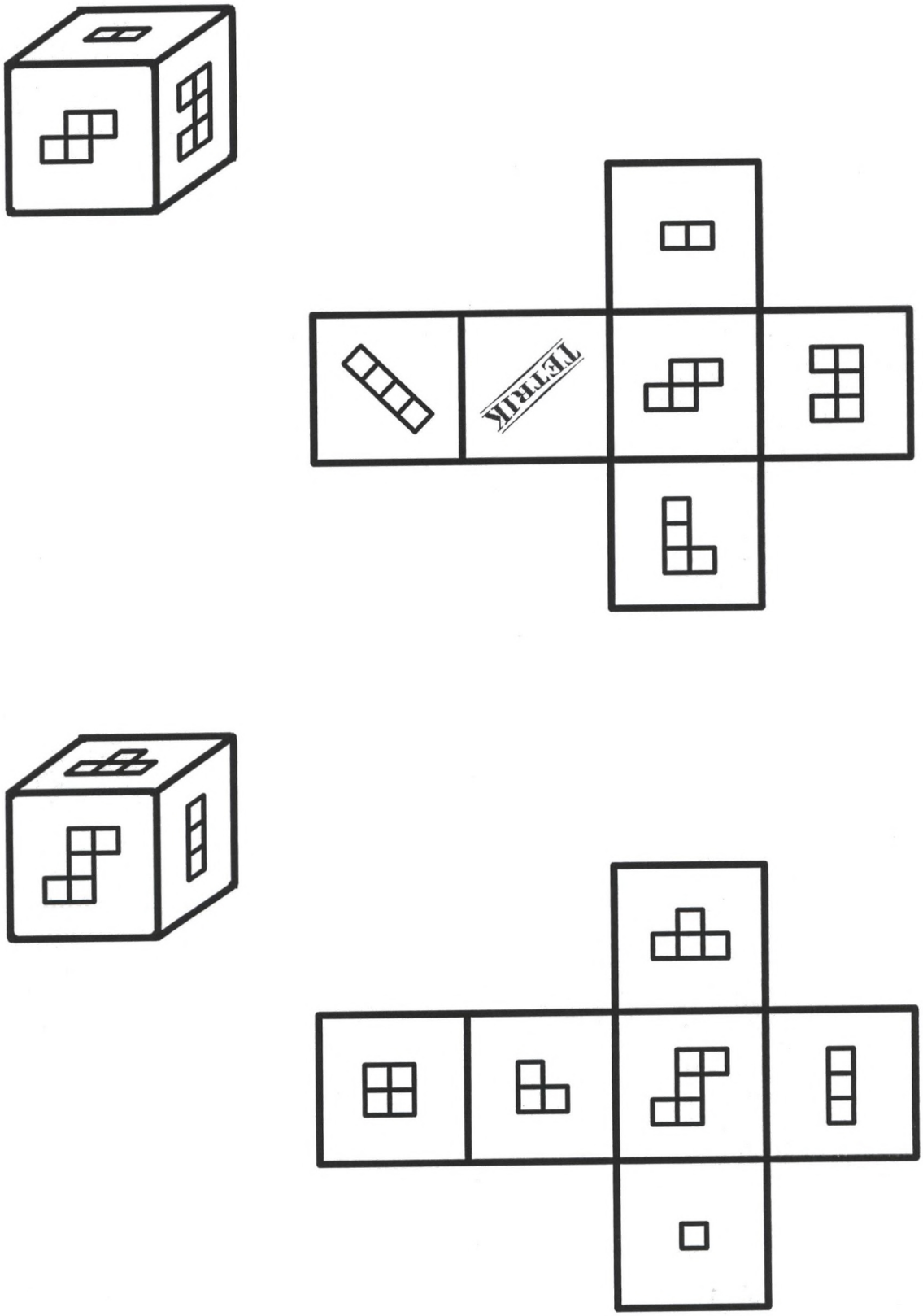

Fig. 13

Halbe H.

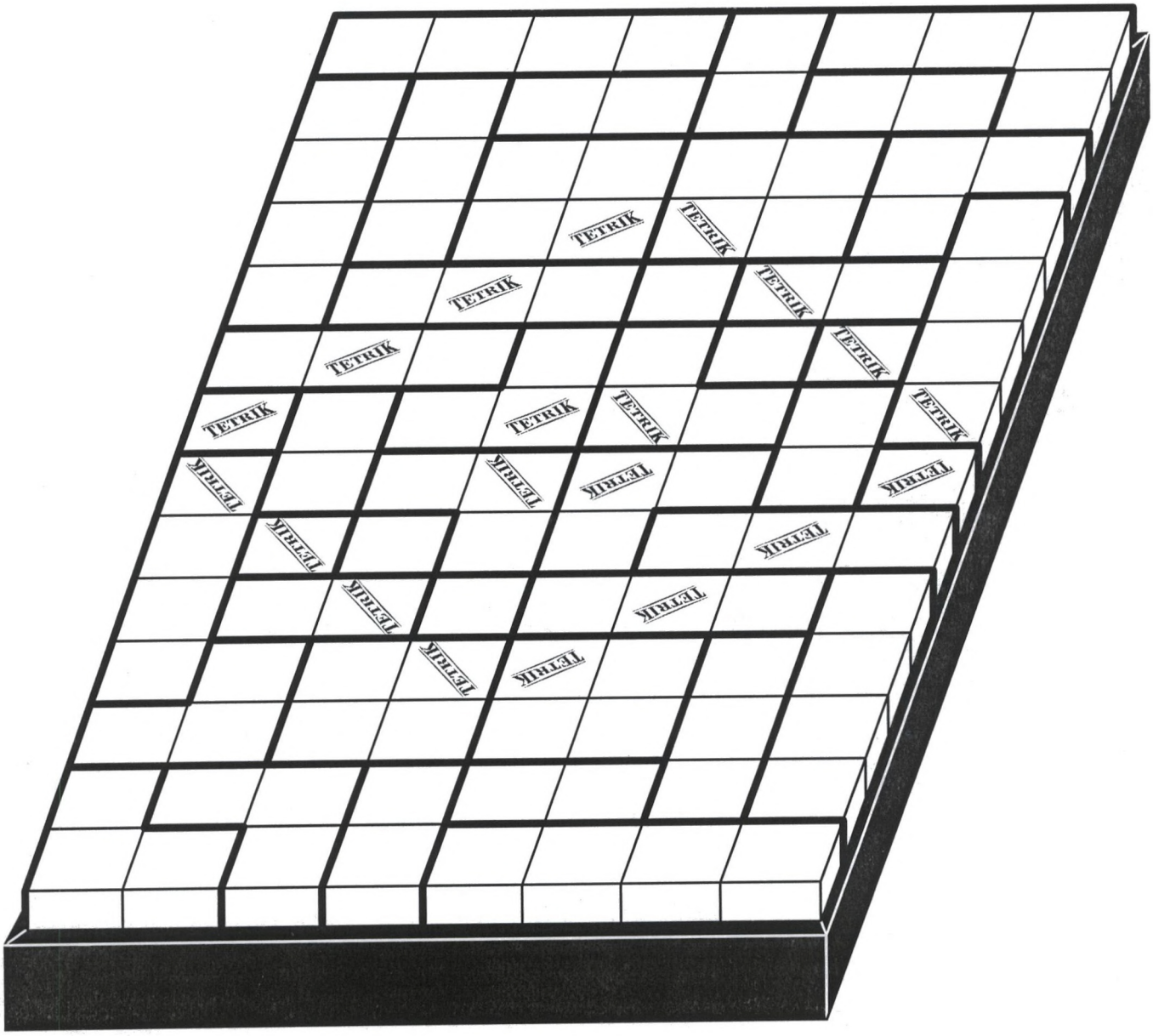
TETRIK
TETRIK
TETRIK
TETRIK
TETRIK
TETRIK
TETRIK
TETRIK
TETRIK
TETRIK
TETRIK
TETRIK
TETRIK
TETRIK
TETRIK
TETRIK
TETRIK
TETRIK
TETRIK
TETRIK

Fig. 14

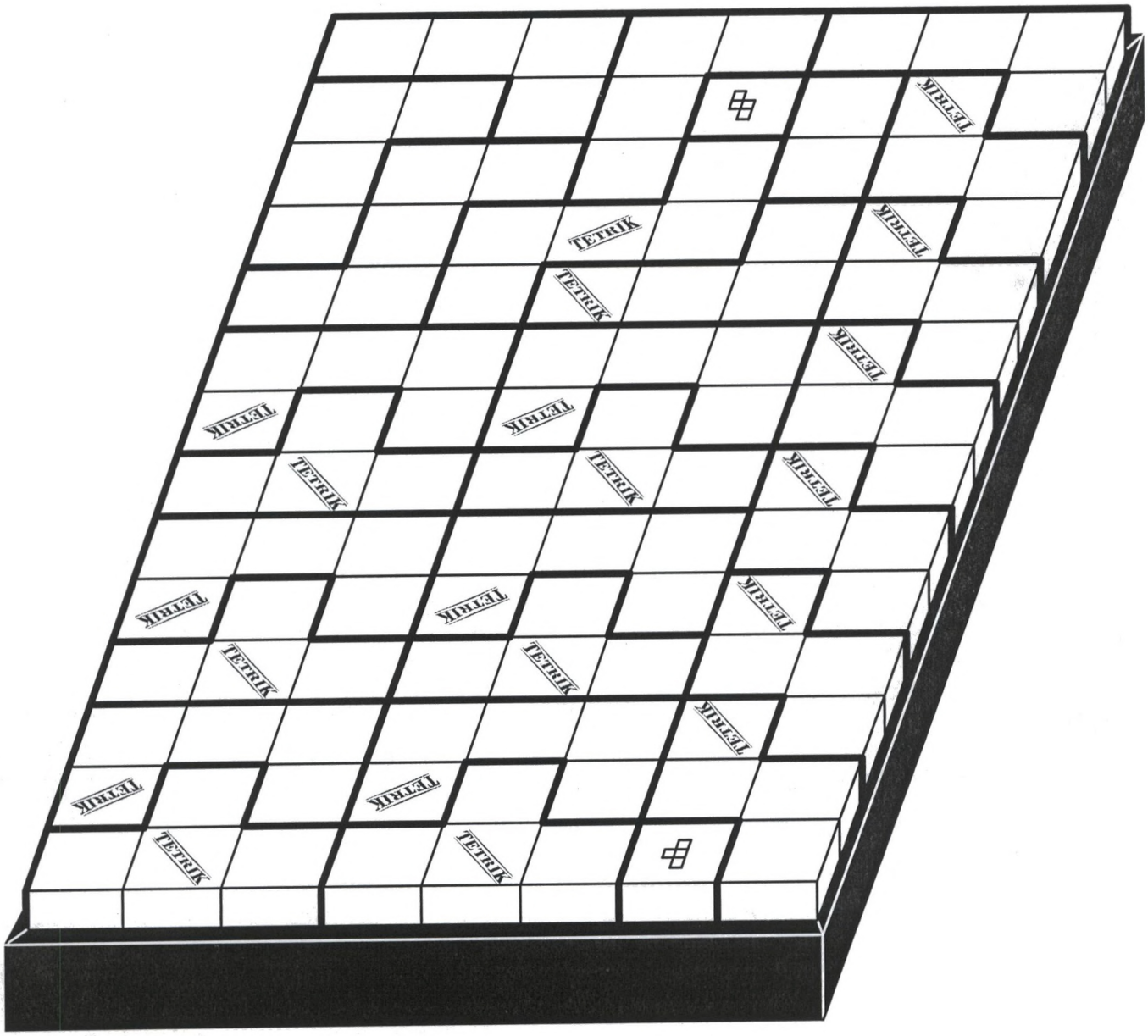
TETRIK
TETRIK
TETRIK
TETRIK
TETRIK
TETRIK
TETRIK
TETRIK
TETRIK
TETRIK
TETRIK
TETRIK
TETRIK
TETRIK
TETRIK
TETRIK

Fig. 15

15546