(19)国家知识产权局

(12)实用新型专利

(10)授权公告号 CN 217702450 U
(45)授权公告日 2022.11.01

(21)申请号 202221701439.3

(22)申请日 2022.07.01

(73)专利权人 安康市德康农业机械制造有限公司
地址 725000 陕西省安康市汉滨区五里工业集中区孵化园西区9号北厂房

(72)发明人 肖权

(74)专利代理机构 合肥利交桥专利代理有限公司 34259
专利代理师 蔡辉

(51)Int.Cl.
B23Q 3/06(2006.01)
B23Q 11/00(2006.01)

权利要求书1页 说明书3页 附图3页

(54)实用新型名称

一种农业机械加工工作台

(57)摘要

本实用新型公开了一种农业机械加工工作台，涉及农业机械技术领域。本实用新型包括支撑台、两滑动板，支撑台上滑动配合有定位台，定位台相对两侧均开设有第一T字形滑道，两滑动板分别滑动配合在两第一T字形滑道内，两滑动板相对内侧均滑动配合有夹板。本实用新型通过转动第一手柄螺丝调节两夹板之间的间距，同时调节夹板与滑动板之间的间距，然后将机械放置在两夹板，开启双轴伸电机驱动螺纹拉杆带动两滑动板相向运动，因为滑动板与夹板同步滑动，所以两夹板相向滑动，进而通过两夹板夹住机械，使机械放置处与第一T字形滑道保持间距，便于降低加工机械时碎屑掉进第一T字形滑道内的几率。

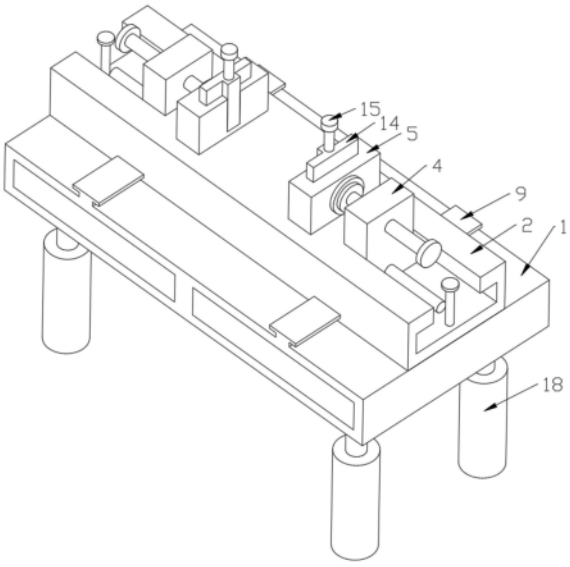

CN 217702450 U

1.一种农业机械加工工作台,其特征在于,包括:支撑台(1)、两滑动板(4),支撑台(1)上滑动配合有定位台(2),定位台(2)相对两侧均开设有第一T字形滑道(3),两滑动板(4)分别滑动配合在两第一T字形滑道(3)内,两滑动板(4)相对内侧均滑动配合有夹板(5);

夹板(5)一侧转动配合有与滑动板(4)的第一手柄螺丝(6),定位台(2)内装设有双轴伸电机(7),双轴伸电机(7)输出端装设有两螺纹拉杆(8),且两螺纹拉杆(8)分别与两滑动板(4)螺纹配合。

2.如权利要求1所述的一种农业机械加工工作台,其特征在于,支撑台(1)上设有两T字形导向条(9),且定位台(2)底面设有与T字形导向条(9)相对应的第二T字形滑道(10),且定位台(2)通过第二T字形滑道(10)滑动配合在支撑台(1)上的T字形导向条(9)上,定位台(2)上螺纹配合有用于定位其位置的第二手柄螺丝(11)。

3.如权利要求1所述的一种农业机械加工工作台,其特征在于,两第一T字形滑道(3)之间开设有连通孔(12),且双轴伸电机(7)固定在连通孔(12)内,两螺纹拉杆(8)螺纹方向相反。

4.如权利要求1所述的一种农业机械加工工作台,其特征在于,两夹板(5)相对内侧沿高度方向均开设有第三T字形滑道(13),第三T字形滑道(13)内滑动配合有延伸板(14),第三T字形滑道(13)内滑动配合有用于调节延伸板(14)上下滑动的第三手柄螺丝(15)。

5.如权利要求1所述的一种农业机械加工工作台,其特征在于,支撑台(1)一侧设有两放置孔(16),且放置孔(16)内滑动配合有抽盒(17),且抽盒(17)两端均设有把手。

6.如权利要求1所述的一种农业机械加工工作台,其特征在于,支撑台(1)底面设有四个电动推杆(18),四个电动推杆(18)两两对称设置在支撑台(1)底面。

一种农业机械加工工作台

技术领域

[0001] 本实用新型属于农业机械技术领域，特别是涉及一种农业机械加工工作台。

背景技术

[0002] 公开号为CN209007491U专利申请，公开了一种农业机械加工工作台，包括箱体，所述箱体内腔的底部固定连接有固定板，所述固定板顶部的两侧均固定连接有第一限位块，所述固定板的顶部固定连接有第一齿板，所述第一齿板的两侧均与第一限位块固定连接，所述箱体的背表面贯穿设置有活动杆A，所述活动杆A的右侧固定连接有连接杆，所述连接杆位于箱体的外侧。本实用新型通过第一齿板、活动杆A、连接杆、活动杆B、连杆、齿轮、移动杆、第二齿板、第一夹板和第二夹板的配合使用，解决了现有的农业机械加工工作台夹紧效果差的问题，该农业机械加工工作台，具备夹紧效果好的优点，提高了农业机械加工工作台的实用性，值得推广。

[0003] 而该申请中所公开的农业机械加工工作台夹板在定位时，待加工机械的位于移动杆滑动槽上方，加工机械的碎屑容易掉落在滑动槽内，增加清理工作台的麻烦。

实用新型内容

[0004] 本实用新型的目的在于提供一种农业机械加工工作台，解决了现有的农业机械加工工作台夹板在定位时，待加工机械的位于移动杆滑动槽上方，不仅影响待加工机械放置的稳定性，同时加工机械的碎屑也容易掉落在滑动槽内，增加清理工作台的麻烦的技术问题。

[0005] 为达上述目的，本实用新型是通过以下技术方案实现的：

[0006] 一种农业机械加工工作台，包括支撑台、两滑动板，支撑台上滑动配合有定位台，定位台相对两侧均开设有第一T字形滑道，两滑动板分别滑动配合在两第一T字形滑道内，两滑动板相对内侧均滑动配合有夹板；

[0007] 夹板一侧转动配合有与滑动板的第一手柄螺丝，定位台内装设有双轴伸电机，双轴伸电机输出端装设有两螺纹拉杆，且两螺纹拉杆分别与两滑动板螺纹配合。

[0008] 可选的，支撑台上设有两T字形导向条，且定位台底面设有与T字形导向条相对应的第二T字形滑道，且定位台通过第二T字形滑道滑动配合在支撑台上的T字形导向条上，定位台上螺纹配合有用于定位其位置的第二手柄螺丝。

[0009] 可选的，两第一T字形滑道之间开设有连通孔，且双轴伸电机固定在连通孔内，两螺纹拉杆螺纹方向相反。

[0010] 可选的，两夹板相对内侧沿高度方向均开设有第三T字形滑道，第三T字形滑道内滑动配合有延伸板，第三T字形滑道内滑动配合有用于调节延伸板上下滑动的第三手柄螺丝。

[0011] 可选的，支撑台一侧设有两放置孔，且放置孔内滑动配合有抽盒，且抽盒两端均设有把手。

[0012] 可选的，支撑台底面设有四个电动推杆，四个电动推杆两两对称设置在支撑台底面。

[0013] 本实用新型的实施例具有以下有益效果：

[0014] 本实用新型的一个实施例通过转动第一手柄螺丝调节两夹板之间的间距，同时调节夹板与滑动板之间的间距，然后将机械放置在两夹板，开启双轴伸电机驱动螺纹拉杆带动两滑动板相向运动，因为滑动板与夹板同步滑动，所以两夹板相向滑动，进而通过两夹板夹住机械，使机械放置处与第一T字形滑道保持间距，便于降低加工机械时碎屑掉进第一T字形滑道内的几率，通过设置支撑台上滑动配合有定位台，便于滑动定位台至支撑台两侧边缘，便于适用工人在支撑台两侧定位操作加工机械。

[0015] 当然，实施本实用新型的任一产品并不一定需要同时达到以上所述的所有优点。

附图说明

[0016] 构成本申请的一部分的说明书附图用来提供对本实用新型的进一步理解，本实用新型的示意性实施例及其说明用于解释本实用新型，并不构成对本实用新型的不当限定。在附图中：

[0017] 图1为本实用新型一实施例的立体结构示意图；

[0018] 图2为本实用新型一实施例的剖视图；

[0019] 图3为本实用新型一实施例的上视图。

[0020] 其中，上述附图包括以下附图标记：

[0021] 支撑台1、定位台2、第一T字形滑道3、滑动板4、夹板5、第一手柄螺丝6、双轴伸电机7、螺纹拉杆8、T字形导向条9、第二T字形滑道10、第二手柄螺丝11、连通孔12、第三T字形滑道13、延伸板14、第三手柄螺丝15、放置孔16、抽盒17、电动推杆18。

具体实施方式

[0022] 下面将结合本实用新型实施例中的附图，对本实用新型实施例中的技术方案进行清楚、完整地描述，显然，所描述的实施例仅是本实用新型一部分实施例，而不是全部的实施例。以下对至少一个示例性实施例的描述实际上仅仅是说明性的，决不作为对本实用新型及其应用或使用的任何限制。

[0023] 为了保持本实用新型实施例的以下说明清楚且简明，本实用新型省略了已知功能和已知部件的详细说明。

[0024] 请参阅图1-3所示，在本实施例中提供了一种农业机械加工工作台，包括：支撑台1、两滑动板4，支撑台1上滑动配合有定位台2，定位台2相对两侧均开设有第一T字形滑道3，两滑动板4分别滑动配合在两第一T字形滑道3内，两滑动板4相对内侧均滑动配合有夹板5，滑动板4的水平滑动方向与定位台2的水平滑动方向垂直；

[0025] 夹板5一侧转动配合有与滑动板4的第一手柄螺丝6，定位台2内装设有双轴伸电机7，双轴伸电机7输出端装设有两螺纹拉杆8，且两螺纹拉杆8分别与两滑动板4螺纹配合。

[0026] 通过转动第一手柄螺丝6调节两夹板5之间的间距，同时调节夹板5与滑动板4之间的间距，然后将机械放置在两夹板5，开启双轴伸电机7驱动螺纹拉杆8带动两滑动板4相向运动，因为滑动板4与夹板5同步滑动，所以两夹板5相向滑动，进而通过两夹板5夹住机械，

使机械放置处与第一T字形滑道3保持间距，便于降低加工机械时碎屑掉进第一T字形滑道3内的几率，通过设置支撑台1上滑动配合有定位台2，便于滑动定位台2至支撑台1两侧边缘，便于适用工人在支撑台1两侧定位操作加工机械。

[0027] 本实施例的支撑台1上设有两T字形导向条9，且定位台2底面设有与T字形导向条9相对应的第二T字形滑道10，且定位台2通过第二T字形滑道10滑动配合在支撑台1上的T字形导向条9上，定位台2上螺纹配合有用于定位其位置的第二手柄螺丝11，便于通过T字形导向条9提高定位台2滑动的稳定性，便于通过第二手柄螺丝11定位定位台2滑动后的稳定性。

[0028] 本实施例的两第一T字形滑道3之间开设有连通孔12，且双轴伸电机7固定在连通孔12内，两螺纹拉杆8螺纹方向相反，便于通过双轴伸电机7驱动两螺纹拉杆8带动两滑动板4相向滑动。

[0029] 本实施例的两夹板5相对内侧沿高度方向均开设有第三T字形滑道13，第三T字形滑道13内滑动配合有延伸板14，第三T字形滑道13内滑动配合有用于调节延伸板14上下滑动的第三手柄螺丝15，便于通过转动第三手柄螺丝15调节延伸板14的高度，进而增加对加工机械的适用范围。

[0030] 本实施例的支撑台1一侧设有两放置孔16，且放置孔16内滑动配合有抽盒17，且抽盒17两端均设有把手，便于将工具放置在抽盒17内，便于在操作者在支撑台1两侧工作都可以打开抽盒17拿放工具。

[0031] 本实施例的支撑台1底面设有四个电动推杆18，四个电动推杆18两两对称设置在支撑台1底面，便于调节支撑台1、定位台2的高度，便于适用不同高度的使用者。

[0032] 工作原理：转动第一手柄螺丝6调节两夹板5之间的间距，同时调节夹板5与滑动板4之间的间距，然后将机械放置在两夹板5，开启双轴伸电机7驱动螺纹拉杆8带动两滑动板4相向运动，因为滑动板4与夹板5同步滑动，所以两夹板5相向滑动，进而通过两夹板5夹住机械，使机械放置处与第一T字形滑道3保持间距，便于降低加工机械时碎屑掉进第一T字形滑道3内的几率，转动第三手柄螺丝15调节延伸板14的高度，便于增加夹板5对机械高度的适应范围，通过电动推杆18便于调节支撑台1、定位台2的高度，便于适用不同高度的使用者。

[0033] 上述实施例可以相互结合。

[0034] 本实用新型不局限于上述实施方式，任何人应得知在本实用新型的启示下做出的结构变化，均落入本实用新型的保护范围之内。

[0035] 本实用新型未详细描述的技术、形状、构造部分均为公知技术。

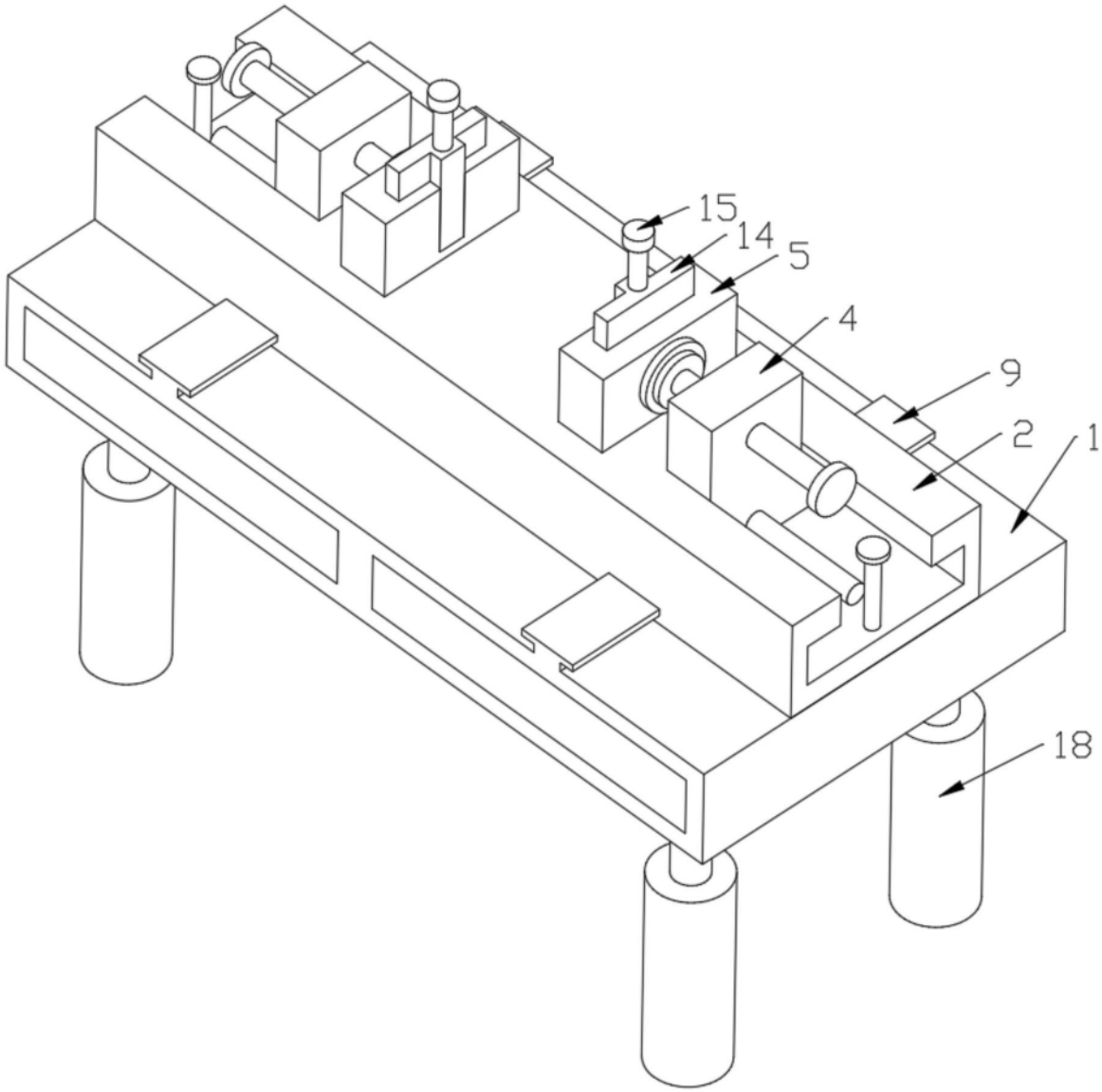

图1

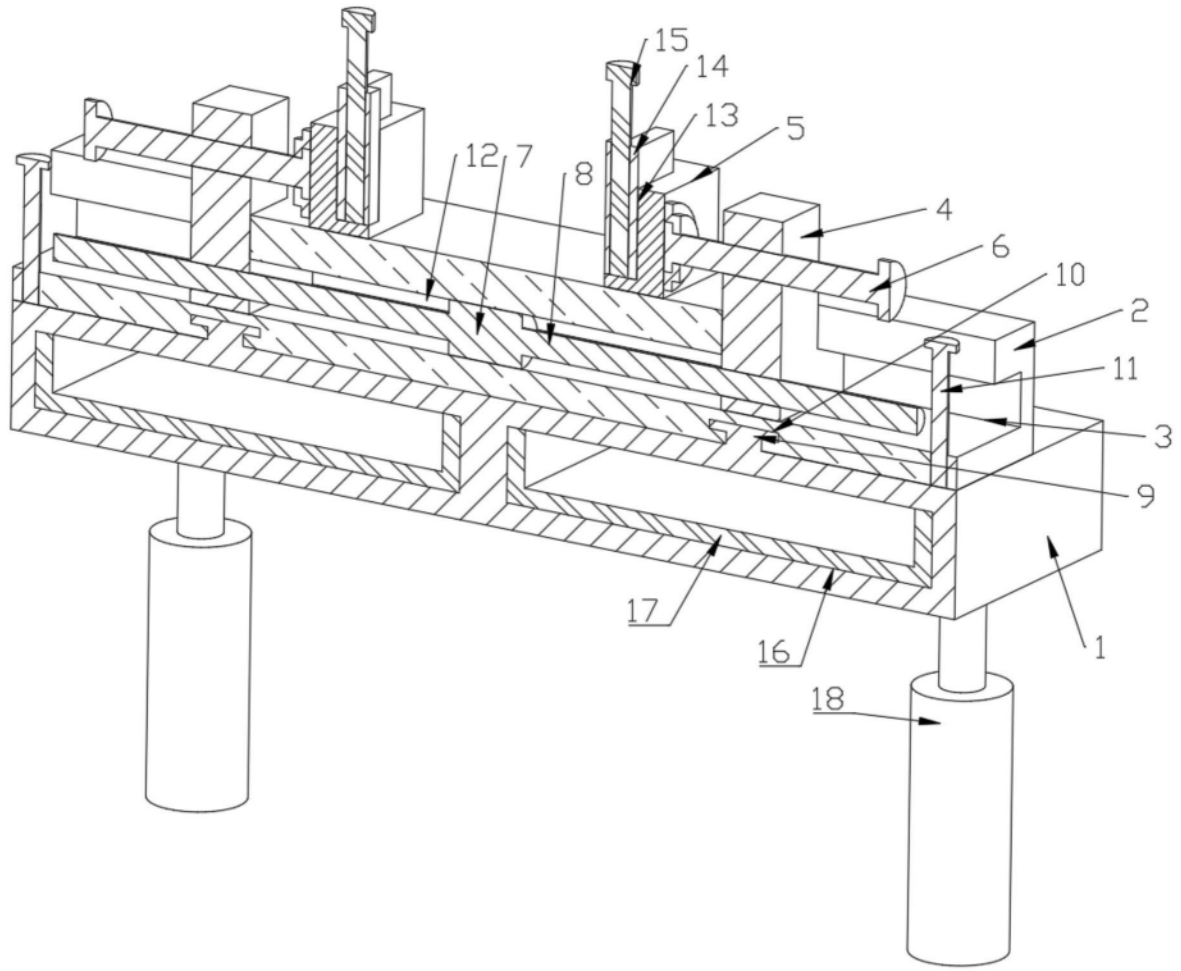

图2

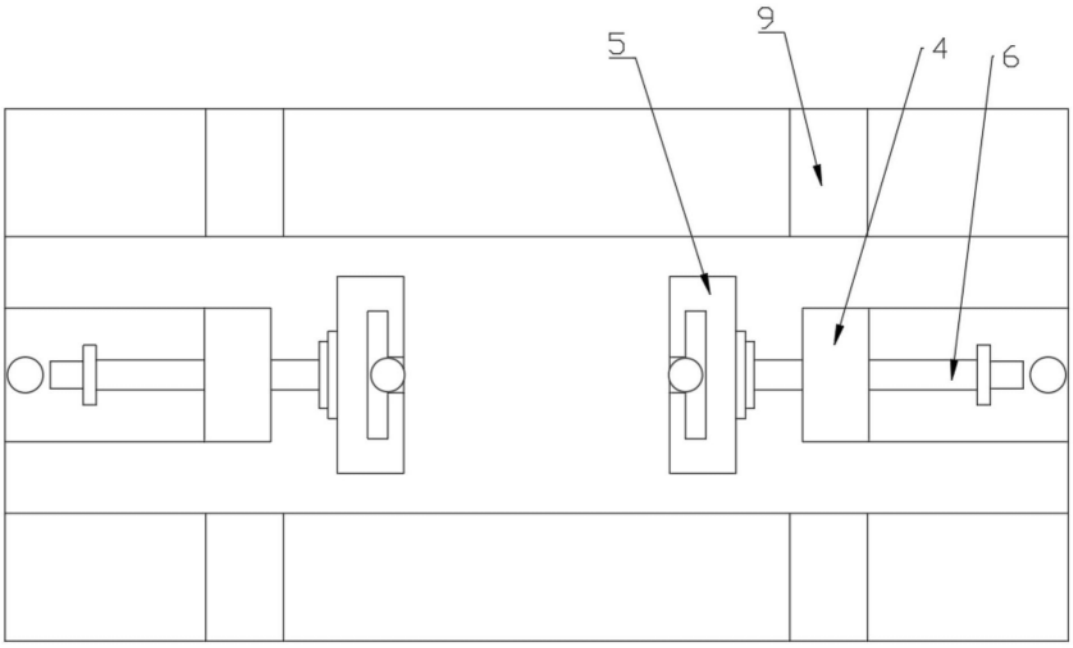

图3