(19)中华人民共和国国家知识产权局

(12)发明专利申请

(10)申请公布号 CN 113044396 A
(43)申请公布日 2021.06.29

(21)申请号 202110205211.9

(22)申请日 2021.02.24

(71)申请人 大连富洁森环保科技有限公司
地址 116000 辽宁省大连市经济技术开发区龙泉街8号

(72)发明人 罗连富

(51)Int.Cl.
B65D 77/04(2006.01)
B65D 81/32(2006.01)

权利要求书1页 说明书2页 附图3页

(54)发明名称

一种药剂包装方法

(57)摘要

一种药剂包装方法，包括包装盒、药瓶、药板和药片，药瓶和药板放置于包装盒的盒体内，药片设置于药板上，药瓶的容量与每片药片溶解的溶液容量相匹配。本发明的药剂包装方法，将药瓶和药片一起装入包装盒内，并且药瓶的容量与每片药片溶解的溶液容量相匹配，使用时只需取下一片药片放入药瓶即可，可准确定容定量，使用方便，并且可以保证药效。

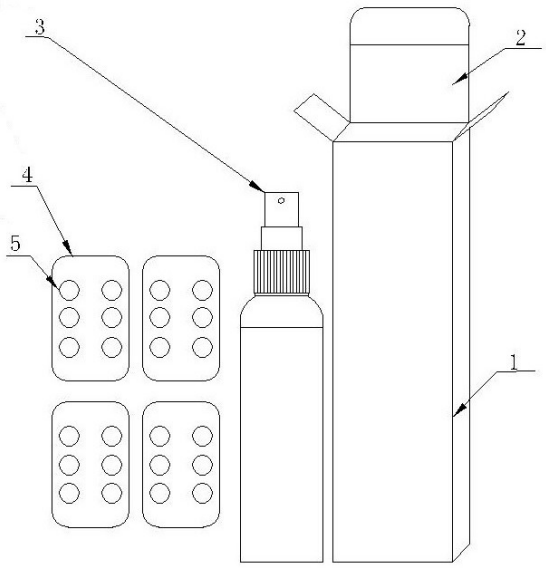

CN 113044396 A

1.一种药剂包装方法,其特征在于:包括包装盒、药瓶(3)、药板(4)和药片(5),药瓶(3)和药板(4)放置于包装盒的盒体(1)内,药片(5)设置于药板(4)上,药瓶(4)的容量与每片药片(5)溶解的溶液容量相匹配。

2.根据权利要求1所述的一种药剂包装方法,其特征在于:所述药瓶(3)为喷雾瓶。

3.根据权利要求1所述的一种药剂包装方法,其特征在于:所述药板(4)上至少放置两片药片(5)。

4.根据权利要求1所述的一种药剂包装方法,其特征在于:所述包装盒内至少放置一板药板(4)。

5.根据权利要求1所述的一种药剂包装方法,其特征在于:所述药片(5)为二氧化氯消毒片。

一种药剂包装方法

技术领域

[0001] 本发明涉及药剂包装技术领域。

背景技术

[0002] 常见的消毒药剂包装方式为,将药剂单一采用包装盒进行包装,在使用时需要另加容器定容稀释,并且在使用时需要另加喷雾容器喷雾消毒使用,这种方式存在着定容定量麻烦、使用不便的缺点;另外配制好液体消毒剂长期存放会相对降低效果,因此消毒药剂都是现配置现使用。

发明内容

[0003] 为了解决传统消毒药剂只对药剂单一进行包装存在的上述问题,本发明提供了一种药剂包装方法。

[0004] 本发明为实现上述目的所采用的技术方案是:一种药剂包装方法,包括包装盒、药瓶3、药板4和药片5,药瓶3和药板4放置于包装盒的盒体1内,药片5设置于药板4上,药瓶4的容量与每片药片5溶解的溶液容量相匹配。

[0005] 所述药瓶3为喷雾瓶。

[0006] 所述药板4上至少放置两片药片5。

[0007] 所述包装盒内至少放置一板药板4。

[0008] 所述药片5为二氧化氯消毒片。

[0009] 本发明的药剂包装方法,将药瓶和药片一起装入包装盒内,并且药瓶的容量与每片药片溶解的溶液容量相匹配,使用时只需取下一片药片放入药瓶即可,可准确定容定量,使用方便,并且可以保证药效。

附图说明

[0010] 图1是本发明药剂包装组成图。

[0011] 图2是本发明药剂盒合盖状态示意图。

[0012] 图3是本发明药剂盒开盖状态示意图。

[0013] 图中:1、盒体,2、合盖,3、药瓶,4、药板,5、药片。

具体实施方式

[0014] 本发明的药剂包装方法如图1-3所示,包括包装盒、药瓶3、药板4和药片5,药瓶3和药板4放置于包装盒的盒体1内,药片5设置于药板4上,药瓶4的容量与每片药片5溶解的溶液容量相匹配。

[0015] 在长4厘米*宽4厘米*高14厘米的包装盒内, 装有50毫升的喷雾瓶,和5厘米*3厘米的药板4,每板药板4上放2片以上药片5,药片为二氧化氯消毒片,每片含clo250-100mg,用于个人防疫消毒,属A1级(食品级)无刺激(PH7)无残留、无三致(致畸、致癌、致突变)消毒

剂，可快速杀灭大肠杆菌、金黄葡萄球菌、真菌。

[0016] 在使用时，首先打开药盒取出药板4和喷雾瓶3，将50毫升喷雾瓶装入水溶液(自来水)，装水量为50毫升，然后打开药板取出一片0.3克药片5放入喷雾瓶3中待药剂溶解后拧上喷雾瓶盖，待15分后即可用喷雾瓶中药剂溶解后的药液对物体表面和室内空气进行消毒。较传统的二氧化氯消毒剂使用时需不断稀释、定容定量麻烦、使用不便的问题，本使用形式可准确定容、定量，方便个人防疫消毒使用。

[0017] 本发明是通过实施例进行描述的，本领域技术人员知悉，在不脱离本发明的精神和范围的情况下，可以对这些特征和实施例进行各种改变或等效替换。另外，在本发明的教导下，可以对这些特征和实施例进行修改以适应具体的情况及材料而不会脱离本发明的精神和范围。因此，本发明不受此处所公开的具体实施例的限制，所有落入本申请的权利要求范围内的实施例都属于本发明的保护范围。

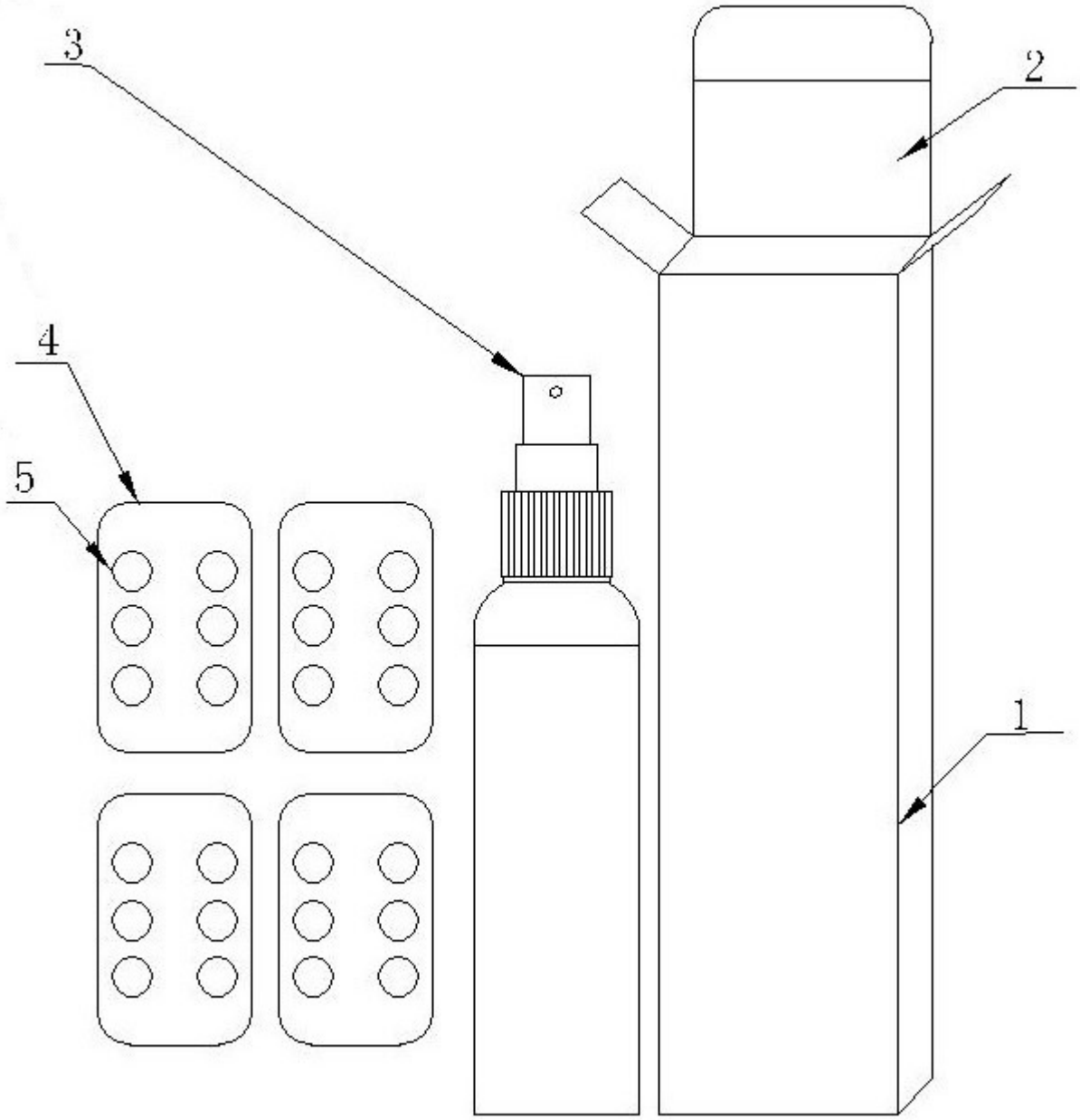

图1

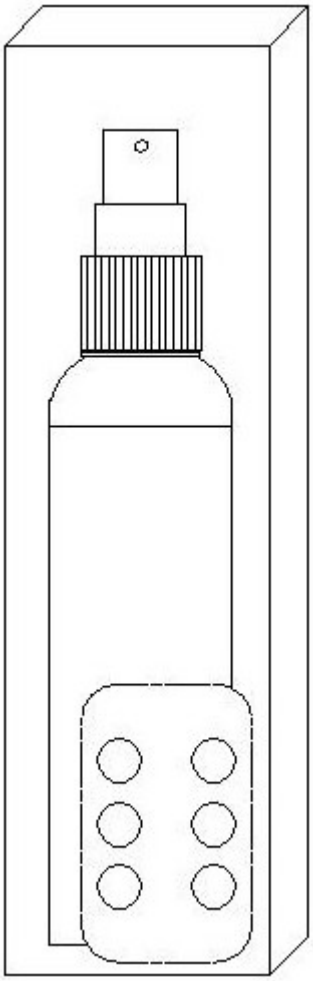

图2

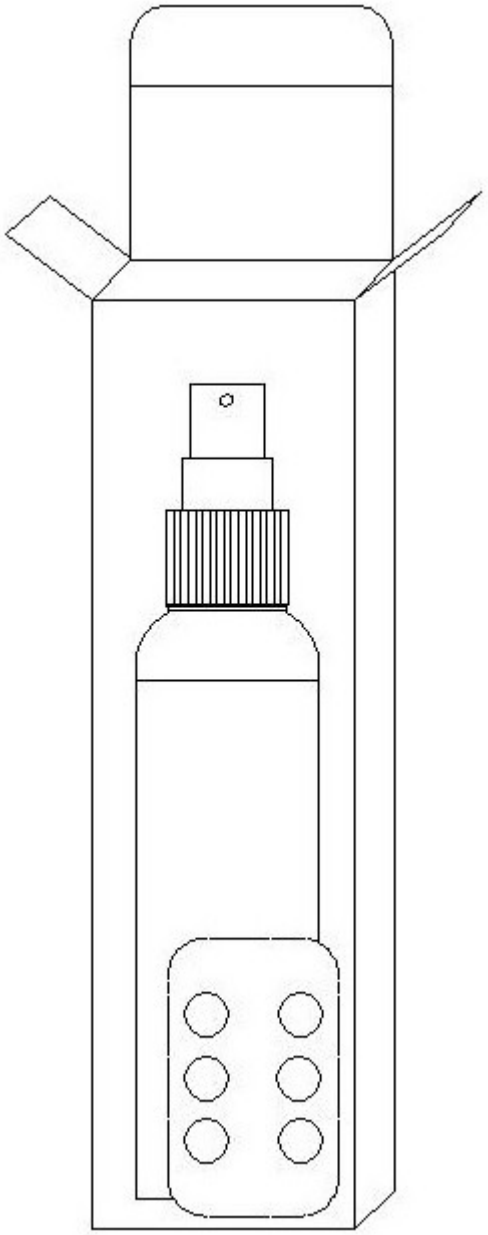

图3