(19)中华人民共和国国家知识产权局

(12)实用新型专利

(10)授权公告号 CN 204294407 U
(45)授权公告日 2015.04.29

(21)申请号 201420785633.3

(22)申请日 2014.12.11

(73)专利权人 天孚控股集团有限公司
地址 322000 浙江省金华市义乌市城北路K9号

(72)发明人 唐明铭 周江鹏

(74)专利代理机构 杭州金道专利代理有限公司 33246
代理人 吴辉辉

(51)Int.Cl.
*B05B 13/00*(2006.01)
*B05B 15/04*(2006.01)

权利要求书1页 说明书2页 附图1页

(54)实用新型名称

一种胶带胶水回收装置

(57)摘要

一种胶带胶水回收装置，包括输送装置、过滤装置和传送装置；所述输送装置包括卷胶筒(1)和卷胶轴(2)；卷胶筒(1)套接在卷胶轴(2)上；卷胶筒(1)下方设有胶水盘(3)；胶水盘(3)与过滤装置通过软管(4)连接；所述过滤装置包括止回阀(5)、球阀(6)、过滤网(7)、接料桶(8)；回阀(5)、球阀(6)、过滤网(7)、接料桶(8)通过管道依次连接；所述传送装置包括电动隔膜泵(9)和设置在管路上的喷射嘴(10)；所述喷射嘴(10)位于卷胶筒(1)上部，所述电动隔膜泵(9)上还设置有电机(11)；采用电动隔膜泵后，能耗降低；能降低胶水循环利用时不产生气泡，保证品质，非常实用，方便。

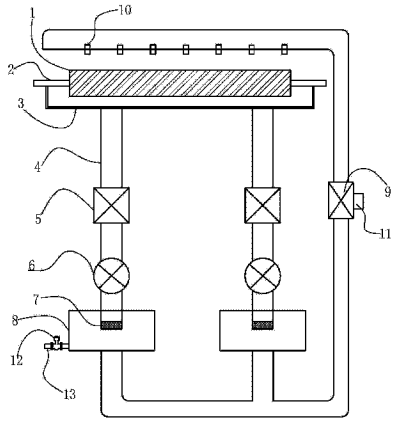


CN 204294407 U

1. 一种胶带胶水回收装置，包括输送装置、过滤装置和传送装置；其特征在于：所述输送装置包括卷胶筒（1）和卷胶轴（2）；卷胶筒（1）套接在卷胶轴（2）上，卷胶筒（1）下方设有胶水盘（3）；胶水盘（3）与过滤装置通过软管（4）连接；所述过滤装置包括止回阀（5）、球阀（6）、过滤网（7）和接料桶（8）；所述止回阀（5）上端通过软管（4）于连接胶水盘（3）相连，下端连接所述球阀（6）；过滤网（7）位于接料桶（8）中部，并与球阀（6）通过管道连接；回阀（5）、球阀（6）、过滤网（7）、接料桶（8）依次连接；所述传送装置包括电动隔膜泵（9）和设置在管路上的喷射嘴（10）；所述喷射嘴（10）位于卷胶筒（1）上部；所述电动隔膜泵（9）上还设置有电机（11）。

2. 根据权利要求 1 所述的一种胶带胶水回收装置，其特征在于：所述喷射嘴（10）的数量至少为 6 个。

3. 根据权利要求 1 所述的一种胶带胶水回收装置，其特征在于：所述过滤装置设置不少于 2 套。

4. 根据权利要求 1 所述的一种胶带胶水回收装置，其特征在于：所述接料桶（8）底部开设带有阀门（12）的排空口（13）。

# 一种胶带胶水回收装置

## 技术领域

[0001] 本实用新型属于胶水回收装置，尤其是涉及一种胶带胶水回收装置。

## 背景技术

[0002] 现有技术中，胶带生产工艺中的冲胶水一般是采用回收滤箱通过过滤装置进行回收，然后通过气动隔膜泵重复利用，然后再实际生产和生活过程中，滤网孔很容易被胶带胶水颗粒堵塞，进而减弱其滤水作用，造成水大量溢出，胶水回收率低，通过气动隔膜泵这种结构，产生的气泡太多，对品质有影响，不利于生产。

## 实用新型内容

[0003] 本实用新型的目的是提供一种结构简单、操作方便、能耗低，能降低胶水循环利用时不产生气泡并且能重复利用的一种胶带胶水的回收装置。

[0004] 为了解决上述技术问题，本实用新型是这样实现的 ：

[0005] 一种胶带胶水回收装置，包括输送装置、过滤装置和传送装置 ；其特征在于 ：所述输送装置包括卷胶筒和卷胶轴 ；卷胶筒套接在卷胶轴上 ；卷胶筒下方设有胶水盘 ；胶水盘与过滤装置通过软管连接 ；所述过滤装置包括止回阀、球阀、过滤网、接料桶 ；所述止回阀上端通过软管于连接胶水盘相连，下端连接所述球阀 ；过滤网位于接料桶中部，并与球阀通过管道连接 ；回阀、球阀、过滤网、接料桶依次连接 ；所述传送装置包括电动隔膜泵和设置在管路上的喷射嘴 ；所述喷射嘴位于卷胶筒上部，所述电动隔膜泵上还设置有电机。

[0006] 作为优选，所述喷射嘴的数量至少为 6 个。

[0007] 作为优选，所述过滤装置设置不少于 2 套。

[0008] 作为优选，所述接料桶底部开设带有阀门的排空口。

[0009] 本实用新型的有益效果是 ：

[0010] 采用电动隔膜泵后，能耗降低 ；能降低胶水循环利用时不产生气泡，保证品质，非常实用，方便。

## 附图说明

[0011] 图 1 为本实用新型的结构示意图。

## 具体实施方式

[0012] 下面通过实施例，并结合附图，对本实用新型的技术方案作进一步具体的说明。

[0013] 实施例 ：本例的一种胶带胶水回收装置，如图 1 所示，一种胶带胶水回收装置，包括输送装置、过滤装置和传送装置 ；所述输送装置包括卷胶筒 1 和卷胶轴 2 ；卷胶筒 1 套接在卷胶轴 2 上 ；卷胶筒 1 下方设有胶水盘 3 ；胶水盘 3 与过滤装置通过软管 4 连接 ；在胶带生产过程中，胶水均匀喷晒在卷胶筒 1 上，剩余胶水会流入胶水盘 3 中，进入过滤装置中 ；而过滤装置包括止回阀 5、球阀 6、过滤网 7、接料桶 8 ；所述止回阀 5 上端通过软管 4 于连接胶

水盘 3 相连，下端连接所述球阀 6 ；过滤网 7 位于接料桶 8 中部，并与球阀 6 通过管道连接 ；回阀 5、球阀 6、过滤网 7、接料桶 8 通过管道依次连接 ；胶水进过以后程序过滤以后，胶带胶水中的杂质基本上清理干净 ；但是在上述过滤过程中会产生气泡，进而要通过传送装置来进一步过滤，而传送装置包括电动隔膜泵 9 和设置在管路上的喷射嘴 10 ；采用电动隔膜泵 9 能降低能耗，也能降低胶水循环利用时不产生气泡，进而保证胶水质量，循环使用。所述喷射嘴 10 位于卷胶筒 1 上部，所述电动隔膜泵 9 上还设置有电机 11。

[0014] 便于胶带胶水能均匀喷射在卷胶筒 1，也为了胶带的生产效率，所述喷射嘴 10 的数量至少为 6 个 ；为了加快胶带胶水的过滤速率，所述过滤装置设置不少于 2 套 ；清理胶带中杂质的方便，所述接料桶 8 底部开设带有阀门 12 的排空口 13。

[0015] 以上对本实用新型及其实施方式进行了描述，该描述没有限制性，附图中所示的也只是本实用新型的实施方式之一，实际的结构并不局限于此。总而言之，如果本领域的普通技术人员受其启示，在不脱离本实用新型创造宗旨的情况下，不经创造性的设计出与该技术方案相似的结构及实施例，均应属于本实用新型的保护范围。

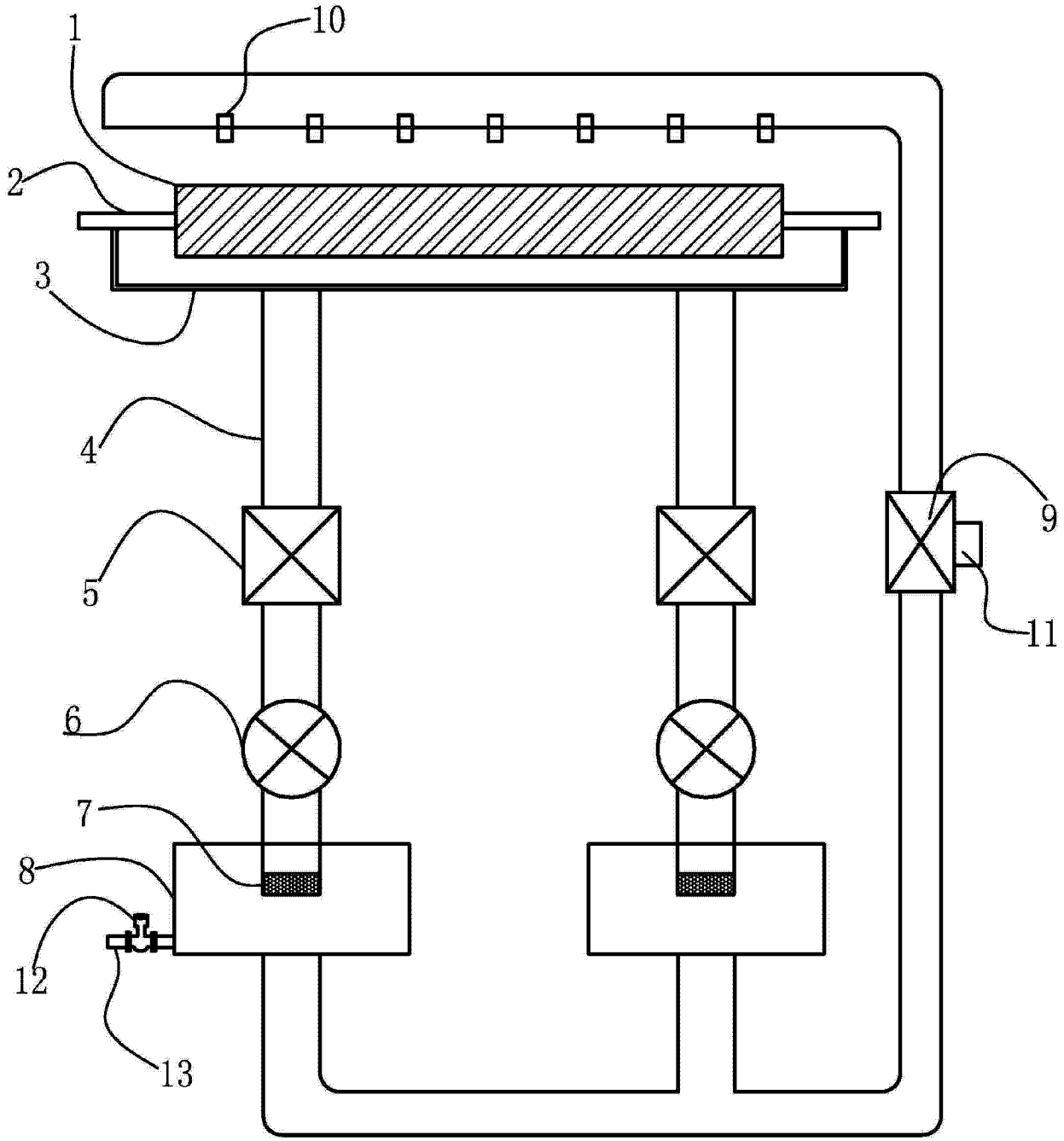


图 1