(19)中华人民共和国国家知识产权局

(12)实用新型专利

(10)授权公告号 CN 212213142 U
(45)授权公告日 2020.12.25

(21)申请号 202020395673.2

(ESM)同样的发明创造已同日申请发明专利

(22)申请日 2020.03.25

(73)专利权人 浙江强盛家具有限公司
地址 313000 浙江省湖州市安吉县递铺镇塘浦工业园区

(72)发明人 任文强

(74)专利代理机构 浙江千克知识产权代理有限公司 33246
代理人 周磊

(51)Int.Cl.
*A47C 1/032*(2006.01)
*A47C 1/034*(2006.01)
*A47C 7/00*(2006.01)
*A47C 7/48*(2006.01)
*A47C 7/50*(2006.01)

权利要求书1页 说明书5页 附图3页

(54)实用新型名称

一种可平躺的休闲椅

(57)摘要

本实用新型公开了一种可平躺的休闲椅，包括椅座、椅背，还包括：位于椅座下方的底座机构，所述椅座的后端铰接在所述底座机构；连接椅座和椅背的第一翻转机构，可带动所述椅背翻转并可复位；以及安装在底座机构的第二翻转机构，作用在椅座中前部以带动椅座翻转，第一翻转机构与第二翻转机构联动使椅背和椅座同步同向翻转，并且第一翻转机构的翻转幅度大于第二翻转机构。本实用新型的有益效果在于，其结构较为精简，用户操控时可迅速由坐姿调整为躺姿，并且躺姿符合人体工学，具有极佳的舒适度。

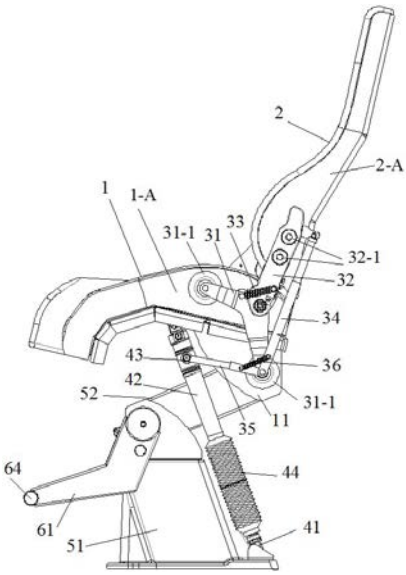


CN 212213142 U

1.一种可平躺的休闲椅，包括椅座(1)、椅背(2)，其特征在于，还包括：

位于椅座(1)下方的底座机构，所述椅座(1)的后端铰接在所述底座机构；

连接椅座(1)和椅背(2)的第一翻转机构，可带动所述椅背(2)翻转并可复位；以及

安装在底座机构的第二翻转机构，作用在椅座(1)中前部以带动椅座(1)翻转，第一翻转机构与第二翻转机构联动使椅背(2)和椅座(1)同步同向翻转，并且第一翻转机构的翻转幅度大于第二翻转机构。

2.根据权利要求1所述的可平躺的休闲椅，其特征在于，所述第一翻转机构具有两个并位于椅座(1)两侧对称设置，其包括铰接的固定臂(31)、摆动臂(32)以及连接两者的复位弹簧(33)，所述固定臂(31)的端部固定在椅座侧部(1-A)，所述摆动臂(32)至少有两处与椅背侧部(2-A)固定。

3.根据权利要求2所述的可平躺的休闲椅，其特征在于，所述椅座侧部(1-A)设有位于椅座(1)下方的固定板(11)，所述固定臂(31)具有两个端部，并且另一个端部固定在所述固定板(11)，所述摆动臂(32)铰接在所述固定臂(31)的中部。

4.根据权利要求3所述的可平躺的休闲椅，其特征在于，所述固定臂(31)位于固定板(11)的端部铰接有第一联动伸缩杆(34)的一端以及第二联动伸缩杆(35)的一端，所述第一联动伸缩杆(34)、所述第二联动伸缩杆(35)的另一端分别铰接在所述摆动臂(32)、所述第二翻转机构，所述第一联动伸缩杆(34)与所述第二联动伸缩杆(35)之间连接有拉伸弹簧(36)。

5.根据权利要求4所述的可平躺的休闲椅，其特征在于，所述第二翻转机构具有两个并位于底座机构两侧对称设置，其包括固定座(41)、伸缩杆(42)，所述固定座(41)固定在底座机构的侧部，所述伸缩杆(42)的底端固定连接在所述固定座(41)，顶端铰接在椅座(1)中前部底面的侧部，所述伸缩杆(42)的上部具有与所述第二联动伸缩杆(35)铰接的铰接件(43)。

6.根据权利要求5所述的可平躺的休闲椅，其特征在于，所述伸缩杆(42)套设固定有伸缩套(44)，并且伸缩杆(42)的伸缩处位于伸缩套(44)内。

7.根据权利要求1所述的可平躺的休闲椅，其特征在于，所述椅座(1)的顶面包括使腿部自然弯曲的大腿承载部(1-a)以及小腿承载部(1-b)。

8.根据权利要求7所述的可平躺的休闲椅，其特征在于，所述小腿承载部(1-b)的中部设有小腿分隔件(1-c)。

9.根据权利要求1所述的可平躺的休闲椅，其特征在于，所述底座机构包括底座(51)、连接件(52)，所述连接件倾斜设置并且后端高于前端，所述连接件(52)的后端与椅座(1)后端铰接，前端与底座的顶端固定连接。

10.根据权利要求9所述的可平躺的休闲椅，其特征在于，所述底座(51)两个侧部的顶端铰接有对称的支架(61)，铰接处均设有调节板(62)，调节板(62)具有多个绕铰接点圆周排列的调节孔(62-a)，所述支架(61)设有插入调节孔的插销(63)，两个所述支架(61)之间连接有脚踏杆(64)。

# 一种可平躺的休闲椅

## 技术领域

[0001] 本实用新型涉及一种可平躺的休闲椅，主要应用在椅类技术领域。

## 背景技术

[0002] 休闲椅的种类较为繁多，用户对于休闲椅的关注点舒适度和操控简便度，对于可平躺类型的休闲椅，舒适度主要体现在是否人体工学，操控简便度主要体现在是否能从坐姿迅速调整为躺姿。

[0003] 现有技术公开号CN104886964B公开了一种休闲座椅结构，包括一基座、一椅座、一椅背、一接合座、一脚垫单元、一调整单元，其中该椅座设于基座上方；又椅背与椅座枢接；又接合座设于基座与椅座间，并具一下接合部、二枢杆组、一上接合部，并该下接合部与基座支撑部组合，上接合部与椅座组合；又该二枢杆组分别与下接合部二侧枢接，并可对应接下接合部偏移动作；又上接合部与二枢杆组枢接，并设置侧接合部；又脚垫单元由二连杆组组成并可展开、收合，并该二连杆组后端与上接合部枢接；又调整单元包括一操控杆、二摆动杆、二第一弹簧、一驱动杆、一气压杆、一拉杆、一第二弹簧、一第三弹簧。这种休闲椅还是有缺陷的：首先，通过同一操控杆控制椅背后仰以及脚垫单元展开动作，从坐姿调整为躺姿的操作需要操作两次略显繁琐；其次，该休闲椅无法对腿部完全支撑，并且操控至躺姿时用户完全处于平躺状态，不符合人体工学，尤其是腿部，消除腿部的疲劳感的效果一般，用户的舒适度体验具有缺陷；再者，该休闲椅的机械结构过于复杂，操控运行时相对容易出现故障。

## 实用新型内容

[0004] 本实用新型要解决的技术问题是提供一种可平躺的休闲椅，其结构较为精简，用户操控时可迅速由坐姿调整为躺姿，并且躺姿符合人体工学，具有极佳的舒适度。

[0005] 本实用新型是通过以下技术方案来实现的。

[0006] 一种可平躺的休闲椅，包括椅座、椅背，还包括：

[0007] 位于椅座下方的底座机构，所述椅座的后端铰接在所述底座机构；

[0008] 连接椅座和椅背的第一翻转机构，可带动所述椅背翻转并可复位；以及

[0009] 安装在底座机构的第二翻转机构，作用在椅座中前部以带动椅座翻转，第一翻转机构与第二翻转机构联动使椅背和椅座同步同向翻转，并且第一翻转机构的翻转幅度大于第二翻转机构。

[0010] 本实用新型的原理在于，通过第一翻转机构与第二翻转机构的联动，用户只需背靠椅背并且使用一定力度后仰，即可使得椅背和椅座同时向后翻转，由坐姿转为躺姿，而用户只需由躺姿直接坐起，椅背以及椅座即可向前复位翻转，对于用户而言无论是操控的简便程度还是姿态的转换速度相比现有技术具有一定优越性；另外，操控至躺姿时，由于椅座也一定程度向后翻转，使得用户并非为平躺状态，腿部与躯干呈一定夹角，腰部得到支撑，避免处于悬空所导致腰部肌肉紧张的不适感，符合人体工学。

[0011] 作为本实用新型的进一步改进，所述第一翻转机构具有两个并位于椅座两侧对称设置，其包括铰接的固定臂、摆动臂以及连接两者的复位弹簧，所述固定臂的端部固定在椅座侧部，所述摆动臂至少有两处与椅背侧部固定。第一翻转机构以固定臂定位固定，以摆动臂铰接带动椅背翻转，恢复弹簧带动椅背复位，实现了椅背简洁有效的双向翻转功能，这种精简的结构相对于现有技术繁琐复杂的机械结构出错率较低。

[0012] 作为本实用新型的进一步改进，所述椅座侧部设有位于椅座下方的固定板，所述固定臂具有两个端部，并且另一个端部固定在所述固定板，所述摆动臂铰接在所述固定臂的中部。固定臂以及摆动臂构成了三叉式的整体结构，从而使得该整体机构具有较好的结构强度，另外固定臂的两个端部分别固定在椅座侧部以及固定板，使得第一翻转机构的安装牢固度较好，并使得椅背翻转的运行较为稳定。

[0013] 作为本实用新型的进一步改进，所述固定臂位于固定板的端部铰接有第一联动伸缩杆的一端以及第二联动伸缩杆的一端，所述第一联动伸缩杆、所述第二联动伸缩杆的另一端分别铰接在所述摆动臂、所述第二翻转机构，所述第一联动伸缩杆与所述第二联动伸缩杆之间连接有拉伸弹簧。用户操控椅背翻转，带动第一联动伸缩杆向后转动，由于拉伸弹簧的拉伸作用，因此第二联动伸缩杆也随之转动，但是其转动角度小于第一联动伸缩杆，从而使得椅座的转动幅度小于椅背，这样用户调整为躺姿后即可避免腿部过于向上抬起从而影响其舒适度。

[0014] 作为本实用新型的进一步改进，所述第二翻转机构具有两个并位于底座机构两侧对称设置，其包括固定座、伸缩杆，所述固定座固定在底座机构的侧部，所述伸缩杆的底端固定连接在所述固定座，顶端铰接在椅座中前部底面的侧部，所述伸缩杆的上部具有与所述第二联动伸缩杆铰接的铰接件。第二翻转机构以伸缩杆的伸缩调节控制椅座的翻转，这种后仰机制较为简单，同时与第一翻转机构的联动速度较快。

[0015] 作为本实用新型的进一步改进，所述伸缩杆套设固定有伸缩套，并且伸缩杆的伸缩处位于伸缩套内。伸缩套主要起到对伸缩处的保护作用。

[0016] 作为本实用新型的进一步改进，所述椅座顶面包括使腿部自然弯曲的大腿承载部以及小腿承载部。通过大腿承载部以及小腿承载部的分体设置，使得腿部呈一定程度弯曲，使得腿部的舒适度较佳。

[0017] 作为本实用新型的进一步改进，所述小腿承载部的中部设有小腿分隔件。小腿分隔件将用户的两小腿分离并配合椅座侧部，可使小腿具有较好的包裹性。

[0018] 作为本实用新型的进一步改进，所述底座机构包括底座、连接件，所述连接件倾斜设置并且后端高于前端，所述连接件的后端与椅座后端铰接，前端与底座的顶端固定连接。以底座作为整个休闲椅的基座，以连接件衔接底座与椅座，结构精简空间分布合理，为第二翻转机构提供充足的安装空间。

[0019] 作为本实用新型的进一步改进，所述底座两个侧部的顶端铰接有对称的支架，铰接处均设有调节板，调节板具有多个绕铰接点圆周排列的调节孔，所述支架设有插入调节孔的插销，两个所述支架之间连接有脚踏杆。脚踏杆给用户提供脚部的搭放，并且无论用户处于坐姿还是躺姿均可调节脚踏杆的位置，以获得脚部较好的舒适度。

[0020] 本实用新型的有益效果：

[0021] (1)本实用新型以第一翻转机构与第二翻转机构联动并驱使同步同向翻转的方式

实现休闲椅快速从坐姿调整为躺姿，并且用户仅需使用一定的力度背靠椅背或坐起即可实施操控，较为便利；

[0022] (2)本实用新型提供给用户的躺姿，并非现有技术中的平躺，以椅背翻转幅度大于椅座的机制使用户躯干与腿部之间呈一定夹角，用户腰部得到支撑并且舒适度较好；

[0023] (3)本实用新型的第一翻转机构为三叉式结构，其整体强度较好，并且在椅座侧部的安装牢固度较佳，确保椅背翻转的运行较为稳定；

[0024] (4)本实用新型的第二翻转机构的结构与翻转机制较为简单，与第一翻转机构的联动速度较快，并且设置有较好的防护措施以保持稳定的运行；

[0025] (5)本实用新型的椅座通过设置大腿承载部以及小腿承载部，使得用户腿部自然弯曲，当用户调整为躺姿后人体呈三段自然弯曲，符合人体工学，具有极佳的舒适度以及放松效果；

[0026] (6)本实用新型通过在小腿承载部设置小腿分隔件，使小腿具有较好的包裹性，并且可对小腿施压按摩；

[0027] (7)本实用新型通过可调节的脚踏杆使用户可随意调整搭放脚部，可提高坐姿或躺姿的舒适度。

## 附图说明

[0028] 图1为可平躺的休闲椅的正视示意图；

[0029] 图2为椅座与椅背的结构示意图；

[0030] 图3为底座机构的结构示意图。

## 具体实施方式

[0031] 下面根据附图和实施例对本实用新型作进一步详细说明。

[0032] 参照图1-图3，本实施案例，可平躺的休闲椅，包括椅座1、椅背2、底座机构、第一翻转机构、第二翻转机构，其中所述底座机构位于所述椅座1的下方，所述椅座1的后端铰接在所述底座机构，第一翻转机构作为执行椅背2翻转的机构，可带动所述椅背2翻转并具有复位转动的趋势，而第二翻转机构作为椅座1翻转的机构，作用在椅座1中前部以带动椅座1翻转，第一翻转机构与第二翻转机构联动使椅背2和椅座1同步同向翻转，并且第一翻转机构的翻转幅度大于第二翻转机构。用户端坐在椅座1，当需要由坐姿调整为躺姿时，用户调整坐姿使得背部以及腰部紧贴椅背2，只需使用一定力度后仰即可使得椅背2向后翻转，通过第一翻转机构与第二翻转机构的联动，椅座1也相应向后翻转，用户即由坐姿转为躺姿，无论是操控的简便程度还是姿态的转换速度相比现有技术具有一定优越性；处于该躺姿时，用户并非为平躺状态，腿部与躯干呈一定夹角，使得用户臀部陷入椅座1与椅背2交界呈凹陷的区域，对臀部的包裹性较好，对于肥胖的用户尤其舒适，另外，处于这种躺姿用户的腰部就能得到椅背2的支撑作用，避免处于悬空所导致腰部肌肉紧绷，有利于腰部与背部肌肉的放松，符合人体工学，这种躺姿极其适合腰椎劳损的用户。

[0033] 对于第一翻转机构，所述第一翻转机构具有两个并位于椅座1两侧对称设置，因此这两个第一翻转机构的结构相同，机械动作也相同，第一翻转机构包括固定臂31、摆动臂32以及连接复位弹簧33，所述固定臂31呈一定角度由中部弯折，其两个端部分别设有固定盘

31-1，所述摆动臂32的底端铰接在所述固定臂31中部的弯折处，所述摆动臂32设有有两处固定点，固定点设有垂直于摆动臂32的连接轴32-1，连个所述连接轴32-1与椅背侧部2-A固定，通过这两个连接轴32-1可使得椅背2牢固地固定连接在摆动臂32，使其无论向后还是向前翻转均能保持稳定，椅座侧部1-A设有位于椅座1下方的固定板11，所述固定臂31两个端部的固定盘31-1分别固定安装在所述椅座侧部1-A以及固定板11。

[0034] 用户背靠椅背2并使用一定力度后仰，即可推动椅座1以及摆动臂32绕固定臂31的铰接处向后翻转，迅速从坐姿调整为躺姿，用户坐起时椅背2由恢复弹簧带动迅速复位，迅速从躺姿调整为坐姿，当用户需要从躺姿调整为坐姿时直接坐起即可，在复位弹簧33的作用下即可复位，操控较为简单并且反应速度也较为快捷，使得用户具有较好的使用体验。

[0035] 从结构整体来看，首先，第一翻转机构的结构相比现有技术较为精简，但是其完成双向翻转的功能是健全的，因此使用时出现故障的概率相比现有技术会降低很多，明显具有更好的实用性，使得用户具有更好的使用体验。其次，第一翻转机构以固定臂31以及摆动臂32构成三叉式的整体结构，从而使得该整体结构具有较好的结构强度，另外固定臂31通过两个端部的固定盘31-1分别固定在椅座侧部1-A以及固定板11，使得第一翻转机构的安装牢固度较好。另外可进一步优化方案，为使得固定臂31在固定板11的安装牢固度更为可靠，可在固定板11的内端面设置加强筋固定连接至椅座1的底面，这样可提高固定板11的结构强度，使其不易发生左右方向的弯曲变形从而使得固定在该处的固定盘31-1安装较为牢固。

[0036] 所述固定臂31位于固定板11的端部铰接有第一联动伸缩杆34的一端以及第二联动伸缩杆35的一端，所述第一联动伸缩杆34、所述第二联动伸缩杆35的另一端分别铰接在所述摆动臂32、所述第二翻转机构，所述第一联动伸缩杆34与所述第二联动伸缩杆35之间连接有拉伸弹簧36，第一联动伸缩杆34以及第二联动伸缩杆35为第一翻转机构与第二翻转机构的联动部件，当用户处于坐姿时，拉伸弹簧36处于自然状态并未发生形变，当用户使用一定力度后仰，使得椅背2翻转，摆动臂32向后转动从而带动第一联动伸缩杆34向后转动，第一联动伸缩杆34与第二联动伸缩杆35的夹角变大，拉伸弹簧36被拉伸并在其拉伸弹力的作用下，第二联动伸缩杆35也随之同向转动，但是显然，第二联动伸缩杆35的转动角度于第一联动伸缩杆34，从而使得椅座1的转动幅度小于椅背2，调整至躺姿后，用户的躯干由大致竖直的端坐状态调整至平躺状态，而用户的腿部由端坐状态调整至略微向上倾斜一定角度的状态，即使得用户调整为躺姿后即可避免腿部过于向上抬起从而影响其舒适度，事实上，用户腿部对椅座1施加的压力也对椅座1的翻转幅度起到调节作用，用户处于躺姿时，还能通过腿部重心的调节控制，这种调节方式较为人性化。

[0037] 所述第二翻转机构具有两个并位于底座机构两侧对称设置，因此这两个第二翻转机构的结构相同，机械动作也相同，第二翻转机构包括固定座41、伸缩杆42，所述固定座41固定在底座机构的侧部，所述伸缩杆42的底端固定连接在所述固定座41，顶端铰接在椅座1中前部底面的侧部，所述伸缩杆42的上部具有与所述第二联动伸缩杆35铰接的铰接件43。第二翻转机构以伸缩杆的伸缩调节控制椅座1的翻转，这种后仰机制较为简单，同时与第一翻转机构的联动速度较快。

[0038] 所述伸缩杆42套设固定有伸缩套44，并且伸缩杆42的伸缩处位于伸缩套44内，厂商在生产时可选择塑料材质的伸缩套44最为低配款，也可以选择皮质材质作为高配款，伸

缩套44主要起到对伸缩处的保护作用，一方面避免该部位受到损伤，另一方面伸缩套44具有防尘功能，避免灰尘或杂物淤积在伸缩处从而影响其性能。

[0039] 所述椅座1顶面包括使腿部自然弯曲的大腿承载部1-a以及小腿承载部1-b。通过大腿承载部1-a以及小腿承载部1-b的分体设置，使得腿部呈一定程度弯曲，使得腿部的疲劳得到极大的缓解，配合椅座1与椅背2的翻转幅度，使得用户的躺姿呈小腿、大腿、躯干三段的自然弯曲，符合人体工学，使用户获得极为舒适并能舒缓全身疲劳的效果。

[0040] 另外，所述小腿承载部1-b的中部设有小腿分隔件1-c，小腿分隔件1-c将用户的两小腿分离并配合椅座侧部1-A，可使小腿具有较好的包裹性，并且还可对小腿产生一定程度的挤压效果，有利于小腿肌肉的放松。

[0041] 所述底座机构包括底座51、连接件52，所述连接件52为强化板件连续弯折成的矩形体结构，其结构强度较佳，用来连接承载底座51以及椅座1的牢固度、稳定性较好，所述连接件52倾斜设置并且后端高于前端，所述连接件52的后端与椅座1后端铰接，前端与底座51的顶端固定连接，底座机构的结构设置使得该休闲椅具有较好的底部稳定性，所述底座51两个侧部的顶端铰接有对称的支架61，铰接处均设有调节板62，调节板62具有多个绕铰接点圆周排列的调节孔62-a，所述支架61设有插入调节孔62-a的插销63，两个所述支架61之间连接有脚踏杆64。脚踏杆64给用户提供脚部的搭放，并且无论用户处于坐姿还是躺姿均可调节脚踏杆64的位置，以获得脚部较好的舒适度。

[0042] 上述实施例只为说明本实用新型的技术构思及特点，其目的在于让熟悉此领域技术的人士能够了解本实用新型内容并加以实施，并不能以此限制本实用新型的保护范围。凡根据本实用新型精神实质所作的等效变化或修饰，都应涵盖在本实用新型的保护范围内。

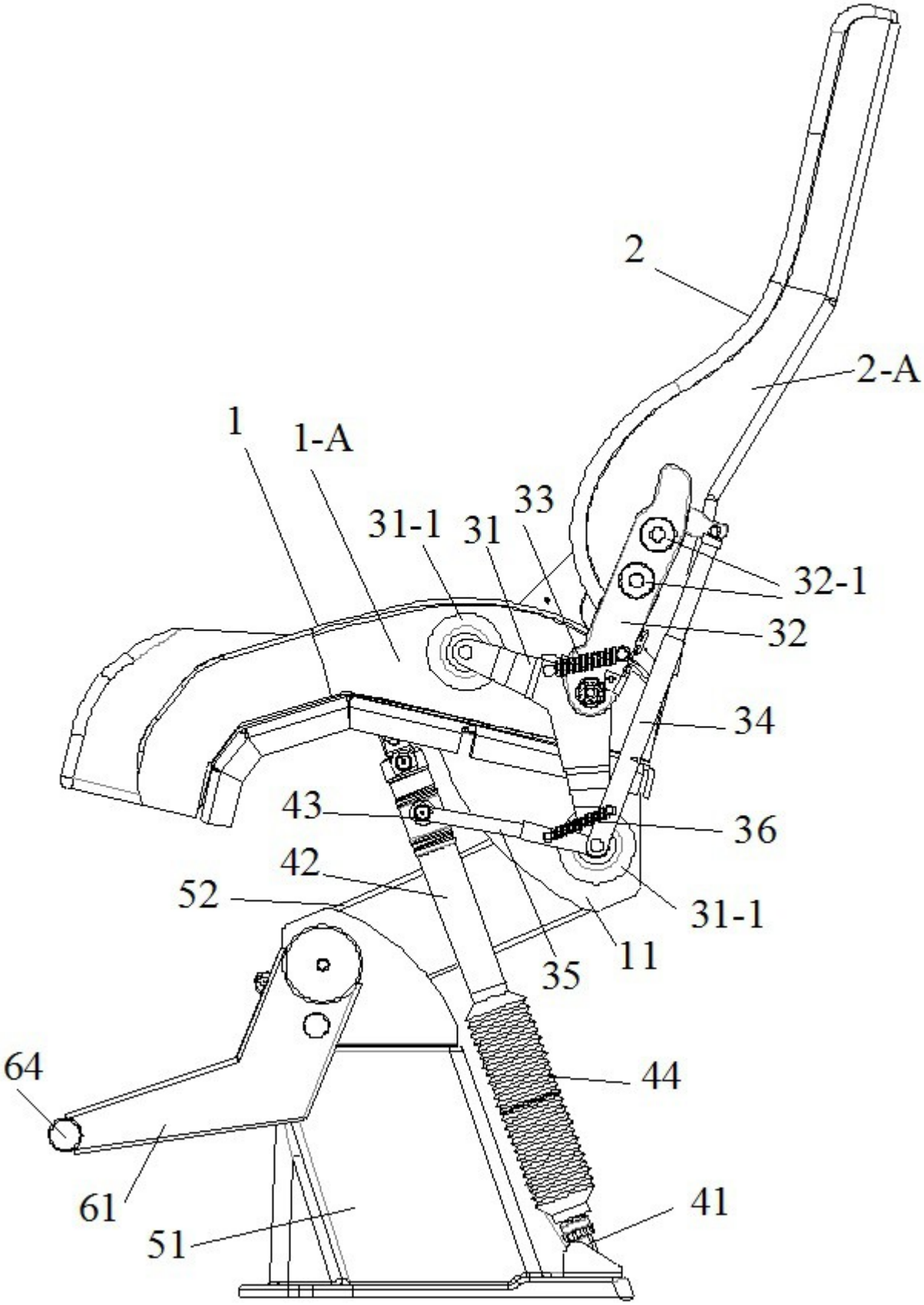


图1

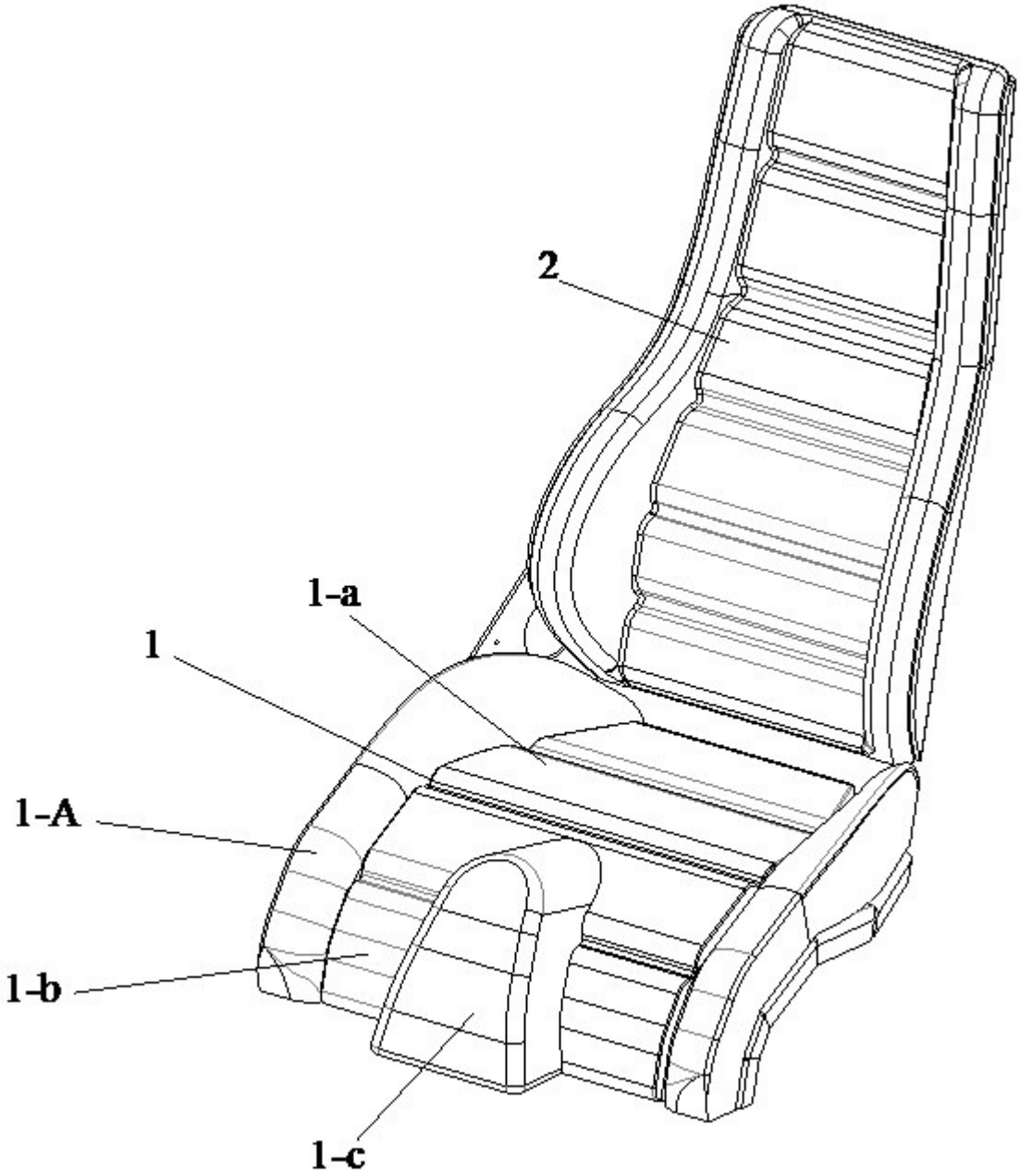


图2

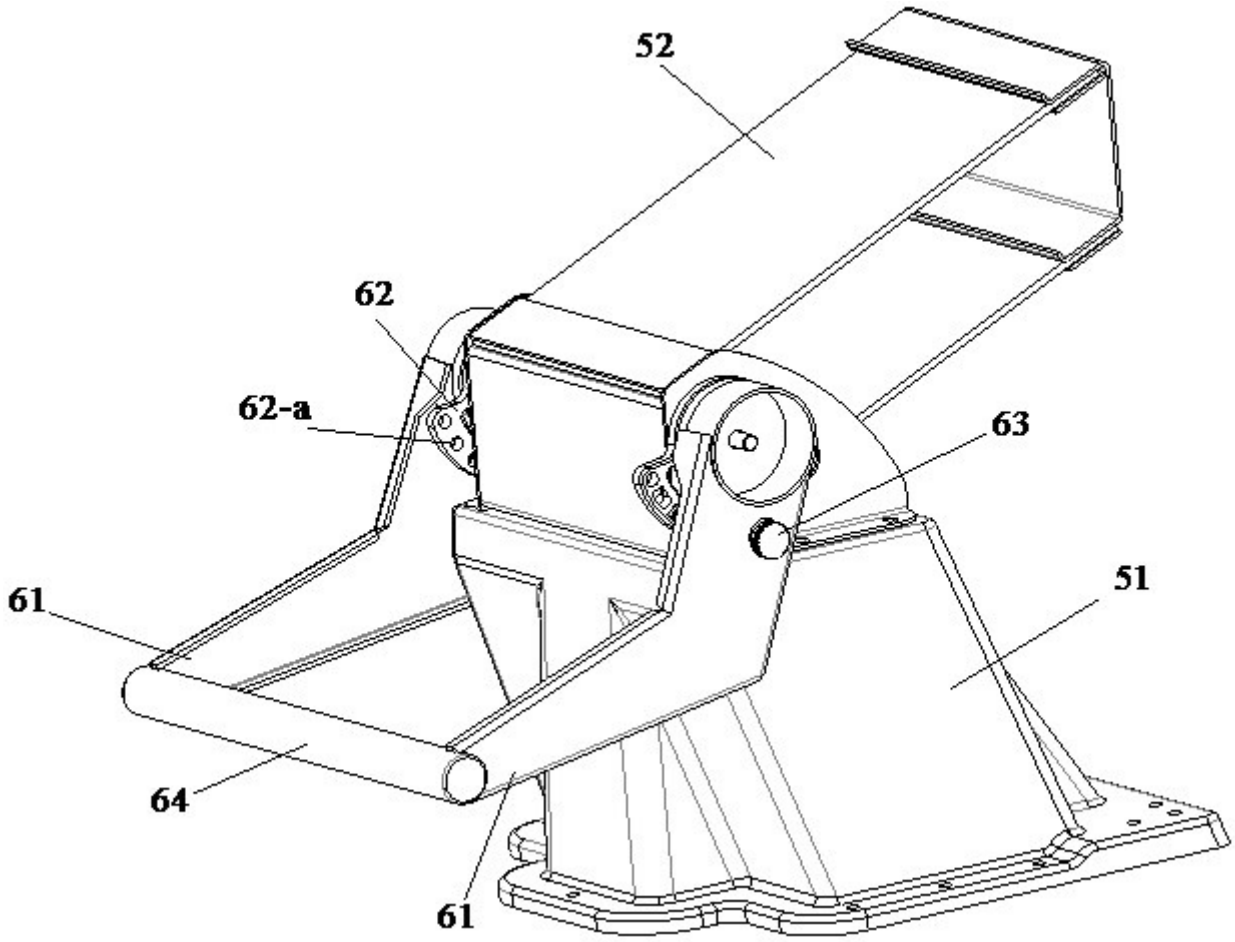


图3