(19)中华人民共和国国家知识产权局

(12)实用新型专利

(10)授权公告号 CN 210133042 U
(45)授权公告日 2020.03.10

(21)申请号 201920524875.X

(22)申请日 2019.04.17

(73)专利权人 白贵涛
地址 441300 湖北省随州市淅河镇先觉庙村十八组

(72)发明人 白贵涛

(74)专利代理机构 武汉智嘉联合知识产权代理事务所(普通合伙) 42231
代理人 黄君军

(51)Int.Cl.
*B60P 1/54*(2006.01)
*B66C 17/04*(2006.01)
*B66C 17/06*(2006.01)

权利要求书1页 说明书2页 附图2页

(54)实用新型名称

一种方便吊装货物的运输车

(57)摘要

本实用新型实施例公开了一种方便吊装货物的运输车，包括：车体，其包括车底盘以及设置于车底盘上的货箱，货箱内包含一储货腔；装卸货支架，其包括固定轨道、移动轨道以及至少一个定滑轮，固定轨道与货箱内壁固定连接，移动轨道与货箱滑动连接，定滑轮与移动轨道连接；动力装置，其包括动力绞盘、绳索以及挂钩，绳索一端缠绕在动力绞盘，另一端穿过定滑轮并连接挂钩。本实用新型的一种方便吊装货物的运输车包括一个与固定轨道滑动连接的移动轨道，移动轨道能够沿着固定轨道延伸出货箱外，并位于设备的上方，利用挂钩勾住设备，通过动力绞盘起吊，再将移动轨道移回货箱内，极大地减小了工人的劳动强度，降低了工人施工时的危险性。

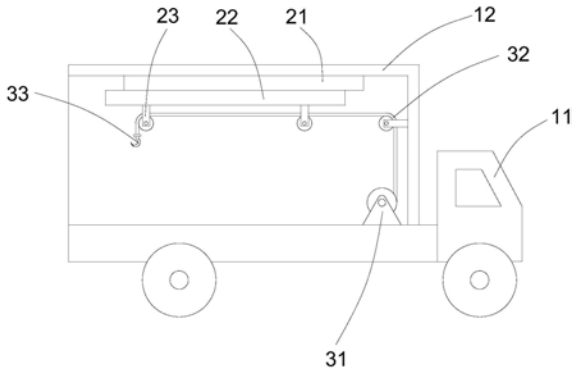


CN 210133042 U

1.一种方便吊装货物的运输车,其特征在于,所述一种方便吊装货物的运输车包括:

车体,其包括车底盘以及设置于车底盘上的货箱,所述货箱内包含一储货腔;

装卸货支架,其包括固定轨道、移动轨道以及至少一个定滑轮,所述固定轨道与所述货箱内壁固定连接,所述移动轨道与所述货箱滑动连接,所述定滑轮与所述移动轨道连接;

动力装置,其包括动力绞盘、绳索以及挂钩,所述绳索一端缠绕在所述动力绞盘,另一端穿过所述定滑轮并连接所述挂钩。

2.根据权利要求1所述的一种方便吊装货物的运输车,其特征在于,所述固定轨道朝向所述货箱开口方向布置。

3.根据权利要求2所述的一种方便吊装货物的运输车,其特征在于,所述移动轨道包括多个滚轮,所述滚轮与所述固定轨道滚动连接。

4.根据权利要求3所述的一种方便吊装货物的运输车,其特征在于,所述固定轨道包括挡板,所述挡板靠近所述货箱开口端布置,所述移动轨道还包括与所述挡板匹配的限位杆。

5.根据权利要求4所述的一种方便吊装货物的运输车,其特征在于,所述移动轨道还包括配重块,所述配重块远离所述货箱开口端布置。

# 一种方便吊装货物的运输车

## 技术领域

[0001] 本实用新型涉及运输车技术领域，尤其涉及一种方便吊装货物的运输车。

## 背景技术

[0002] 运输大型设备时，由于大型设备重量较大，工人在装卸货时十分不方便。在仓库中还可以使用起吊设备来辅助吊装，但在施工现场，由于条件所限，常常缺乏起吊设备来卸货，只能依靠工人的人力来卸货，劳动强度大，也十分危险。特别是一些民用设备，例如变压器，由于使用场所在居民区内，场地狭窄，装卸货时更加困难。

[0003] 随着电力行业飞速发展，在电力维修工作中，安装变压器以及拆卸变压器工作，是电力工程和检修遇到的经常性的工作，对变压器的装卸更是一项繁重的体力工作。在以前，对变压器的装卸大都是通过人工的搬运进行的，以往装拆变压器使用的是传统的吊葫芦或三角支架等方式，缺点是劳动强度大，既费力费时又不安全，运输效率较低。

## 实用新型内容

[0004] 本实用新型的目的在于克服上述技术不足，提出一种方便吊装货物的运输车，解决现有技术中在施工现场装卸大型货物大多依靠人工，劳动强度大，危险性高的技术问题。

[0005] 为了达到上述技术目的，本实用新型实施例提供了一种方便吊装货物的运输车，该一种方便吊装货物的运输车包括：

[0006] 车体，其包括车底盘以及设置于车底盘上的货箱，货箱内包含一储货腔；

[0007] 装卸货支架，其包括固定轨道、移动轨道以及至少一个定滑轮，固定轨道与货箱内壁固定连接，移动轨道与货箱滑动连接，定滑轮与移动轨道连接；

[0008] 动力装置，其包括动力绞盘、绳索以及挂钩，绳索一端缠绕在动力绞盘，另一端穿过定滑轮并连接挂钩。

[0009] 与现有技术相比，本实用新型具有如下有益效果：本实用新型的一种方便吊装货物的运输车包括一个与固定轨道滑动连接的移动轨道，移动轨道能够沿着固定轨道延伸出货箱外，并位于设备的上方，利用挂钩勾住设备，通过动力绞盘起吊，再将移动轨道移回货箱内，极大地减小了工人的劳动强度，降低了工人施工时的危险性。

## 附图说明

[0010] 图1是本实用新型提供的一种方便吊装货物的运输车的侧视图；

[0011] 图2是图1中装卸货支架的正视图。

## 具体实施方式

[0012] 下面将结合本实用新型实施例中的附图，对本实用新型实施例中的技术方案进行清楚、完整地描述。

[0013] 请参见图1与图2，图1是本实用新型提供的一种方便吊装货物的运输车的侧视图；

图2是图1中装卸货支架的正视图。

[0014] 一种方便吊装货物的运输车包括:车体、装卸货支架以及动力装置。

[0015] 车体是包括车底盘11以及设置于车底盘11上的货箱12,货箱12内包含一个用于存放设备的储货腔,并在远离车头的方向开设有一个货门,用于装卸货物。车体为现有的常见车体结构,能够利用现有的厢式货车进行改造,使其装卸货时更加方便。

[0016] 装卸货支架包括固定轨道21、移动轨道22以及定滑轮23。固定轨道21与货箱12内壁固定连接一般布置在货箱12的顶面上,朝向货门方向。移动轨道22包括滚轮221、限位杆222以及配重块223,滚轮221与固定轨道21配合,使得移动轨道22在固定轨道21上滑动。限位杆222布置于移动轨道22远离货门的一端,在固定轨道21靠近货门的一端相对应的设置有挡板211,通过挡板211阻挡限位杆222的运动,避免移动轨道22滑出固定轨道21。配重块223设置在移动轨道22远离货门的一端,用于在起吊设备时,使得移动轨道22保持平衡。一个或多个定滑轮23与移动轨道22连接,根据需要运输的设备的外部性状来设置定滑轮23的位置与数量。

[0017] 动力装置包括动力绞盘31、绳索32以及挂钩33。绳索32一端缠绕在动力绞盘31上,另一端穿过定滑轮23并连接挂钩33。动力绞盘31依靠自身电动机的转动或者连接车载动力,实现辊轮的旋转来实现收房绳索32的功能,挂钩33用于连接设备。

[0018] 实施本实用新型实施例,具有如下有益效果:本实用新型的一种方便吊装货物的运输车包括一个与固定轨道滑动连接的移动轨道,移动轨道能够沿着固定轨道延伸出货箱外,并位于设备的上方,利用挂钩勾住设备,通过动力绞盘起吊,再将移动轨道移回货箱内,极大地减小了工人的劳动强度,降低了工人施工时的危险性。

[0019] 以上所述仅为本实用新型的较佳实施例而已,并不用以限制本实用新型,凡在本实用新型的精神和原则之内,所作的任何修改、等同替换、改进等,均应包含在本实用新型的保护范围之内。

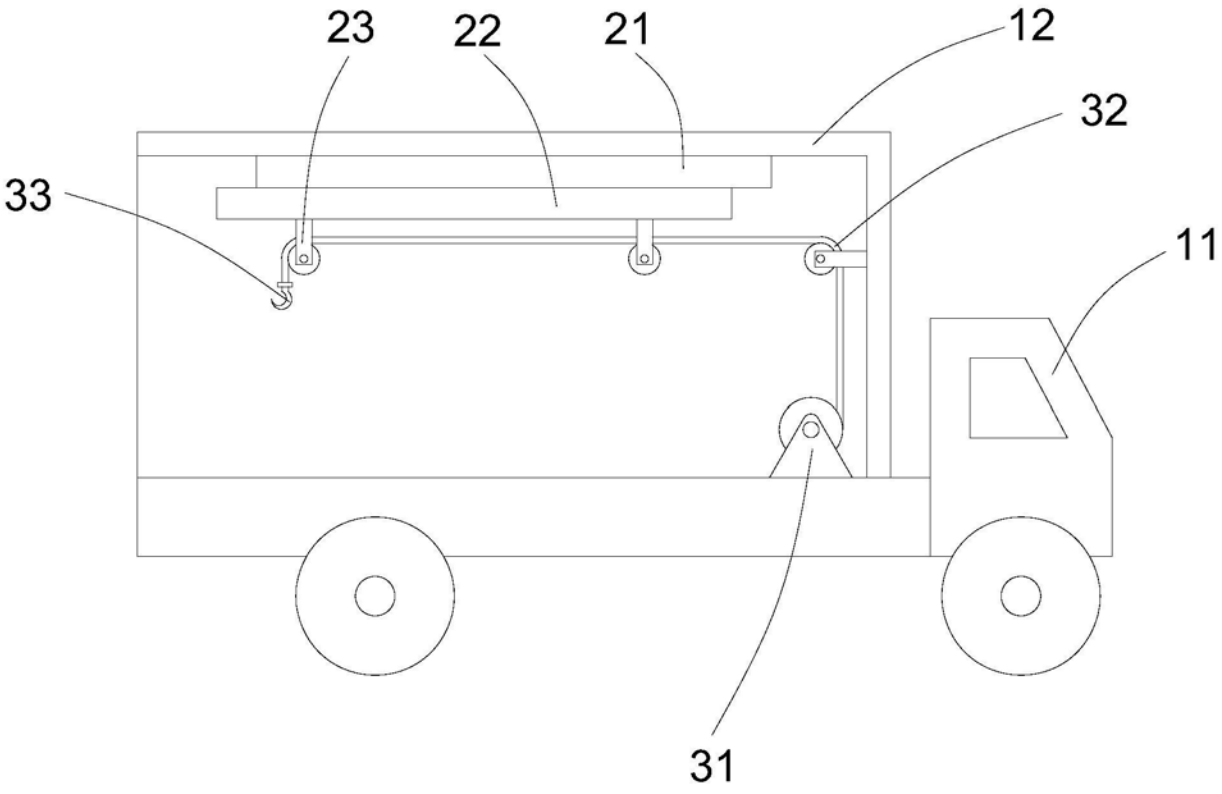


图1

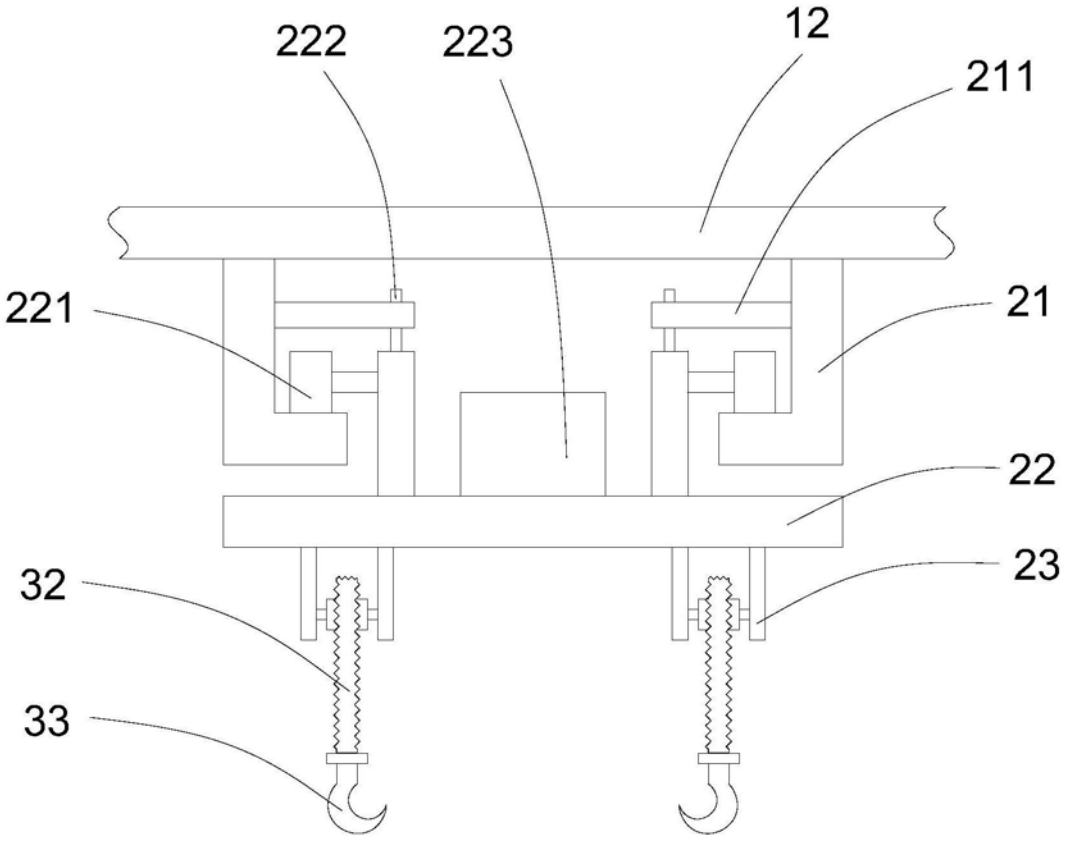


图2