(19)中华人民共和国国家知识产权局

(12)实用新型专利

(10)授权公告号 CN 201691145 U
(45)授权公告日 2011.01.05

(21)申请号 201020216276.0

(22)申请日 2010.06.07

(73)专利权人 阮航
地址 411100 湖南省湘潭市雨湖区砂子岭阳光山庄瑞园 4 栋 201 室

(72)发明人 阮航

(74)专利代理机构 湘潭市汇智专利事务所 43108
代理人 魏娟

(51)Int.Cl.
A43B 1/02(2006.01)
A43B 7/00(2006.01)
A43B 13/14(2006.01)
A61H 39/04(2006.01)
A61N 2/08(2006.01)

权利要求书 1 页 说明书 2 页 附图 1 页

(54)实用新型名称

磁疗养身布鞋

(57)摘要

一种磁疗养身布鞋，采用鞋面固定在鞋底上，鞋底的前掌横斜方向固定两颗小磁球，中部纵向固定一颗大磁球，大磁球两侧固定两颗小磁球，后掌前部横斜方向固定两颗小磁球，后掌中部固定一颗大磁球，鞋底上面垫数层鞋垫，覆盖在所有小磁球和大磁球上，鞋底的前掌和后掌底面固定胶底，鞋面和鞋底为布料的方案，克服了现在的鞋子无保健功能的缺陷；适用于人们穿着时脚板穴位的按摩、磁疗、养身和健足。

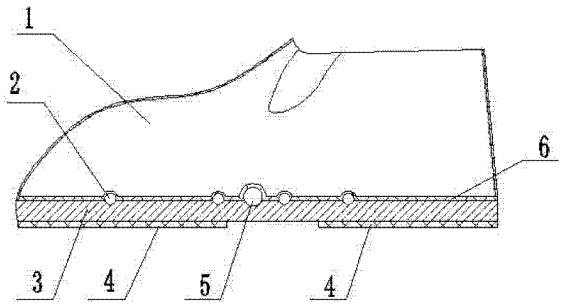

CN 201691145 U

1. 一种磁疗养身布鞋，其特征在于它包括鞋面（1）固定在鞋底（3）上，鞋底（3）的前掌横斜方向固定两颗小磁球（2），中部纵向固定一颗大磁球（5），大磁球（5）两侧固定两颗小磁球（2），后掌前部横斜方向固定两颗小磁球（2），后掌中部固定一颗大磁球（5），鞋底（3）上面垫数层鞋垫（6），覆盖在所有小磁球（2）和大磁球（5）上。

2. 根据权利要求 1 所述的一种磁疗养身布鞋，其特征在于所述鞋底（3）的前掌和后掌底面固定胶底（4）。

3. 根据权利要求 1 所述的一种磁疗养身布鞋，其特征在于所述鞋面（1）和鞋底（3）为布料。

磁疗养身布鞋

技术领域

[0001] 本实用新型涉及一种磁疗养身布鞋。

背景技术

[0002] 现在人们所穿的鞋子多式多样，怎样使一双普通的鞋子既不失原有的功能，又具有养身布益体的作用，穿着时有按摩穴位的作用，帮助人们活血止疾和养身布益体是人们不断追求和探索的目标。

发明内容

[0003] 针对上述情况，本实用新型提供一种按穴位将磁块固定在鞋底上，具有养身作用的磁疗养身布鞋。

[0004] 为实现上述目的，一种磁疗养身布鞋，包括鞋面固定在鞋底上，鞋底的前掌横斜方向固定两颗小磁球，中部纵向固定一颗大磁球，大磁球两侧固定两颗小磁球，后掌前部横斜方向固定两颗小磁球，后掌中部固定一颗大磁球，鞋底上面垫数层鞋垫，覆盖在所有小磁球和大磁球上。

[0005] 为了实现产品优化，改善、提高本实用新型的综合性能，进一步的措施是：

[0006] 所述鞋底的前掌和后掌底面固定胶底。

[0007] 所述鞋面和鞋底为布料。

[0008] 本实用新型采用鞋面固定在鞋底上，鞋底的前掌横斜方向固定两颗小磁球，中部纵向固定一颗大磁球，大磁球两侧固定两颗小磁球，后掌前部横斜方向固定两颗小磁球，后掌中部固定一颗大磁球，鞋底上面垫数层鞋垫，覆盖在所有小磁球和大磁球上，鞋底的前掌和后掌底面固定胶底，鞋面和鞋底为布料的方案，克服了现在的鞋子无养身布功能的缺陷。

[0009] 本实用新型相比现有技术所产生的有益效果：

[0010] 1、采用在布鞋底上固定大小不等的磁块，起健康、养身、养足、环保作用。

[0011] 2、穿着时小磁球和大磁球正对人体脚板的穴位，行走时有挤压按摩穴位和磁疗作用。

[0012] 3、结构简单合理，制造方便，制造成本低。

[0013] 本实用新型适用于人们穿着时脚板穴位的按摩、磁疗、养身和健足。

[0014] 下面结合附图和具体实施方式对本实用新型作进一步详细说明。

附图说明

[0015] 图 1 为本实用新型的结构图。

[0016] 图 2 为小磁球和大磁球固定在鞋底的位置图。

[0017] 图中：1、鞋面，2、小磁球，3、鞋底，4、胶底，5、大磁球，6、鞋垫。

具体实施方式

[0018] 由附图图1,图2所示,一种磁疗养身布鞋,包括鞋面1固定在鞋底3上,鞋底3的前掌横斜方向固定两颗小磁球2,中部纵向固定一颗大磁球5,大磁球5两侧固定两颗小磁球2,后掌前部横斜方向固定两颗小磁球2,后掌中部固定一颗大磁球5,鞋底3上面垫数层鞋垫6,覆盖在所有小磁球2和大磁球5上;鞋底3的前掌和后掌底面固定胶底4;鞋面1和鞋底3为布料。

[0019] 当该鞋子的尺码由小到大形成系列时,固定在鞋底3上的小磁球2和大磁球5的相对位置也要随人体脚板的大小变化,使所有小磁球2和大磁球5对准穴位,行走时挤压按摩穴位,达到活血祛疾的作用,每天穿着该鞋行走,在磁疗和按摩的作用下达到养身布的效果,有益于人体健康,起健康、养身、养足、环保作用。鞋面1除了图1所示的形状外,也可以变化为用棉鞋鞋面和其它形状的鞋面,与鞋底连接。

[0020] 本实用新型使用其它材料替代布料和小磁球2和大磁球5数量的变化也属于本实用新型的保护范围。

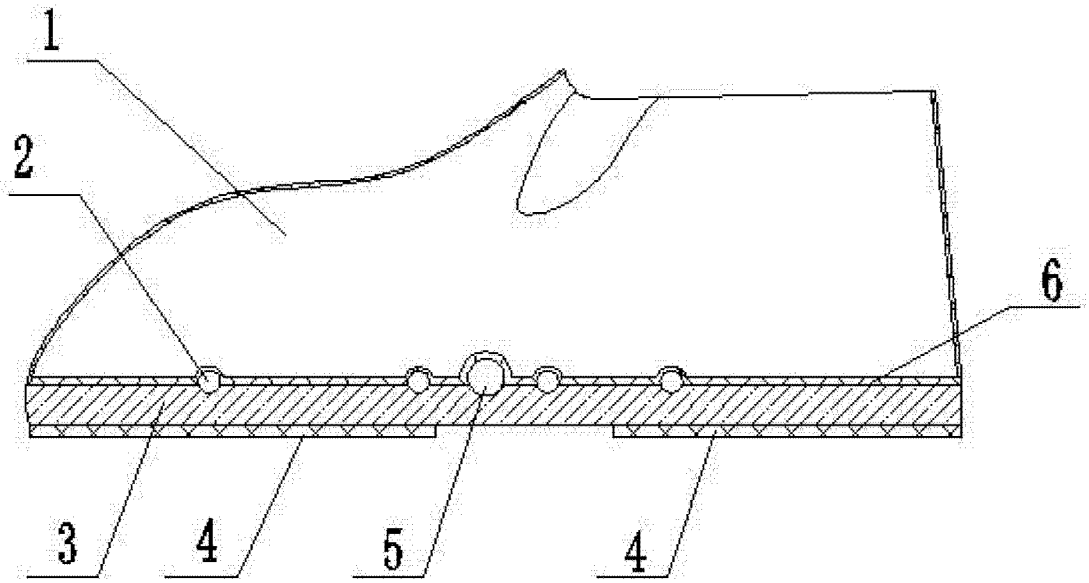

图 1

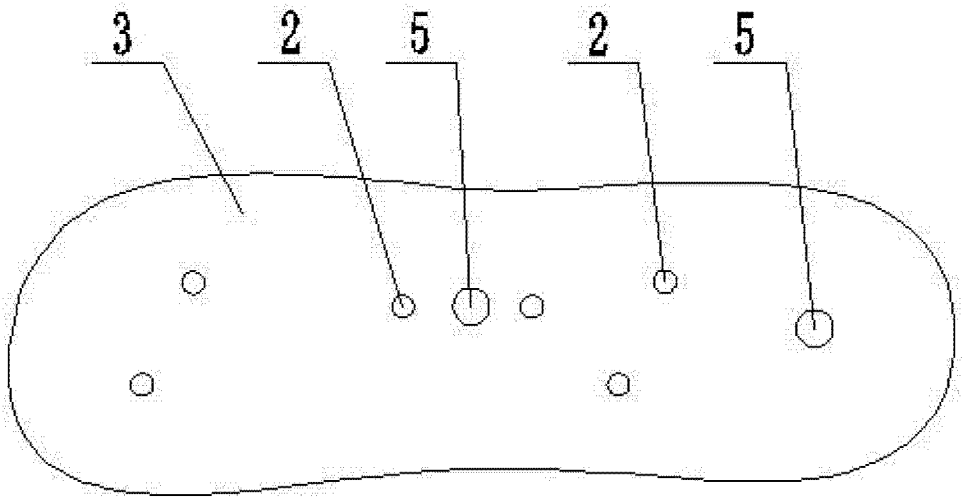

图 2