(19)中华人民共和国国家知识产权局

(12)实用新型专利

(10)授权公告号 CN 201620444 U
(45)授权公告日 2010.11.03

(21)申请号 201020132714.5

(22)申请日 2010.03.17

(73)专利权人 张超
地址 410008 湖南省长沙市开福区芙蓉北路172号黄金海岸水岸兰庭908室

(72)发明人 张超

(74)专利代理机构 长沙市融智专利事务所 43114
代理人 邓建辉

(51)Int.Cl.
E03C 1/12(2006.01)

权利要求书 1 页 说明书 3 页 附图 4 页

(54)实用新型名称

导筒式漏水器

(57)摘要

本实用新型公开了一种导筒式漏水器，直上筒(1)的下端对接安装在直下筒(11)的上端，在直上筒(1)外围整体设有集水槽(7)，在集水槽(7)上端部设有返边(6)，返边(6)上设有保护罩(3)，保护罩(3)上设有从外部流向保护罩(3)内腔的进水孔(5)，在集水槽(7)的底部设有流向直下筒(11)内腔的出水孔(8)，在直上筒(1)的内壁上设有上管定位环(2)，在直下筒(11)的内壁上设有下管定位环(12)。本实用新型是一种将沉降箱中的积水自然排入立管且总立管不堵塞、便于安装、没有死角、水泥砂浆便于夯实的导筒式漏水器。

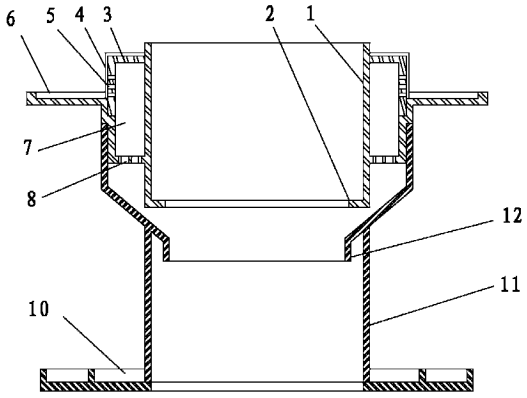

CN 201620444 U

1. 一种导筒式漏水器，其特征是：直上筒 (1) 的下端对接安装在直下筒 (11) 的上端，在所述的直上筒 (1) 外围整体设有集水槽 (7)，在所述的集水槽 (7) 上端部设有返边 (6)，所述的返边 (6) 上设有保护罩 (3)，所述的保护罩 (3) 上设有从外部流向所述的保护罩 (3) 内腔的进水孔 (5)，在所述的集水槽 (7) 的底部设有流向所述的直下筒 (11) 内腔的出水孔 (8)，在所述的直上筒 (1) 的内壁上设有上管定位环 (2)，在所述的直下筒 (11) 的内壁上设有下管定位环 (12)。

2. 根据权利要求 1 所述的导筒式漏水器，其特征是：所述的直下筒 (11) 的下端对接安装在装饰托盘 (10) 上。

3. 根据权利要求 2 所述的导筒式漏水器，其特征是：在所述的直下筒 (11) 上套装有处于所述的装饰托盘 (10) 上的导筒 (17)。

4. 根据权利要求 1 或 2 所述的导筒式漏水器，其特征是：所述的保护罩 (3) 外周设有过滤布 (4)。

5. 根据权利要求 1 或 2 所述的导筒式漏水器，其特征是：在所述的集水槽 (7) 内设有水封 (13)。

6. 根据权利要求 5 所述的导筒式漏水器，其特征是：所述的水封 (13) 由多条径向挡水边 (18) 分隔成多个周向间隔 (20)，所述的进水孔 (5) 与一个周向间隔 (20) 对应连通，所述的出水孔 (8) 与另外一个周向间隔 (20) 对应连通；或所述的水封 (13) 由多条周向挡水边 (19) 分隔成多个径向间隔 (21)，所述的进水孔 (5) 与一个径向间隔 (21) 对应连通，所述的出水孔 (8) 与另外一个径向间隔 (21) 对应连通。

导筒式漏水器

技术领域

[0001] 本实用新型涉及一种漏水器，特别是涉及一种建筑行业管道中使用的排水管道的导筒式漏水器。

背景技术

[0002] 目前楼房中广泛使用降板式排水，其沉降箱中的积水没有很好的方法排出，存在积水过多渗漏到下一层住户的隐患。常规安装是在立管上安装钢质导管（导筒），造价高，工艺复杂。

实用新型内容

[0003] 本实用新型所要解决的技术问题是提供一种将沉降箱中的积水自然排入立管且总立管不堵塞、便于安装、没有死角、水泥砂浆便于夯实的导筒式漏水器。

[0004] 为了解决上述技术问题，本实用新型提供的导筒式漏水器，直上筒的下端对接安装在直下筒的上端，在所述的直上筒外围整体设有集水槽，在所述的集水槽上端部设有返边，所述的返边上设有保护罩，所述的保护罩上设有从外部流向所述的保护罩内腔的进水孔，所述的保护罩外周设有过滤布，在所述的集水槽的底部设有流向所述的直下筒内腔的出水孔，在所述的直上筒的内壁上设有上管定位环，在所述的直下筒的内壁上设有下管定位环。

[0005] 所述的直下筒的下端对接安装在装饰托盘上。

[0006] 在所述的直下筒上套装有处于所述的装饰托盘上的导筒。

[0007] 在所述的集水槽内设有水封。

[0008] 所述的水封由多条径向挡水边分隔成多个周向间隔，所述的进水孔与一个周向间隔对应连通，所述的出水孔与另外一个周向间隔对应连通；或所述的水封由多条周向挡水边分隔成多个径向间隔，所述的进水孔与一个径向间隔对应连通，所述的出水孔与另外一个径向间隔对应连通。

[0009] 采用上述技术方案的导筒式漏水器，将防堵塞积水处理装置安装在楼板上，便于安装、没有死角、水泥砂浆便于夯实。直下筒的高度可根据楼板的高度调整。防堵塞积水处理装置的保护罩的进水孔与沉降箱对应连通，直上筒与总立管连通并由上管定位环定位，直下筒与总立管连通并由下管定位环定位。沉降箱中的积水经过滤布、进水孔进入保护罩内，再进入集水槽、出水孔后再进入直下筒内，由于采用过滤布过滤，解决了集水槽、直下筒堵塞的问题。沉降箱中的积水经水封、出水孔流入到直下筒内进入到总立管，处理降板式厨房、卫生间的沉降箱中的积水排出，解决了因沉降箱中积水过多向下一层住户渗漏的隐患。返边与楼板面上的防水层搭接，起到了很好的防水作用。装饰托盘与楼板下面搭接，起到装饰总立管与楼板对接处的作用。在集水槽内设有水封，水封 13 达 50mm，水封效果好，解决了返臭、结垢堵塞、侵蚀填充层、回流等技术难题。常规安装是在立管上安装钢质导管（导筒），造价高，工艺复杂。本实用新型可替代钢质导管（导筒），节约建设成本，简化安装工

艺。导筒的作用是便于调节高度，不受楼板厚度的影响。

[0010] 综上所述，本实用新型是一种将沉降箱中的积水自然排入总立管，同时总立管不回流、不返臭、不侵蚀填充层、不结垢堵塞的导筒式漏水器，具有结构简单，制造成本低廉且容易施工，安装方便，推广应用市场广阔。

附图说明

[0011] 图 1 是本实用新型的结构示意图；

[0012] 图 2 是本实用新型改进的结构示意图；

[0013] 图 3 是安装位置示意图；

[0014] 图 4 是本实用新型的改进结构示意图；

[0015] 图 5 是本实用新型的水封的一种结构示意图；

[0016] 图 6 是本实用新型的水封的另一种结构示意图；

[0017] 图 7 是本实用新型另一种改进结构示意图。

具体实施方式

[0018] 下面结合附图和具体实施方式对本实用新型作进一步说明。

[0019] 参见图 1，直上筒 1 的下端对接安装在直下筒 11 的上端，直下筒 11 的下端对接安装在装饰托盘 10 上，在直上筒 1 外围整体设有集水槽 7，在集水槽 7 上端部设有返边 6，返边 6 上设有保护罩 3，保护罩 3 上设有从外部流向保护罩 3 内腔的进水孔 5，保护罩 3 外周设有过滤布 4，在集水槽 7 的底部设有流向直下筒 11 内腔的出水孔 8，在直上筒 1 的内壁上设有上管定位环 2，在直下筒 11 的内壁上设有下管定位环 12。整个装置采用 PVC、PHDE 或金属加工制作。

[0020] 参见图 2，直上筒 1 的下端对接安装在直下筒 11 的上端，直下筒 11 的下端对接安装在装饰托盘 10 上，在直上筒 1 外围整体设有集水槽 7，在集水槽 7 内设有水封 13，水封 13 的高度为 50mm，在集水槽 7 上端部设有返边 6，返边 6 上设有保护罩 3，保护罩 3 上设有从外部流向保护罩 3 内腔的进水孔 5，保护罩 3 外周设有过滤布 4，在集水槽 7 的底部设有流向直下筒 11 内腔的出水孔 8，在直上筒 1 的内壁上设有上管定位环 2，在直下筒 11 的内壁上设有下管定位环 12。整个装置采用 PVC、PHDE 或金属加工制作。

[0021] 参见图 3，将导筒式漏水器 15 安装在楼板 16 上，便于安装、没有死角、水泥砂浆便于夯实。直下筒 11 的高度可根据楼板 16 的高度调整。导筒式漏水器 15 的保护罩 3 的进水孔 5 与沉降箱 9 对应连通，直上筒 1 与总立管 14 连通并由上管定位环 2 定位，直下筒 11 与总立管 14 连通并由下管定位环 12 定位。沉降箱 9 中的积水经过滤布 4、进水孔 5 进入保护罩 3 内，再进入集水槽 7、出水孔 8 后再进入直下筒 11 内，由于采用过滤布 4 过滤，解决了集水槽 7、直下筒 11 堵塞的问题。沉降箱 9 中的积水经水封 13、出水孔 8 流入到直下筒 11 内进入到总立管 14，处理降板式厨房、卫生间的沉降箱 9 中的积水排出，解决了因沉降箱中积水过多向下一层住户渗漏的隐患。返边 6 与楼板 16 面上的防水层搭接，起到了很好的防水作用。装饰托盘 10 与楼板 16 下面搭接，起到装饰总立管 14 与楼板 16 对接处的作用。在集水槽 7 内设有水封 13，水封 13 达 50mm，水封效果好，解决了返臭、结垢堵塞、侵蚀填充层、回流等技术难题。常规安装是在立管上安装钢质导管（导筒），造价高，工艺复杂。本实用

新型可替代钢质导管（导筒），节约建设成本，简化安装工艺。

[0022] 参见图 4，直上筒 1 的下端对接安装在直下筒 11 的上端，直下筒 11 的下端对接安装在装饰托盘 10 上，在直下筒 11 上套装有处于装饰托盘 10 上的导筒 17，在直上筒 1 外围整体设有集水槽 7，在集水槽 7 上端部设有返边 6，返边 6 上设有保护罩 3，保护罩 3 上设有从外部流向保护罩 3 内腔的进水孔 5，保护罩 3 外周设有过滤布 4，在集水槽 7 的底部设有流向直下筒 11 内腔的出水孔 8，在直上筒 1 的内壁上设有上管定位环 2，在直下筒 11 的内壁上设有下管定位环 12。整个装置采用 PVC、PHDE 或金属加工制作。导筒 17 的作用是便于调节高度，不受楼板厚度的影响。

[0023] 参见图 5，水封 13 由多条径向挡水边 18 分隔成多个周向间隔 20，进水孔 5 与一个周向间隔 20 对应连通，出水孔 8 与另外一个周向间隔 20 对应连通；参见图 6，水封 13 由多条周向挡水边 19 分隔成多个径向间隔 21，进水孔 5 与一个径向间隔 21 对应连通，出水孔 8 与另外一个径向间隔 21 对应连通。

[0024] 参见图 7，直上筒 1 的下端对接安装在直下筒 11 的上端，在直上筒 1 外围整体设有集水槽 7，在集水槽 7 上端部设有返边 6，返边 6 上设有保护罩 3，保护罩 3 上设有从外部流向保护罩 3 内腔的进水孔 5，保护罩 3 外周设有过滤布 4，在集水槽 7 的底部设有流向直下筒 11 内腔的出水孔 8，在直上筒 1 的内壁上设有上管定位环 2，在直下筒 11 的内壁上设有下管定位环 12。整个装置采用 PVC、PHDE 或金属加工制作。

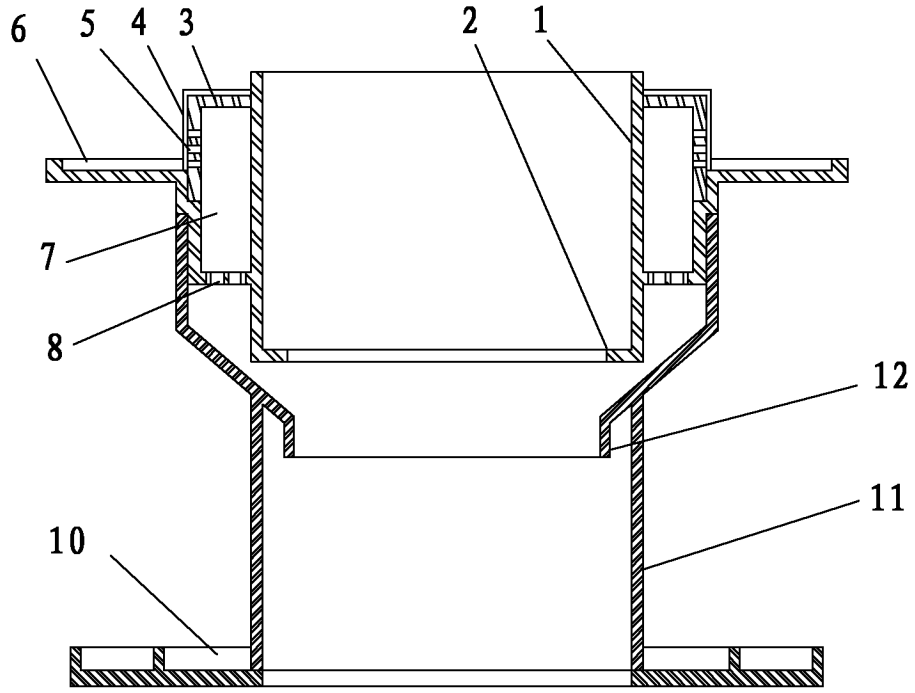

图 1

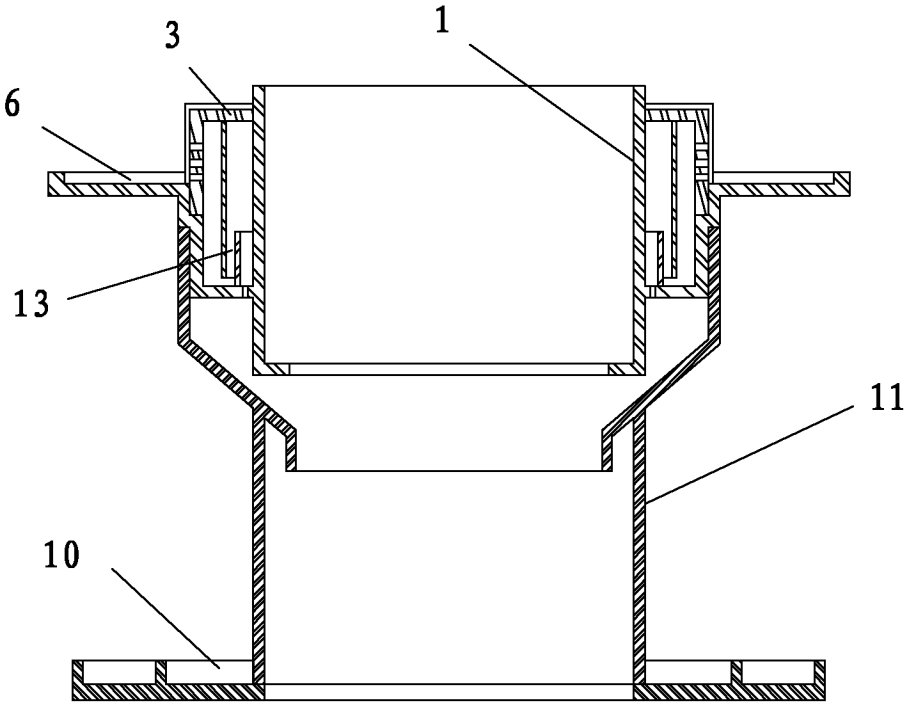

图 2

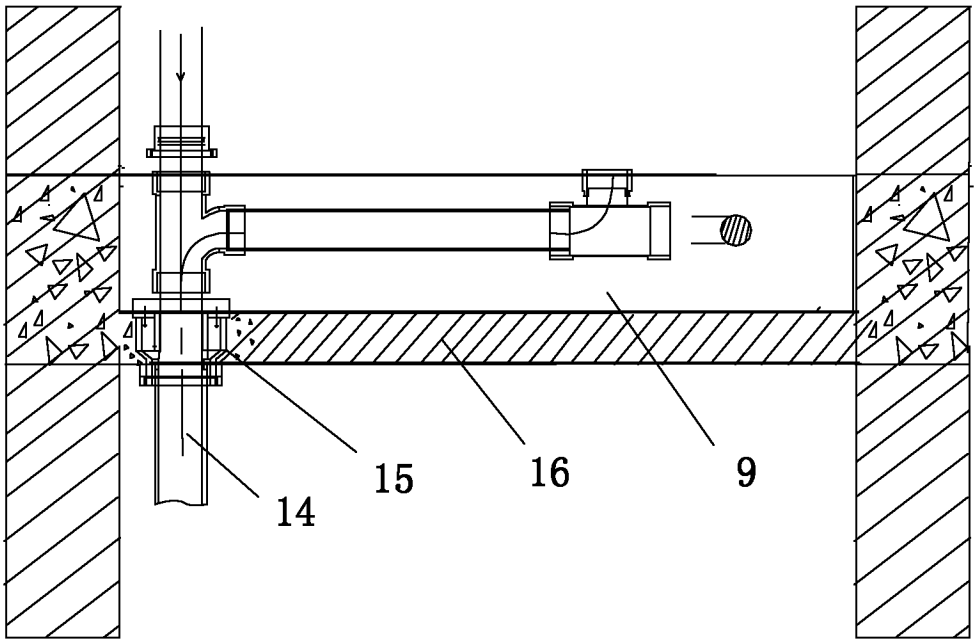

图 3

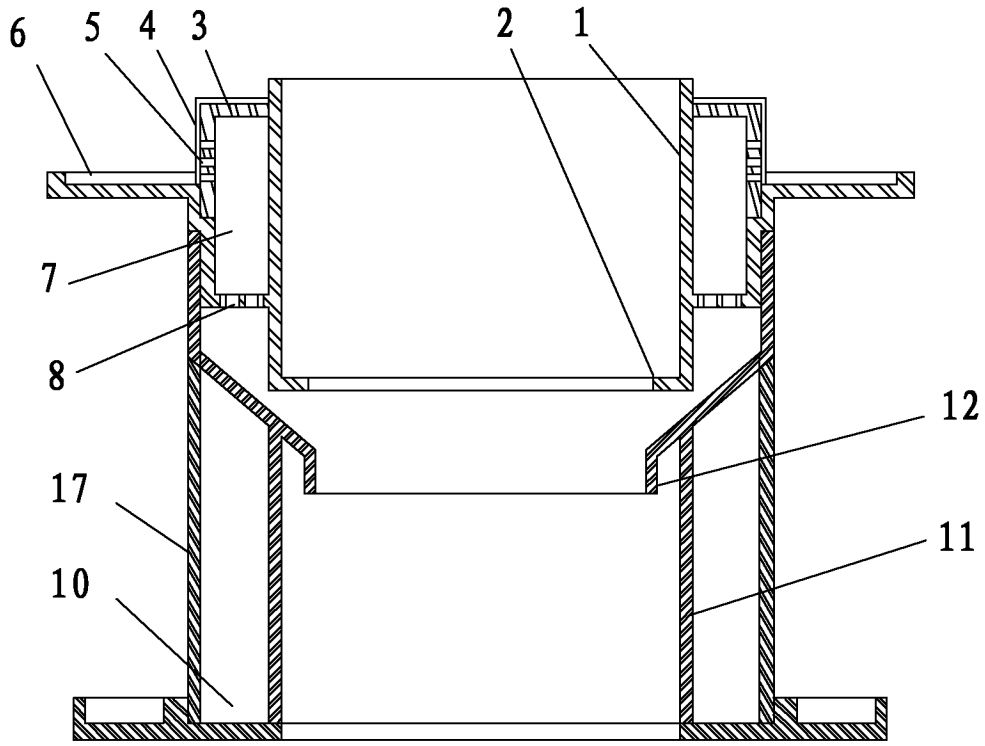

图 4

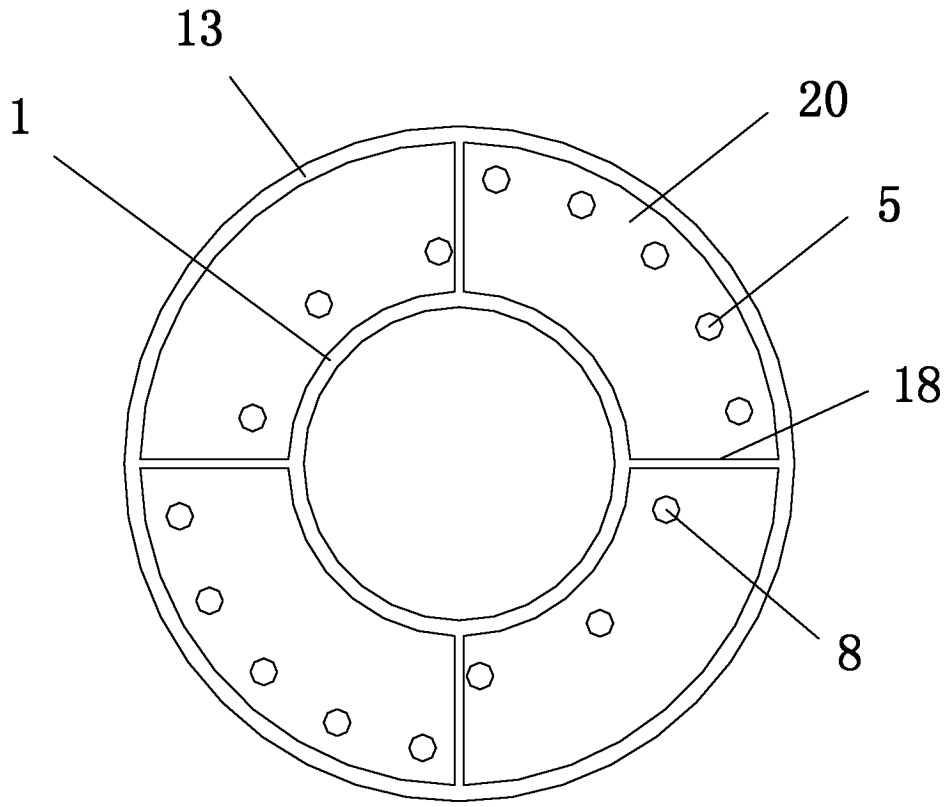

图 5

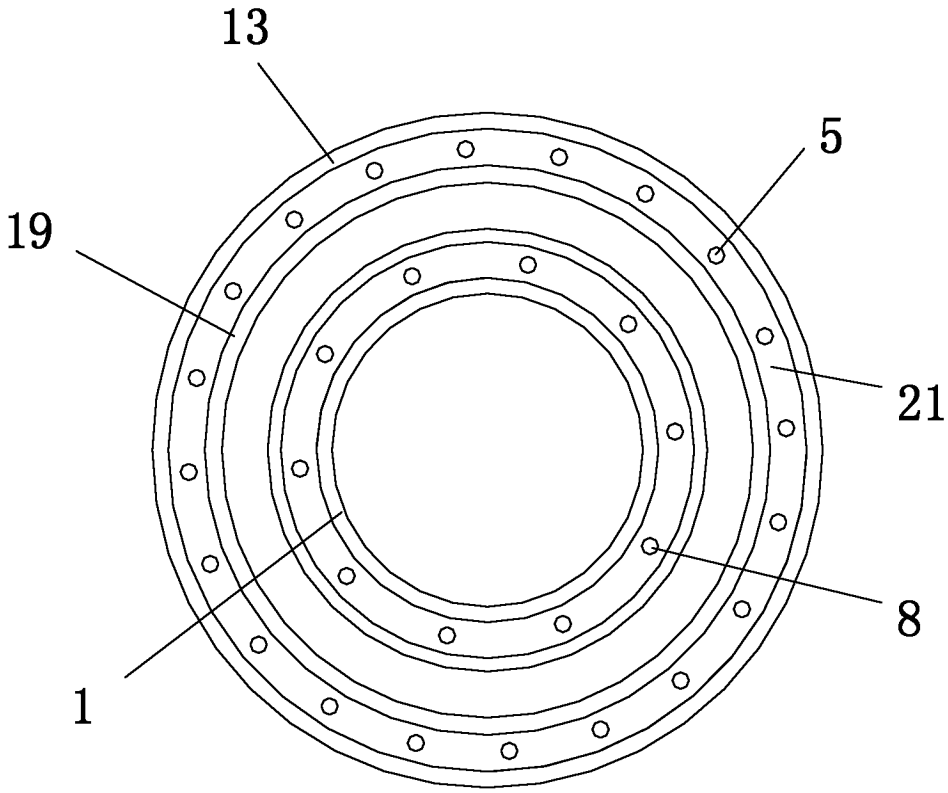

图 6

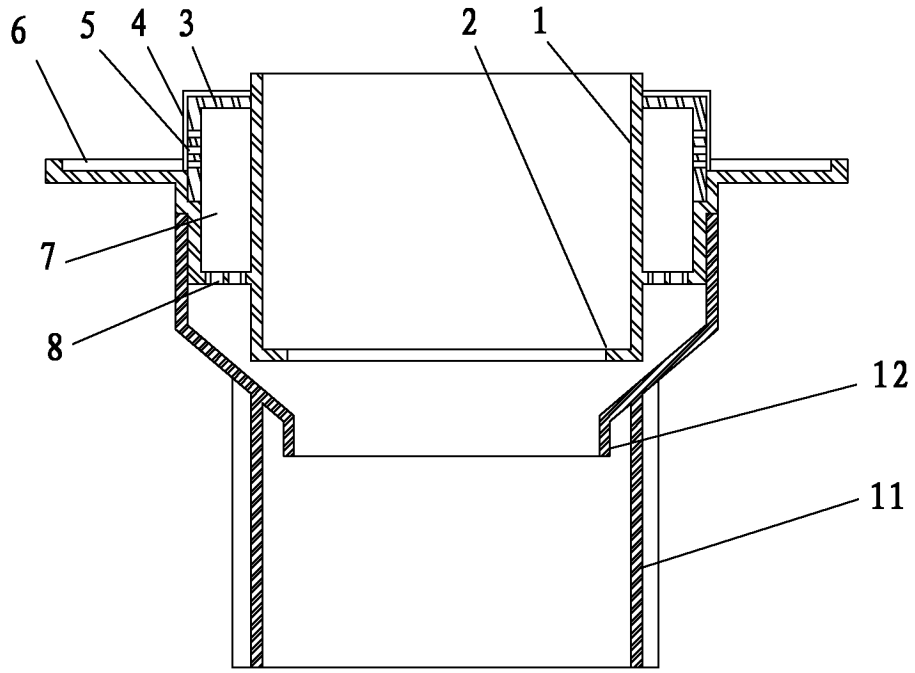

图 7