(19) OFICINA ESPAÑOLA DE PATENTES Y MARCAS

ESPAÑA

(11) Número de publicación: **1 283 059**

(21) Número de solicitud: 202132060

(51) Int. CI.:

B65D 6/04 (2006.01)
B65D 6/28 (2006.01)
B65D 6/34 (2006.01)
B65D 19/06 (2006.01)

(12) SOLICITUD DE MODELO DE UTILIDAD U

(22) Fecha de presentación:

21.10.2021

(43) Fecha de publicación de la solicitud:

29.11.2021

(71) Solicitantes:

CARTONAJES INTERNATIONAL, S.L., SOCIEDAD UNIPERSONAL (100.0%)
C/ Oquendo, 23 - 2º
28006 Madrid (Madrid) ES

(72) Inventor/es:

GUERRERO ESCOBAR, Manuel

(74) Agente/Representante:

GONZÁLEZ LÓPEZ-MENCHERO, Álvaro Luis

(54) Título: **CAJA MIXTA DE CARTÓN O CARTONCILLO Y DE MADERA**

ES 1 283 059 U

DESCRIPCIÓN

CAJA MIXTA DE CARTÓN O CARTONCILLO Y DE MADERA

OBJETO DE LA INVENCIÓN

Es objeto de la presente invención, tal y como el título de la invención establece una caja mixta de cartón o cartoncillo y madera, es decir, hace referencia a una caja o bandeja realizada con dos o tres materiales, madera, cartón o cartoncillo.

Caracteriza a la presente invención el hecho de combinar en una misma bandeja tanto el cartón o cartoncillo como la madera sin menoscabo de las funcionalidades presentes o futuras, además de suponer una gran versatilidad en caso de escasez de materia prima tal como la madera.

Por lo tanto, la presente invención se circunscribe dentro del ámbito de las cajas a modo de bandeja abiertas superiormente.

ANTECEDENTES DE LA INVENCIÓN

En el estado de la técnica son de sobra conocidas las cajas a modo de bandejas que están realizadas en madera en su totalidad. Por otro lado, también son conocidas las cajas o bandejas conformadas a partir de una lámina de cartón troquelada y cortada, debidamente plegada y ensamblada.

Sucede en la actualidad que hay un uso excesivo de recursos tales como la madera, además por otro lado, las cajas realizadas exclusivamente en madera están limitadas en cuanto a sus posibilidades de protección del fondo dependiendo de los productos que se vayan a alojar en su interior, ya que los tratamientos de la madera son complejos y costosos de aplicar.

Por lo tanto, es objeto de la presente invención buscar una solución que evite una utilización excesiva de la madera en la conformación de cajas a modo de bandejas y por otro lado poder ofrecer una mayor versatilidad y durabilidad de la caja, desarrollando una caja como la que a continuación se describe y queda recogida en su esencialidad en la reivindicación primera.

DESCRIPCIÓN DE LA INVENCIÓN

Es objeto de la presente invención queda recogido en su esencialidad en la reivindicación independiente y las diferentes realizaciones están recogidas en las reivindicaciones dependientes.

La presente invención tiene por objeto una caja mixta realizada en cartón o cartoncillo y madera, donde la caja cuenta con una estructura lateral conformada en madera, mientras que el fondo está realizado en cartón y/o cartoncillo quedando unido el fondo a la estructura lateral de madera.

La estructura lateral realizada en madera comprende preferentemente cuatro esquinas prismáticas triangulares dispuestas en los vértices de la superficie en planta de la caja y que están unidas entre sí mediante unas láminas, preferentemente rectangulares que conforman gualderas y testeros.

La unión de las láminas que conforman los testeros y gualderas con las esquinas de la caja se realiza mediante grapado.

El fondo de la caja está realizado en cartón, preferentemente en cartón ondulado aunque también podría contemplarse con cartoncillo. Además estos pueden contar con un tratamiento de protección en el papel liner, papel onda o cara interior del cartoncillo, de alguno o de la combinación de entre los siguientes:

- Capa superficial de parafina.
- Parafina de cortina.
- Papel con recubrimiento PET.
- Papel con recubrimiento antihumedad como protección para un buen comportamiento.

La geometría del fondo de la caja, que está realizada en cartón ondulado o cartoncillo, con objeto de lograr una coplanaridad de todos los extremos inferiores de los elementos de la caja, puede contar con las esquinas achaflanadas con objeto de poder encajar en el espacio libre definido en el interior de la caja.

Adicionalmente, la caja puede contar con una serie de perforaciones para facilitar la aireación interior de los productos alojados en el interior de la caja.

Salvo que se indique lo contrario, todos los elementos técnicos y científicos usados en la presente memoria poseen el significado que habitualmente entiende un experto normal en la técnica a la que pertenece esta invención. En la práctica de la presente invención se pueden usar procedimientos y materiales similares o equivalentes a los descritos en la memoria.

A lo largo de la descripción y de las reivindicaciones la palabra “comprende” y sus variantes no pretenden excluir otras características técnicas, aditivos, componentes o pasos. Para los expertos en la materia, otros objetos, ventajas y características de la invención se desprenderán en parte de la descripción y en parte de la práctica de la invención.

EXPLICACION DE LAS FIGURAS

Para complementar la descripción que se está realizando y con objeto de ayudar a una mejor comprensión de las características de la invención, de acuerdo con un ejemplo preferente de realización práctica de la misma, se acompaña como parte integrante de dicha descripción, un juego de dibujos en donde con carácter ilustrativo y no limitativo, se ha representado lo siguiente.

En la figura 1, podemos observar una vista en perspectiva de la caja mixta de cartón o cartoncillo y madera objeto de la invención.

En la figura 2, podemos observar una vista superior de la caja.

En la figura 3 se muestra una vista inferior de la caja.

En la figura 4 se muestra una vista en planta del fondo de la caja realizado en cartón y/o cartoncillo.

REALIZACIÓN PREFERENTE DE LA INVENCIÓN

A la vista de las figuras se describe seguidamente un modo de realización preferente de la invención propuesta.

En la figura 1 podemos observar que la caja comprende unas esquinas (1) realizadas en madera unidas entre sí mediante unas láminas que conforman unas gualderas (2) y unos

testeros (3), donde la unión entre las esquinas (1) y las láminas se realiza mediante unas grapas (8).

Además, la caja cuenta con un fondo (4) realizado en cartón o cartoncillo, preferentemente cartón ondulado.

En la figura 3 se puede observar cómo se realiza la fijación entre el fondo (4) de la caja y las esquinas (1), que es por medio de unas grapas (5) que unen el fondo de la caja con las gualderas (2) y testeros (3).

En esta figura 3, y en la figura 4, se observa que el fondo (4) de la caja, que está realizado en cartón y/o cartoncillo, presenta las esquinas achaflanadas (6) con objeto de salvar las esquinas (1) de madera y dejar todo el fondo de la caja coplanario.

El papel liner o papel onda de la lámina de cartón y/o cartoncillo que hace de fondo (4) opcionalmente puede contar con una serie de tratamientos, que puede ser alguno o combinación de los siguientes tratamientos:

- Capa superficial de parafina
- Parafina de cortina
- Papel con recubrimiento PET
- Papel con recubrimiento antihumedad como protección para un buen comportamiento.

Adicionalmente, también de forma complementaria el fondo (4) puede contar con una serie de perforaciones (7).

Descrita suficientemente la naturaleza de la presente invención, así como la manera de ponerla en práctica, se hace constar que, dentro de su esencialidad, podrá ser llevada a la práctica en otras formas de realización que difieran en detalle de la indicada a título de ejemplo, y a las cuales alcanzará igualmente la protección que se recaba, siempre que no altere, cambie o modifique su principio fundamental.

REIVINDICACIONES

1.- Caja mixta de cartón o cartoncillo y madera caracterizada porque comprende estructura lateral conformada en madera, y un fondo (4) realizado en cartón o cartoncillo quedando unido el fondo a la estructura lateral de madera, donde la estructura lateral en madera comprende unas esquinas (1) unidas entre sí mediante unas láminas que conforman unas gualderas (2) y unos testeros (3), donde la unión entre las esquinas (1) y las láminas se realiza mediante unas grapas (8).

2.- Caja mixta de cartón o cartoncillo y madera según la reivindicación 1 caracterizada porque la fijación entre el fondo (4) de la caja y las esquinas (1), que es por medio de unas grapas (5) que unen el fondo de la caja con las gualderas (2) y testeros (3).

3.- Caja mixta de cartón o cartoncillo y madera según la reivindicación 1 ó 2 caracterizada porque el fondo (1) de la caja, que está realizado en cartón y/o cartoncillo, presenta las esquinas achaflanadas (6) con objeto de salvar las esquinas (1) de madera y dejar todo el fondo de la caja coplanario.

4.- Caja mixta de cartón o cartoncillo y madera según cualquiera de las reivindicaciones anteriores caracterizada porque el fondo (1) cuenta con un tratamiento de protección en el papel liner, papel onda o cara interior del cartoncillo, de alguno o de la combinación de entre los siguientes:

- Capa superficial de parafina.
- Parafina de cortina.
- Papel con recubrimiento PET.
- Papel con recubrimiento antihumedad como protección para un buen comportamiento.

5.- Caja mixta de cartón ó cartoncillo y madera según cualquiera de las reivindicaciones anteriores caracterizada porque el fondo (1) cuenta con una serie de perforaciones (7).

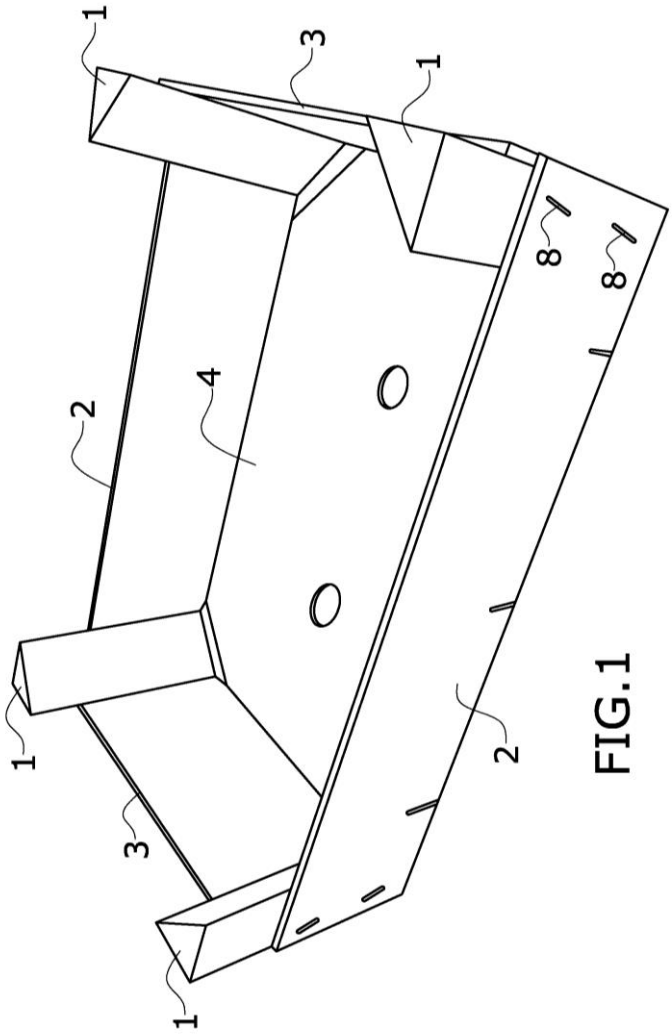

FIG.1

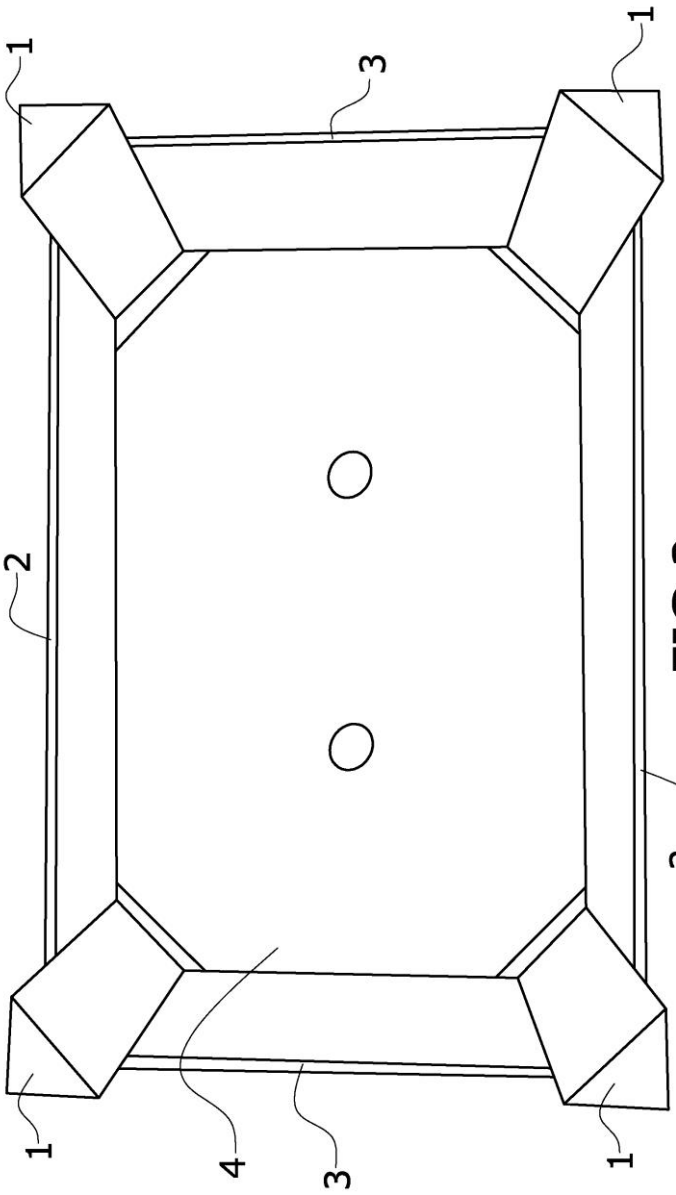

FIG.2

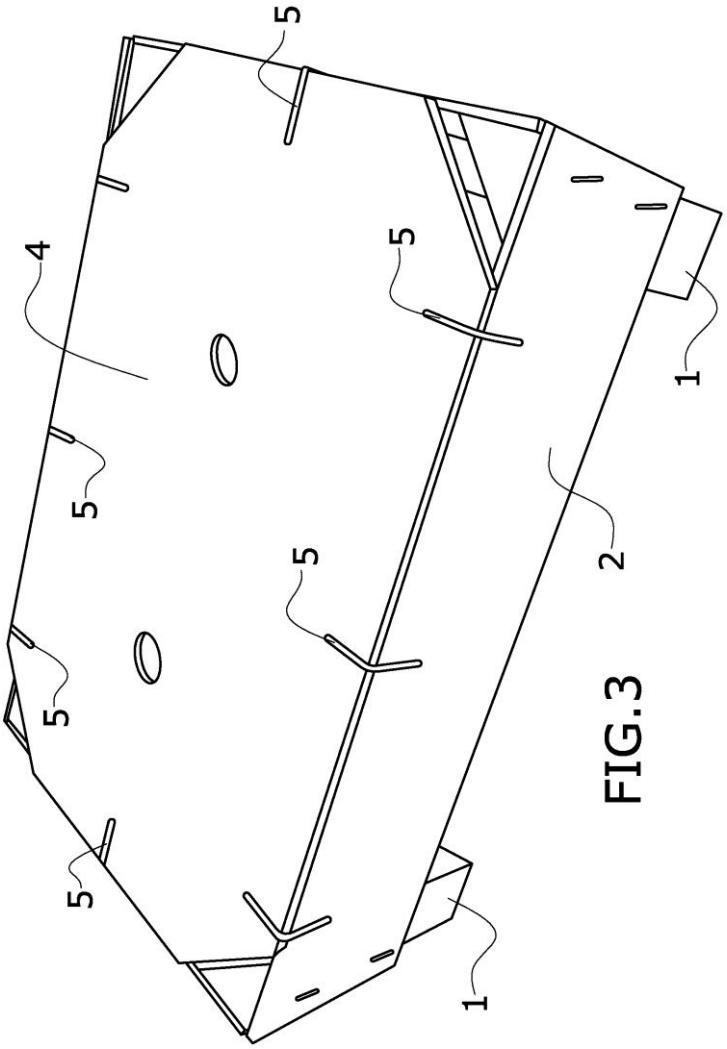

FIG.3

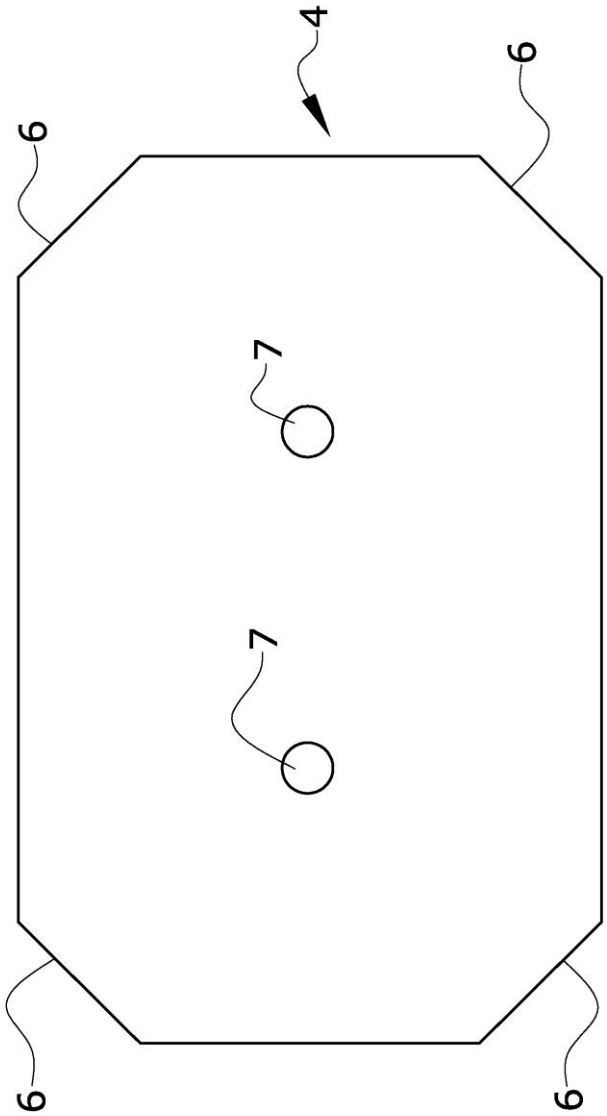

FIG.4