(19)中华人民共和国国家知识产权局

(12)实用新型专利

(10)授权公告号 CN 202100851 U
(45)授权公告日 2012.01.04

(21)申请号 201120205088.2

(22)申请日 2011.06.17

(66)本国优先权数据
201010511073.9 2010.10.19 CN

(73)专利权人 无锡市金羊管道附件有限公司
地址 214107 江苏省无锡市锡山区羊尖镇无锡市金羊管道附件有限公司

(72)发明人 王锡铭

(74)专利代理机构 北京品源专利代理有限公司 11332
代理人 张诗琼

(51)Int.Cl.
F16L 19/03(2006.01)

权利要求书 1 页 说明书 2 页 附图 1 页

(54)实用新型名称

燃气管道接头

(57)摘要

本实用新型公开一种燃气管道接头，其包括本体，所述本体上安装有与本体相连通的连接管，所述本体的两端内缘为斜面结构，所述本体与连接管外圆的相接处设置有密封圈，所述密封圈为楔形橡胶密封圈，所述楔形橡胶密封圈置于由本体端部斜面、紧固螺母及连接管形成的容腔内，通过拧紧紧固螺母保证连接管相对于本体滑动而不泄漏，且所述本体与连接管外圆的相接处还设置有抗拔圈，所述抗拔圈为开口的楔形尼龙圈，拧紧紧固螺母防止连接管从本体中拉出形成泄漏，上述燃气管道接头不仅结构简单，成本较低；而且密封效果好，安全系数高，使用寿命长。

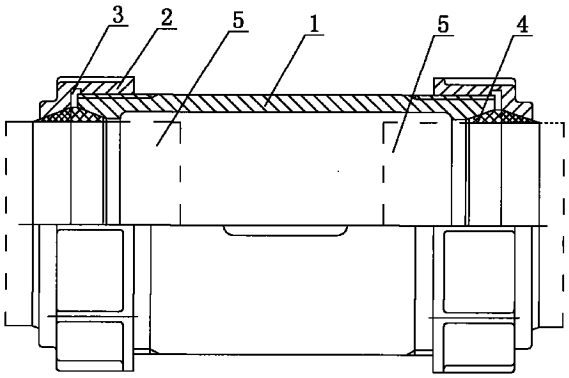

CN 202100851 U

1. 一种燃气管道接头，其包括本体，所述本体上安装有与本体相连通的连接管，其特征在于：所述本体与连接管外圆的相接处设置有密封圈，所述密封圈通过紧固螺母压紧于连接管和本体之间，且所述本体与连接管外圆的相接处还设置有抗拔圈。

2. 根据权利要求 1 所述的燃气管道接头，其特征在于：所述本体的两端内缘为斜面结构，所述密封圈为楔形橡胶密封圈，所述楔形橡胶密封圈置于由本体端部斜面、螺母及连接管形成的容腔内。

3. 根据权利要求 1 或 2 任一项所述的燃气管道接头，其特征在于：所述抗拔圈为开口的楔形尼龙圈，紧密套设于连接管的外圆之上。

燃气管道接头

技术领域

[0001] 本实用新型涉及一种管道接头，且特别涉及一种密封效果好的燃气管道接头。

背景技术

[0002] 众所周知，管道接头是燃气管道铺设过程中必不可少的连接件，用于对两个燃气管道进行密封连接，如果因管道接头密封性不好，造成燃气泄露，可能引起较大的安全事故，因此对其密封性以及可靠性要求极高，传统的管道接头普遍存在结构复杂，密封效果不好以及安全可靠性不高的缺点。

实用新型内容

[0003] 本实用新型的目的在于提供一种燃气管道接头，其具有结构简单，密封效果好以及安全可靠的特点。

[0004] 本实用新型的目的是通过以下技术方案来实现：

[0005] 一种燃气管道接头，其包括本体，所述本体上安装有与本体相连通的连接管，其中，所述本体与连接管外圆的相接处设置有密封圈，所述密封圈通过紧固螺母压紧于连接管和本体之间，且所述本体与连接管外圆的相接处还设置有抗拔圈。

[0006] 所述本体的两端内缘为斜面结构，所述密封圈为楔形橡胶密封圈，所述楔形橡胶密封圈置于由本体端部斜面、螺母及连接管形成的容腔内。

[0007] 所述抗拔圈为开口的楔形尼龙圈，紧密套设于连接管的外圆之上。

[0008] 本实用新型的有益效果为，所述燃气管道接头不仅结构简单，成本较低；而且密封效果好，安全系数高，使用寿命长。

附图说明

[0009] 下面根据附图和实施例对本实用新型作进一步详细说明。

[0010] 图 1 为本实用新型燃气管道接头的结构示意图。

[0011] 图中：

[0012] 1、本体；2、紧固螺母；3、抗拔圈；4、楔形密封圈；5、连接管。

具体实施方式

[0013] 请参照图 1 所示，图 1 为本实用新型燃气管道接头的结构示意图，于本实施例中，一种燃气管道接头，其包括本体 1，所述本体 1 上安装有与本体 1 相连通的连接管 5，且所述本体 1 的两端内缘为斜面结构，所述本体 1 与连接管 5 外圆的相接处设置有楔形密封圈 4，所述楔形密封圈 4 为橡胶材料制成，且楔形密封圈 4 置于由本体 1 端部斜面、紧固螺母 2 及连接管 5 形成的容腔内，通过拧紧固螺母 2 使紧固螺母 2 的斜面压紧楔形密封圈 4，从而使楔形密封圈 4 产生弹性变形挤压本体 1 斜面及紧固螺母 2 斜面及连接管 5 的外圆来达到密封目的，保证连接管 5 相对于本体 1 滑动而不泄漏；且所述本体 1 与连接管 5 外圆的相接处

还设置有抗拔圈3，所述抗拔圈3为开口的楔形尼龙圈，紧密套设于连接管5的外圆之上，通过紧固螺母2的拧紧力防止连接管5从本体1中拉出形成泄漏。

[0014] 所述燃气管道接头利用楔形密封圈4保证了连接管5相对于本体1滑动而不泄漏，同时依靠紧固螺母2的拧紧力防止连接管5从本体1中拉出形成泄漏，不仅结构简单，成本较低；而且密封效果好，安全系数高，使用寿命长。

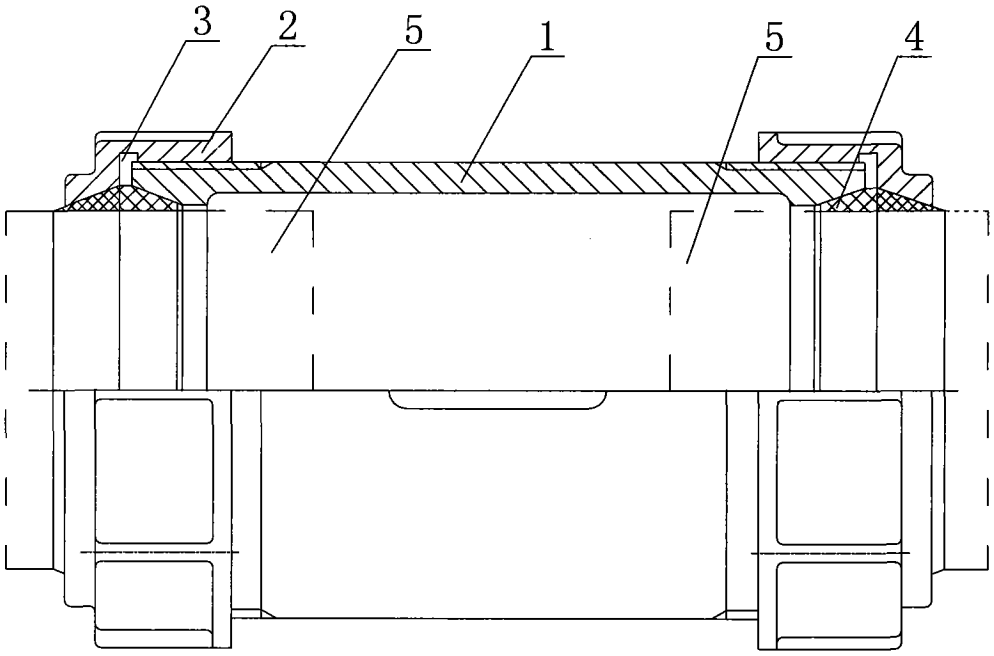

图 1