(19)中华人民共和国国家知识产权局

(12)实用新型专利

(10)授权公告号 CN 202228718 U
(45)授权公告日 2012.05.23

(21)申请号 201120352580.2

(22)申请日 2011.09.20

(73)专利权人 彰一兴实业有限公司
地址 中国台湾彰化县

(72)发明人 王翔鸿

(74)专利代理机构 中科专利商标代理有限责任公司 11021
代理人 周长兴

(51)Int.Cl.
F16K 11/074(2006.01)
F16K 31/00(2006.01)
F16K 31/60(2006.01)

权利要求书 1 页 说明书 2 页 附图 4 页

(54)实用新型名称

具感应及手动混合出水的分段切控龙头

(57)摘要

一种具感应及手动混合出水的分段切控龙头，包含一龙头体、一控制器及一分段控水阀芯组成；龙头体一侧阀槽向下贯设一感应出水孔、一手动出水孔及两冷、热进水孔，手动出水孔与一纵向的汇流孔形成三通连接，龙头体上端结合一与汇流孔衔接的出水管；控制器以一感应引水管与感应出水孔衔接，另以一感应导水管配合一逆止阀与汇流孔衔接；分段控水阀芯在下端底盖具有冷、热水孔，及可由控制杆分段切控的第一出水孔与第二出水孔，以冷、热进水孔与阀槽的冷、热进水孔相对，第一出水孔与感应出水孔相对，第二出水孔与手动出水孔相对套入龙头体的阀槽内。

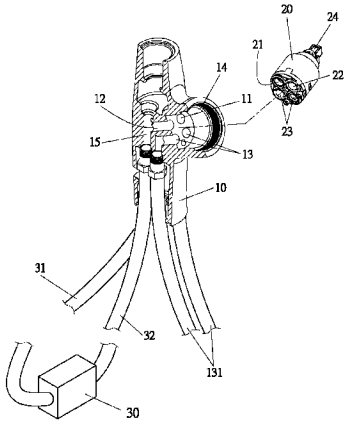

CN 202228718 U

1. 一种具感应及手动混合出水的分段切控龙头，其特征在于，包含：

一龙头体，于一侧形成一阀槽底部向下贯设有一感应出水孔、一手动出水孔及两冷、热进水孔，手动出水孔与一纵向的汇流孔形成三通连接，而龙头体上端结合一与汇流孔衔接的出水管；

一控制器，以一感应引水管衔接于龙头体感应出水孔，而以一感应导水管与衔接于龙头体的汇流孔之间配合一逆止阀衔接结合；

一分段控水阀芯，为一内部陶瓷静片及下端底盖具有冷、热进水孔及可供控制杆分段切控的第一出水孔与第二出水孔，其冷、热进水孔与阀槽的冷、热进水孔相对，而第一出水孔与感应出水孔相对，第二出水孔与手动出水孔相对套入龙头体的阀槽内；而组成可由其控制杆切控为手动出水孔出水，或经控制器控制进行感应自动出水孔出水的分段切控龙头。

具感应及手动混合出水的分段切控龙头

技术领域

[0001] 本实用新型主要涉及一种具有冷、热混合的水温调节，又能切控为感应出水或手动出水，而达到灵活使用的分段切控龙头创新结构。

背景技术

[0002] 按，如中国台湾申请第 93218351 号「感应式龙头的手动出水控制结构」新型专利，其结构虽能提供使用者可任意选择手动或自动方式切控出水，在电磁阀装置或电眼故障时能切换仅具手动切控出水；然而其只能够达到一般冷水的出水调控而已，而无法达到具有冷、热混合出水的调控功能，因此产品市场只能局限在温带、热带或亚热带地区，而无法扩及较寒带区域的国家，为公知感应龙头的手动出水控制装置的最大缺点。

[0003] 所以如何针对以上公知感应式龙头无法进行冷、热混合的温度调节切控的缺点改良设计者，是为本实用新型所欲行解决的困难点所在。

实用新型内容

[0004] 本实用新型的目的在于提供一种具感应及手动混合出水的分段切控龙头，以克服公知技术中存在的缺陷。

[0005] 为实现上述目的，本实用新型包含一龙头体于一侧形成一阀槽底部向下贯设有一感应出水孔、一手动出水孔及两冷、热进水孔，手动出水孔与一纵向的汇流孔形成三通连接，而龙头体上端结合一与汇流孔衔接的出水管；配合一控制器以一感应引水管与感应出水孔衔接，另以一感应导水管配合一逆止阀与汇流孔衔接；配合一分段控水阀芯在下端底盖具有冷、热水孔，及可供一控制杆分段切控的第一出水孔与第二出水孔，其冷、热进水孔与阀槽的冷、热进水孔相对，而第一出水孔与感应出水孔相对，第二出水孔与手动出水孔相对套入龙头体的阀槽内组成。

[0006] 本实用新型除具有冷、热混合的水温调节外，又可进行感应出水或手 动出水分段切控两用功能，达到更灵活使用的进步性。

附图说明

[0007] 图 1 是本实用新型的立体分解图。

[0008] 图 2 是本实用新型的组合剖示图。

[0009] 图 3 是本实用新型切控为手动出水的平面示意图。

[0010] 图 4 是本实用新型切控为感应出水的平面示意图。

[0011] 附图中主要组件符号说明：

[0012] 10 龙头体；11 感应出水孔；12 手动出水孔；13 冷、热进水孔；131 冷、热进水管；14 阀槽；15 汇流孔；16 出水管；20 分段控水阀；21 第一出水孔；22 第二出水孔；23 冷、热进水孔；24 控制杆；30 控制器；31 感应引水管；32 感应导水管。

具体实施方式

[0013] 以下配合附图列举一具体实施例，详细介绍本实用新型的构造内容，及其所能达成的功能效益。

[0014] 如图 1 所示为本实用新型的立体分解图，其包含由一龙头体 10 配合一分段控水阀芯 20 及一控制器 30 组合而成，其中；

[0015] 龙头体 10，于一侧形成一可供分段控水阀芯套组的阀槽 14，阀槽 14 底部向下贯设有一感应出水孔 11、一手动出水孔 12 及两冷、热进水孔 13，手动出水孔 12 与一纵向的汇流孔 15 形成三通连接，冷、热进水孔 13 下端与冷、热进水管 131 衔接，配合图 2 所示，龙头体上端结合一与汇流孔衔接的出水管 16。

[0016] 分段控水阀芯 20，为一下端底盖（及内部陶瓷静片）具有冷、热进水孔 23 及可供控制杆 24 分段切控的第一出水孔 21 与第二出水孔 22，可将冷、热进水孔 23 导入的冷热水混合，而由上端控制杆 24 分段切控而由及第一出水孔 21 出水或由第二出水孔 22 出水。

[0017] 控制器 30 如图 2 所示，以一感应引水管 31 衔接于龙头体 10 感应出水孔 11，而以一感应导水管 32 与衔接于龙头体 10 的汇流孔 15 之间配合一逆止阀（图中未示）衔接结合，组成可控制感应出水的水路，如图 2 所 示。

[0018] 如图 2 所示上述结构的组合可将分段控水阀芯 20 以下端的第一出水孔 21 与龙头体 10 的感应出水孔 11 相对，第二出水孔 22 与龙头体 10 手动出水孔 12 相对，冷、热进水孔 23 则与冷、热进水孔孔 13 相对而套入龙头体 10 的阀槽 14 内，于龙头体 10 上端结合一与汇流孔 15 衔接的出水管 16，组成具感应及手动混合出水的分段切控龙头，如图 3、图 4 所示，可以其上控制杆 24 与一把手结合进行切控者。

[0019] 如图 3 所示为本实用新型手动切控出水的平面示意图，当分段控水阀芯 20 控制杆 24 将冷、热水管 131 导入的冷、热水切控为相对手动出水孔 12 的第二出水孔 22 出水时，由于衔接手动出水孔 12 的汇流孔 15 下段与控制器 30 感应引水管 31 之间设有逆止阀，故可直接将出水由箭头方向转折向上导引由龙头体 10 的出水管 16，形成手动出水。

[0020] 如图 4 所示为本实用新型感应出水的平面示意图，当分段控水阀芯 20 控制杆 24 将冷、热水管 131 导入的冷、热水切控为相对感应出水孔 11 的第一出水孔 21 出水时，配合图 2 所示，将会先由感应引水管 31 导经一控制器 30 控制后，再由一感应导水管 32 经过逆止阀而导向汇流孔 15，最后导向龙头体 10 的出水管 16 形成感应出水，而达到具冷、热混合龙头可手动出水与感应出水的两用功能。

[0021] 如上所述，本实用新型的具感应及手动混合出水的分段切控龙头，具有冷、热混合的水温调节外，又可进行感应出水或手动出水分段切控两用功能，达到更灵活使用的功效。

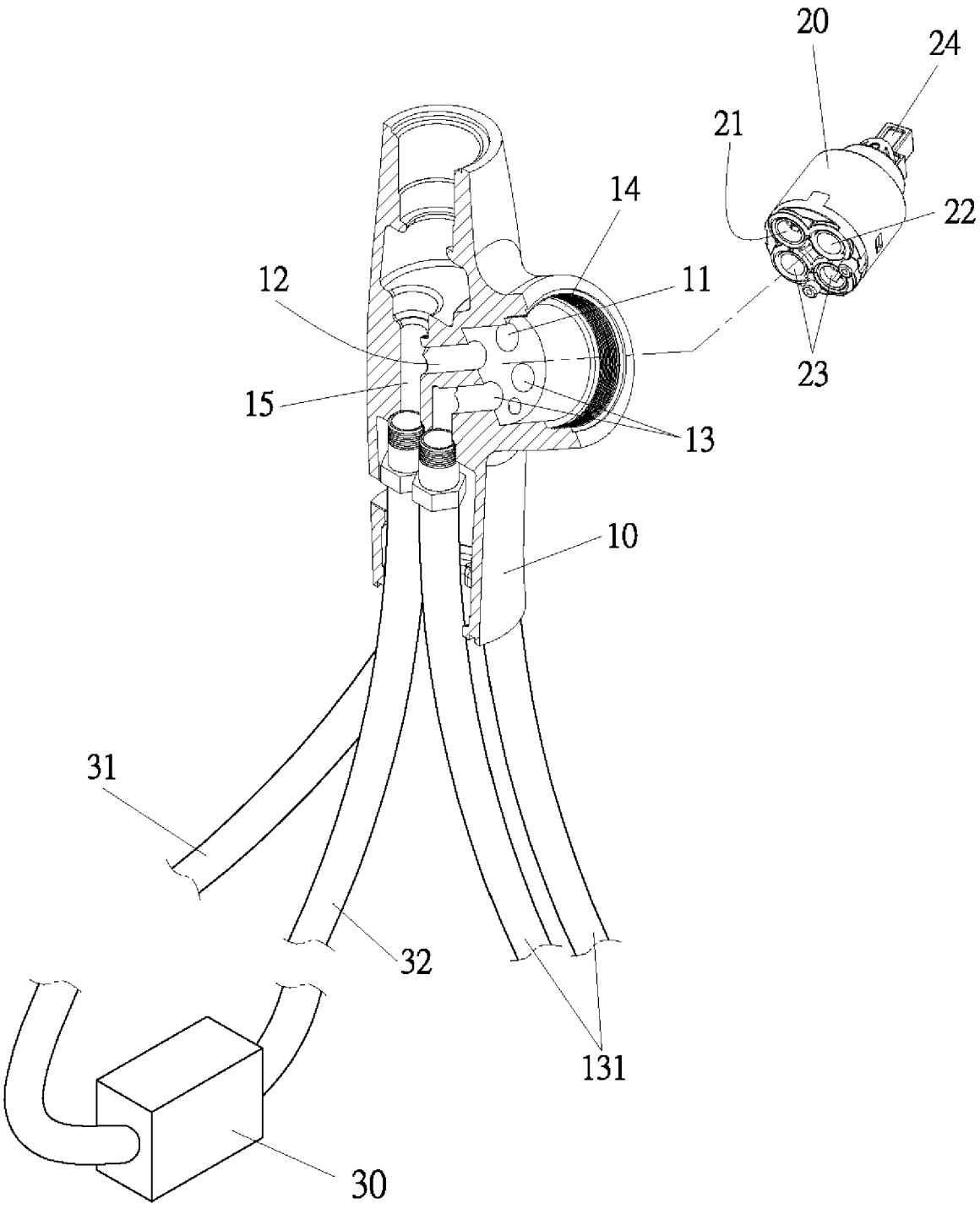

图 1

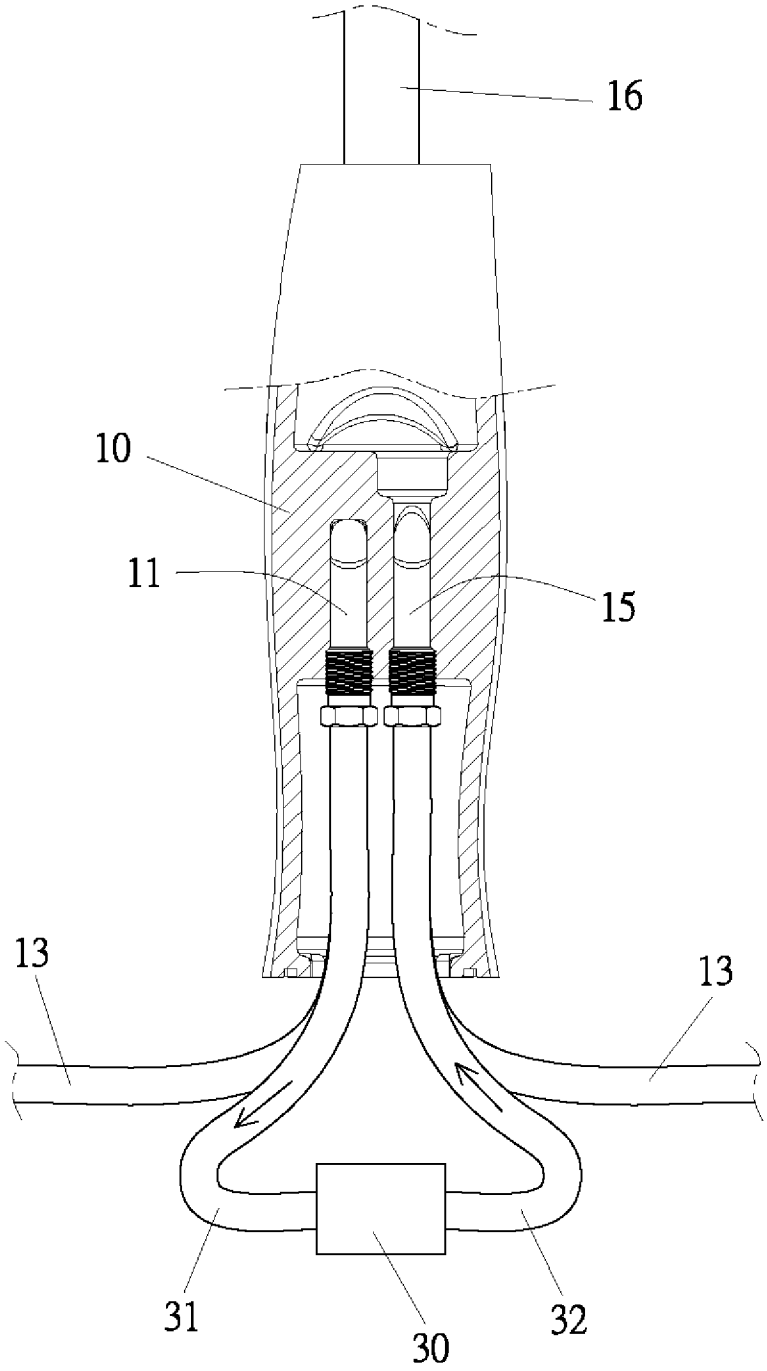

图 2

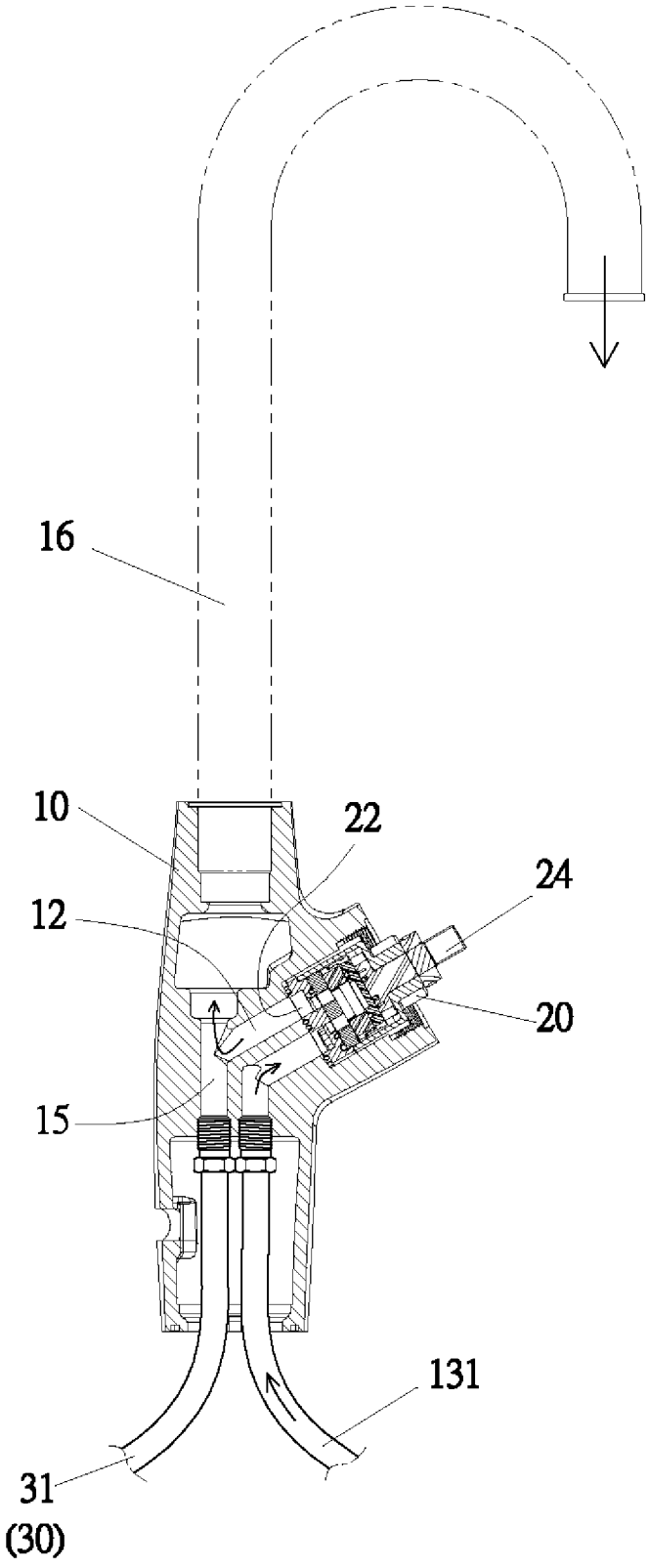

图 3

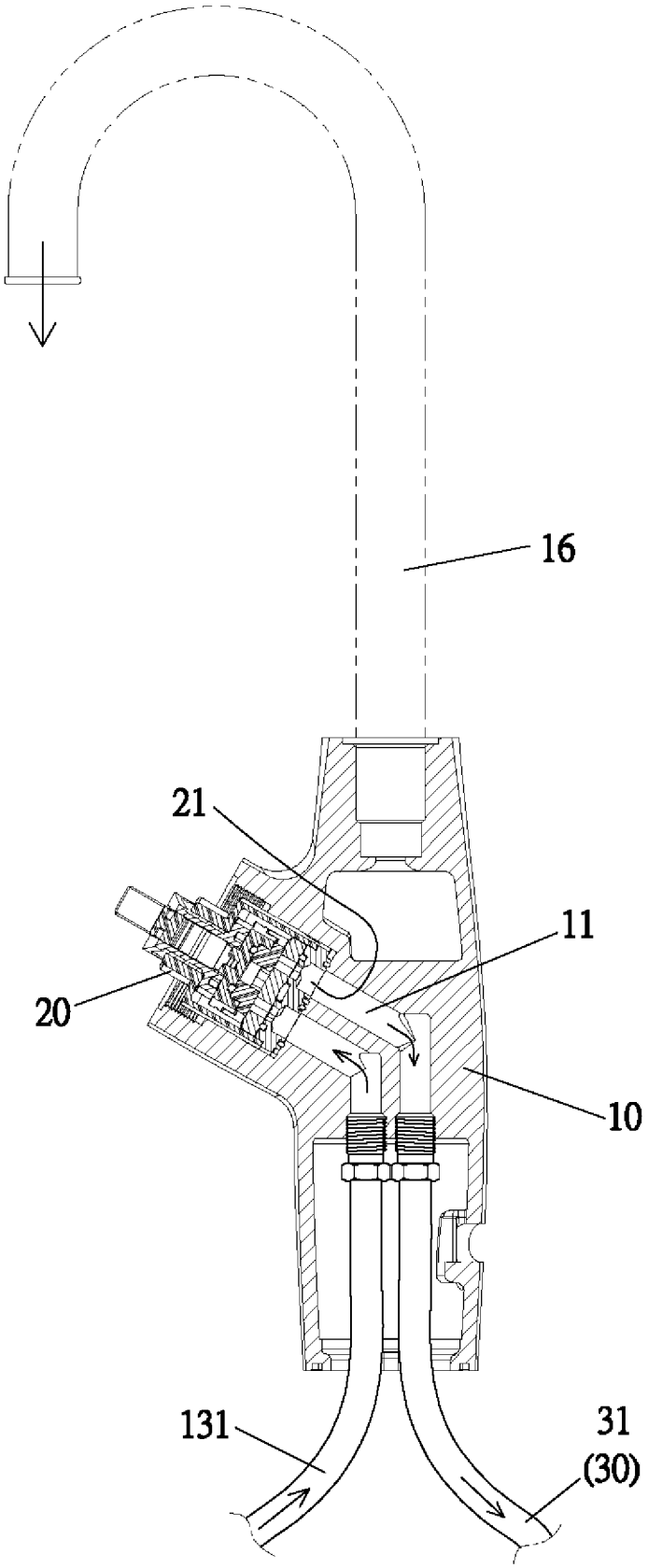

图 4