(19)中华人民共和国国家知识产权局

(12)实用新型专利

(10)授权公告号 CN 204015867 U
(45)授权公告日 2014.12.17

(21)申请号 201420476614.2

(22)申请日 2014.08.22

(73)专利权人 吴明辉
地址 518052 广东省深圳市南山实验教育集团鼎太分校四 4 班
专利权人 田坤

(72)发明人 吴明辉 田坤

(74)专利代理机构 深圳市君胜知识产权代理事务所 44268
代理人 王永文 刘文求

(51)Int.Cl.
A47G 25/28(2006.01)
A47G 25/30(2006.01)

权利要求书1页 说明书2页 附图1页

(54)实用新型名称

一种便携式磁性衣架

(57)摘要

本实用新型公开一种便携式磁性衣架，将衣架设置成可拆卸的结构，通过钢条和磁铁进行组合，并且衣架每一侧都具有两根钢条，可将衣服撑起，可加快衣服晒干，也可以减少衣服的褶皱，同时在衣架的每一侧都包含一个防风装置，在防风装置与衣架的钢条磁性连接后，可使衣服夹在两块钢条之间，避免衣服被风吹跑，本实用新型采用的结构可拆卸，易于用户携带。

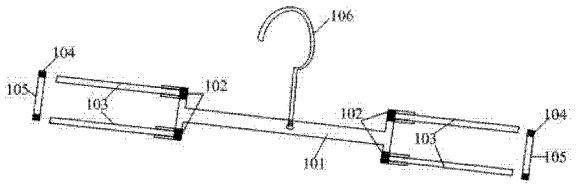

CN 204015867 U

1. 一种便携式磁性衣架，其特征在于，所述便携式磁性衣架包括一衣架主体，所述衣架主体两端设有第一强磁铁和第一钢条，第一钢条一端与第一强磁铁磁连接，第一钢条的另一端磁连接有防风装置，所述防风装置为两端带有第二强磁铁的第二钢条。

2. 根据权利要求 1 所述的一种便携式磁性衣架，其特征在于，所述衣架主体呈工形。

3. 根据权利要求 1 所述的一种便携式磁性衣架，其特征在于，所述衣架主体两端各设有两根第一钢条。

4. 根据权利要求 1 所述的一种便携式磁性衣架，其特征在于，所述第一强磁铁设有插槽，所述第一钢条可插入插槽中。

5. 根据权利要求 1 所述的一种便携式磁性衣架，其特征在于，所述衣架主体上还设有一挂钩，所述挂钩与衣架主体螺纹连接，所述挂钩通过所述螺纹连接可拆卸设置在所述衣架主体上。

一种便携式磁性衣架

技术领域

[0001] 本实用新型涉及生活用品领域，尤其涉及一种便携式磁性衣架。

背景技术

[0002] 现有技术中，衣架形式单一，在晒衣服的时候，不能够把衣服撑起来，而且衣服在晒干之后，在于衣架接触的位置会有褶皱，影响衣服的材质和美观，并且，在有风的天气，风力稍大即会把衣服吹跑，在外出游玩时，普通的衣架也不方便携带。

[0003] 因此，现有技术还有待于改进和发展。

实用新型内容

[0004] 鉴于上述现有技术的不足，本实用新型的目的在于提供一种便携式磁性衣架，旨在解决现有技术衣服易被吹走以及衣架方便携带的问题。

[0005] 本实用新型的技术方案如下：

[0006] 一种便携式磁性衣架，其中，所述便携式磁性衣架包括一衣架主体，所述衣架主体两端设有第一强磁铁和第一钢条，第一钢条一端与第一强磁铁磁连接，第一钢条的另一端磁连接有防风装置，所述防风装置为两端带有第二强磁铁的第二钢条。

[0007] 所述的一种便携式磁性衣架，其中，所述衣架主体呈工形。

[0008] 所述的一种便携式磁性衣架，其中，所述衣架主体两端各设有两根第一钢条。

[0009] 所述的一种便携式磁性衣架，其中，所述第一强磁铁设有插槽，所述第一钢条可插入插槽中。

[0010] 所述的一种便携式磁性衣架，其中，所述衣架主体上还设有一挂钩，所述挂钩与衣架主体螺纹连接，所述挂钩通过所述螺纹连接可拆卸设置在所述衣架主体上。

[0011] 有益效果：本实用新型通过将衣架设置成可拆卸的结构，通过钢条和磁铁进行组合，并且衣架每一侧都具有两根钢条，可将衣服撑起，可加快衣服晒干，也可以减少衣服的褶皱，同时在衣架的每一侧都包含一个防风装置，在防风装置与衣架的钢条磁性连接后，可使衣服夹在两块钢条之间，避免衣服被风吹跑，本实用新型采用的结构可拆卸，易于用户携带。

附图说明

[0012] 图 1 为本实用新型一种便携式磁性衣架的结构示意图。

具体实施方式

[0013] 本实用新型提供一种便携式磁性衣架，为使本实用新型的目的、技术方案及效果更加清楚、明确，以下对本实用新型进一步详细说明。应当理解，此处所描述的具体实施例仅仅用以解释本实用新型，并不用于限定本实用新型。

[0014] 请参阅图 1，图 1 为本实用新型一种便携式磁性衣架的结构示意图，其中，所述便

携式磁性衣架包括一衣架主体 101，衣架主体 101 两端设有第一强磁铁 102 和第一钢条 103，第一钢条 103 一端与第一强磁铁磁 102 连接，第一钢条 103 的另一端磁连接有防风装置，所述防风装置为两端带有第二强磁铁 104 的第二钢条 105。

[0015] 在衣架主体上设置有强磁铁，强磁铁与衣架主体固定连接，用于连接第一钢条，第一钢条与衣架主体通过磁铁连接后，可组合形成衣架，用于晾晒衣服，在防风装置与衣架的钢条磁性连接后，可使衣服夹在两块钢条之间，避免衣服被风吹跑。

[0016] 进一步的改进在于，所述的一种便携式磁性衣架，其中，所述衣架主体 101 呈工形。

[0017] 进一步的改进在于，所述的一种便携式磁性衣架，其中，所述衣架主体 101 两端各设有两根第一钢条 103。

[0018] 本实用新型的衣架主体设置呈现“工”形，即衣架的每一端都包含两条钢条，在晒衣服的时候可以将衣服撑起来，方便衣服晒干，同时在晒的时候，衣服被撑起来也减少了褶皱的可能性。

[0019] 进一步的改进在于，所述的一种便携式磁性衣架，其中，所述第一强磁铁 102 设有插槽，所述第一钢条 103 可插入插槽中。钢条在与衣架主体通过磁铁连接时，钢条会吸附在磁铁上，但是同时也会发生滑动，因此本实用新型优选在磁铁上设有插槽，钢条插入插槽中可使钢条与衣架主体连接更紧密，不至于发生脱落现象。

[0020] 进一步的改进在于，所述的一种便携式磁性衣架，其中，所述衣架主体 101 上还设有一挂钩 106，所述挂钩 106 与衣架主体 101 螺纹连接，所述挂钩 106 通过所述螺纹连接可拆卸设置在所述衣架主体 101 上。本实用新型采取的可拆卸结构，便于用户携带，因此本实用新型优选将衣架主体也设置成可拆卸结构，衣架的挂钩与衣架主体螺纹连接，挂钩可拧紧在衣架主体上，用于合成衣架晒衣服，同时也可拆卸下来，方便携带。

[0021] 综上所述，本实用新型通过将衣架设置成可拆卸的结构，通过钢条和磁铁进行组合，并且衣架每一侧都具有两根钢条，可将衣服撑起，可加快衣服晒干，也可以减少衣服的褶皱，同时在衣架的每一侧都包含一个防风装置，在防风装置与衣架的钢条磁性连接后，可使衣服夹在两块钢条之间，避免衣服被风吹跑，本实用新型采用的结构可拆卸，易于用户携带。

[0022] 应当理解的是，本实用新型的应用不限于上述的举例，对本领域普通技术人员来说，可以根据上述说明加以改进或变换，所有这些改进和变换都应属于本实用新型所附权利要求的保护范围。

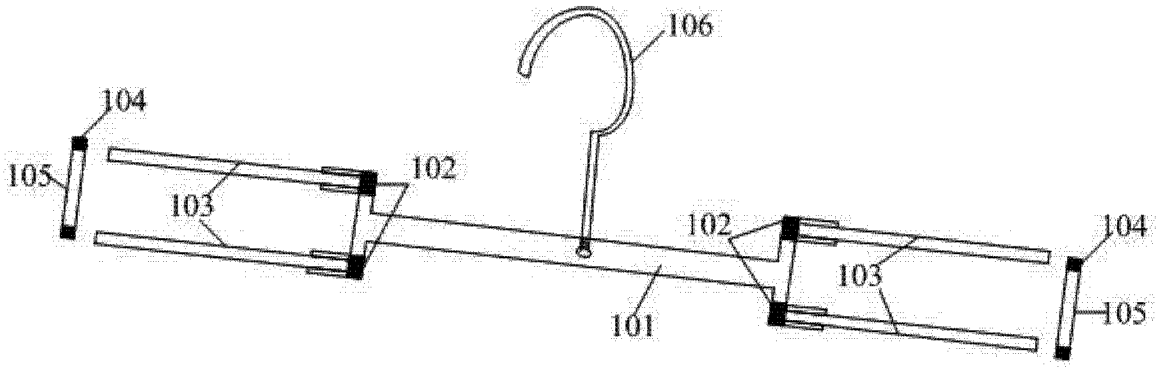

图 1