(19)中华人民共和国国家知识产权局

(12)实用新型专利

(10)授权公告号 CN 203451050 U
(45)授权公告日 2014.02.26

(21)申请号 201320340639.5

(22)申请日 2013.06.14

(73)专利权人 中铁三局集团有限公司
地址 030001 山西省太原市迎泽大街 269 号
专利权人 中铁三局集团第六工程有限公司

(72)发明人 王武海 张立幸 秦德进 李冠东
冯恒旺 李存虎 袁晓红

(74)专利代理机构 太原晋科知识产权代理事务所（特殊普通合伙） 14110
代理人 任林芳

(51)Int.Cl.
B66C 1/22(2006.01)

权利要求书1页 说明书2页 附图1页

(54)实用新型名称

桩基钢筋笼吊筋

(57)摘要

本实用新型属于桩基施工领域，具体是一种桩基钢筋笼吊筋。解决了桩基施工中焊接钢筋无法重复利用从而造成损失的问题。一种桩基钢筋笼吊筋，包括顶端设有吊环的上吊筋和下部焊有弯钩且弯钩与钢筋笼对扣的下吊筋，上吊筋和下吊筋通过卡子固定连接，上吊筋上焊有水平方向的固定筋，固定筋一端焊有螺帽 I，下吊筋下部的弯钩处焊有螺帽 II，螺帽 I 和螺帽 II 中焊接有光圆钢筋，光圆钢筋下端与钢筋笼连接。本实用新型可以重复使用，节约了大量用作工艺筋的钢筋，从而降低了成本。

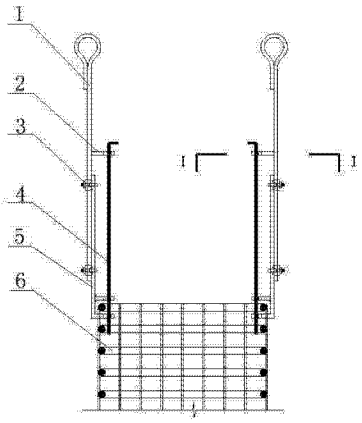

CN 203451050 U

1. 一种桩基钢筋笼吊筋，其特征在于：包括顶端设有吊环的上吊筋（1）和下部焊有弯钩且弯钩与钢筋笼（6）对扣的下吊筋（5），上吊筋（1）和下吊筋（5）通过卡子（3）固定连接，上吊筋（1）上焊有水平方向的固定筋（2），固定筋（2）一端焊有螺帽 I，下吊筋（5）下部的弯钩处焊有螺帽 II，螺帽 I 和螺帽 II 中焊接有光圆钢筋（4），光圆钢筋（4）下端与钢筋笼（6）连接。

2. 根据权利要求 1 所述的桩基钢筋笼吊筋，其特征在于：光圆钢筋（4）顶端设有弯钩。

3. 根据权利要求 2 所述的桩基钢筋笼吊筋，其特征在于：上吊筋（1）和下吊筋（5）通过 2 组卡子（3）固定连接。

4. 根据权利要求 3 所述的桩基钢筋笼吊筋，其特征在于：下吊筋（5）下部设有上下 2 组弯钩。

桩基钢筋笼吊筋

技术领域

[0001] 本实用新型属于桩基施工领域，具体是一种桩基钢筋笼吊筋。

背景技术

[0002] 当建造比较大的工业与民用建筑时，若地基的软弱土层较厚，采用浅埋基础不能满足地基强度和变形要求，常采用桩基。桩基的作用是将荷载通过桩传给埋藏较深的坚硬土层，或通过桩周围的摩擦力传给地基。按照施工方法可分为钢筋混凝土预制桩和灌注桩，且价格便宜。

[0003] 在浇筑灌注桩时，需要预埋桩基钢筋笼。由于桩基钢筋笼均位于地面以下，传统钢筋笼定位均采用焊接吊筋的方式进行。由于焊接钢筋无法取出，造成大量钢筋用作工艺筋，形成隐形损失。

发明内容

[0004] 本实用新型为了解决桩基施工中焊接钢筋无法重复利用从而造成损失的问题，特别提供一种桩基钢筋笼吊筋。

[0005] 本实用新型采取以下技术方案：一种桩基钢筋笼吊筋，包括顶端设有吊环的上吊筋和下部焊有弯钩且弯钩与钢筋笼对扣的下吊筋，上吊筋和下吊筋通过卡子固定连接，上吊筋上焊有水平方向的固定筋，固定筋一端焊有螺帽 I，下吊筋下部的弯钩处焊有螺帽 II，螺帽 I 和螺帽 II 中焊接有光圆钢筋，光圆钢筋下端与钢筋笼连接。

[0006] 所述的，光圆钢筋顶端设有弯钩，防止钢筋在自重作用下掉落。

[0007] 所述的，上吊筋和下吊筋通过 2 组卡子固定连接。

[0008] 所述的，下吊筋下部设有上下 2 组弯钩。

[0009] 与现有技术相比，本实用新型可以重复使用，节约了大量用作工艺筋的钢筋，从而降低了成本。具有结构简单，设计巧妙，使用方便、制作成本低等优点。

附图说明

[0010] 图 1 是本实用新型示意图；

[0011] 图 2 是图 1 中 I-I 截面图；

[0012] 图中 1- 上吊筋，2- 固定筋，3- 卡子，4- 光圆钢筋，5- 下吊筋，6- 钢筋笼。

具体实施方式

[0013] 如图 1 所示，一种桩基钢筋笼吊筋，其特征在于：包括顶端设有吊环的上吊筋 1 和下部焊有弯钩且弯钩与钢筋笼 6 对扣的下吊筋 5，上吊筋 1 和下吊筋 5 通过卡子 3 固定连接，上吊筋 1 上焊有水平方向的固定筋 2，固定筋 2 一端焊有螺帽 I，下吊筋 5 下部的弯钩处焊有螺帽 II，螺帽 I 和螺帽 II 中焊接有光圆钢筋 4，光圆钢筋 4 下端与钢筋笼 6 连接。

[0014] 所述的，光圆钢筋顶端设有弯钩。

[0015] 所述的，上吊筋 1 和下吊筋 5 通过 2 组卡子 3 固定连接。

[0016] 所述的，下吊筋 5 下部设有上下 2 组弯钩。

[0017] 使用时，首先调节上下钢筋的搭接长度，使吊环与弯钩间距满足施工需要。然后将吊筋下部的弯钩与钢筋笼主筋对扣，将光圆钢筋插入螺帽 I 和螺帽 II，锁死钢筋笼，即将钢筋笼最顶部构造筋夹在吊筋底部两个弯钩之间从而达到定位效果，弯钩间距大小与构造钢筋间隙为定位误差。施工结束后，拔出光圆钢筋，退出吊筋。

[0018] 当钢筋笼为半笼时（级钢筋笼长度仅为桩基一部分）应注意提取吊筋时间，过早可能导致钢筋笼下沉。

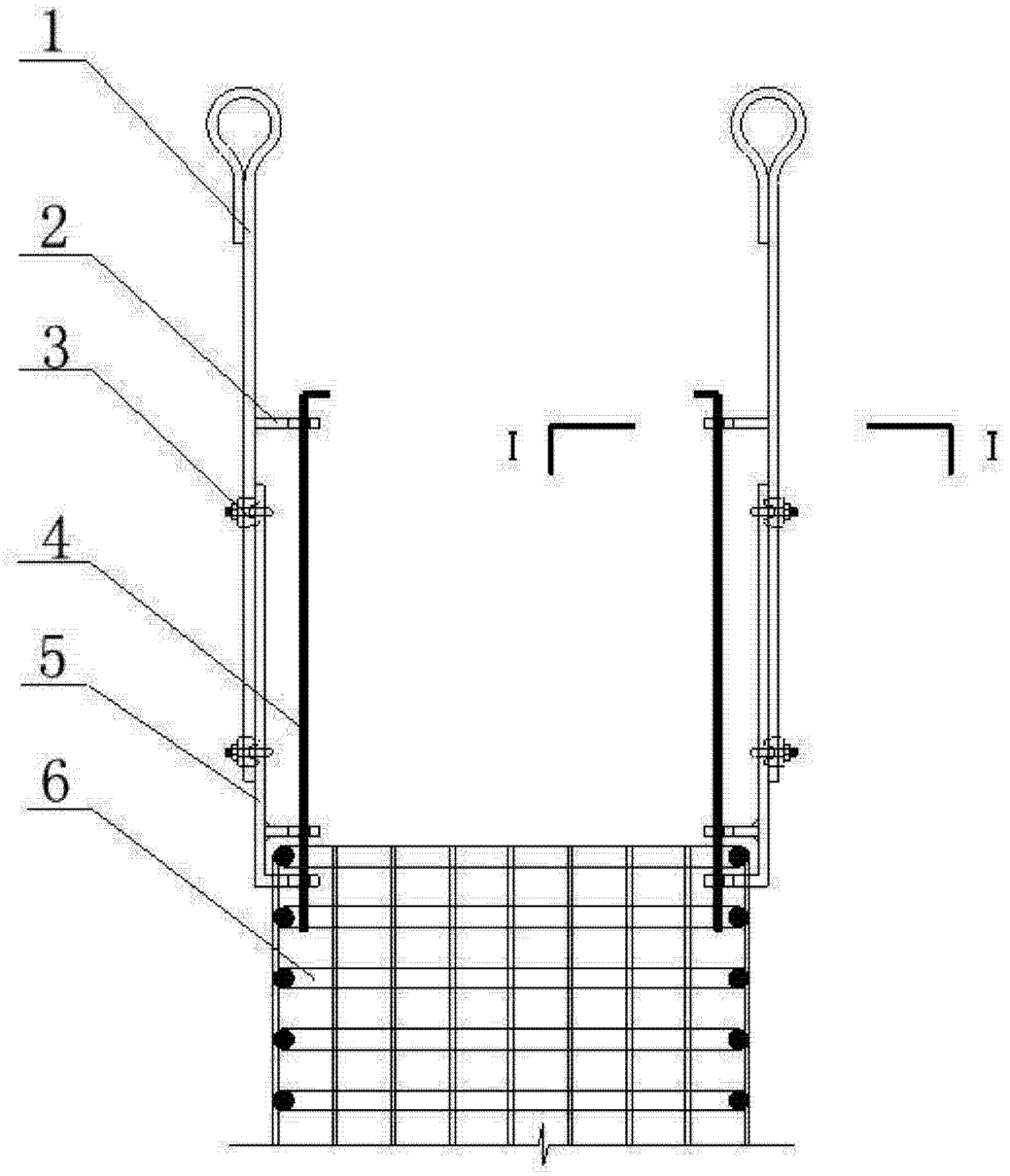

图 1

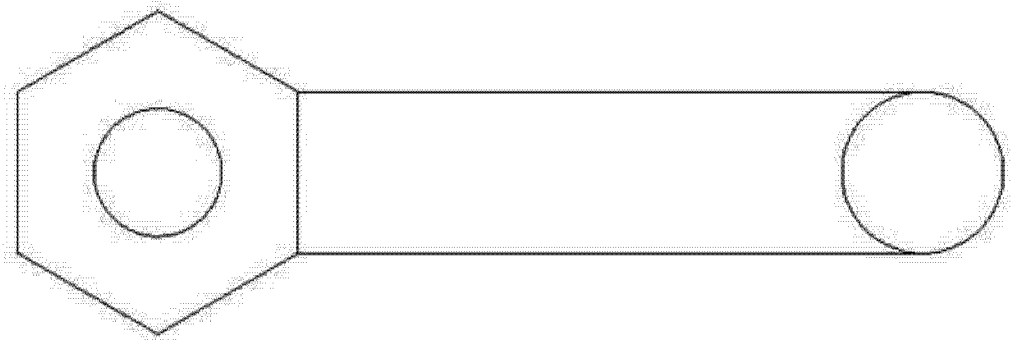

图 2