(19)中华人民共和国国家知识产权局

(12)实用新型专利

(10)授权公告号 CN 214967068 U
(45)授权公告日 2021.12.03

(21)申请号 202120264726.1

(22)申请日 2021.01.30

(73)专利权人 辽宁中医药大学
地址 110847 辽宁省沈阳市皇姑区崇山东路79号

(72)发明人 弓彦 潘昊 王春田 吴运谱

(74)专利代理机构 深圳科润知识产权代理事务所(普通合伙) 44724
代理人 刘强强

(51)Int.Cl.
A61D 3/00(2006.01)
A61B 10/00(2006.01)

权利要求书1页 说明书3页 附图3页

(54)实用新型名称

一种用于实验动物的导尿装置

(57)摘要

本实用新型公开了一种用于实验动物的导尿装置，包括底座，所述底座的一侧开设有活动槽，所述活动槽的内壁活动连接有固定座，所述固定座的内壁螺纹连接有调节螺栓，所述调节螺栓的侧面活动连接有活动板，所述活动板的侧面固定连接有固定架。该用于实验动物的导尿装置，通过连接柱、金属软管和固定筒的组合设置，能够便于检测人员将收集斗固定在大小鼠或家兔的尿道口处，以便于检测人员采集和收集大小鼠或家兔的尿液，避免检测人员为大小鼠或家兔采集和收集尿液时需要用手拿持着收集斗，从而有效的减轻了检测人员为大小鼠或家兔采集和收集尿液的难度，以便于检测人员能够同时为多个大小鼠或家兔采集和收集尿液。

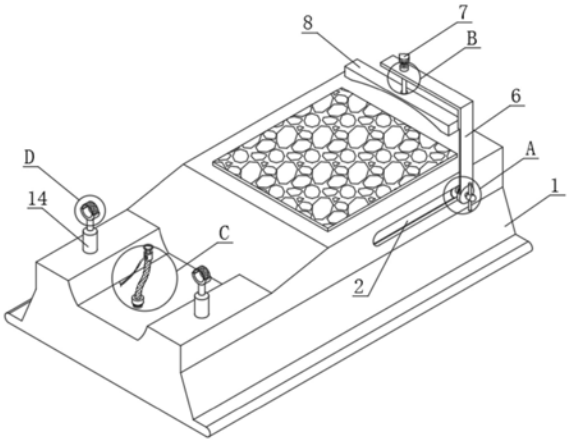

CN 214967068 U

1.一种用于实验动物的导尿装置,包括底座(1),其特征在于:所述底座(1)的一侧开设有活动槽(2),所述活动槽(2)的内壁活动连接有固定座(3),所述固定座(3)的内壁螺纹连接有调节螺栓(4),所述调节螺栓(4)的侧面活动连接有活动板(5),所述活动板(5)的侧面固定连接有固定架(6),所述固定架(6)的上表面活动连接有夹紧螺栓(7),且所述夹紧螺栓(7)的一端活动连接有夹板(8),所述底座(1)的内底壁固定连接有连接柱(9),所述连接柱(9)的顶部螺纹连接有金属软管(10),所述金属软管(10)的顶部固定连接有固定筒(11)。

2.根据权利要求1所述的一种用于实验动物的导尿装置,其特征在于:所述夹板(8)的下表面开设有U形槽,且所述U形槽的内壁粘接有泡棉垫。

3.根据权利要求1所述的一种用于实验动物的导尿装置,其特征在于:所述活动板(5)的一侧粘接有防滑垫,且所述防滑垫的一侧活动连接在所述底座(1)的表面。

4.根据权利要求1所述的一种用于实验动物的导尿装置,其特征在于:所述固定筒(11)的顶部活动连接有收集斗(12),所述收集斗(12)的底部插接有引流管(13)。

5.根据权利要求1所述的一种用于实验动物的导尿装置,其特征在于:所述底座(1)上表面的一端固定连接有两个支杆(14),两个所述支杆(14)的顶部均安装有皮筋带(15)。

6.根据权利要求1所述的一种用于实验动物的导尿装置,其特征在于:所述底座(1)上表面的另一端通过魔术贴粘接有棉垫。

一种用于实验动物的导尿装置

技术领域

[0001] 本实用新型涉及导尿设备技术领域，具体为一种用于实验动物的导尿装置。

背景技术

[0002] 动物实验指在实验室内，为了获得有关生物学、医学等方面的新知识或解决具体问题而使用动物进行的科学研究，动物实验必须由经过培训的、具备研究学位或专业技术能力的人员进行或在其指导下进行，而在对大小鼠和家兔实验时，会用到用于实验动物的导尿装置。

[0003] 现有的用于实验动物的导尿装置，不便于将大小鼠或家兔固定起来，以便于实验人员采集和收集大小鼠或家兔的尿液，另外，现有的用于实验动物的导尿装置，实验人员为大小鼠或家兔采集尿液时，需要用手拿持着导尿装置，将导尿装置放置到大小鼠或家兔的尿道口收集尿液，较为不便。

实用新型内容

[0004] (一)解决的技术问题

[0005] 针对现有技术的不足，本实用新型提供了一种用于实验动物的导尿装置，解决了上述背景技术中提出的问题。

[0006] (二)技术方案

[0007] 为实现以上目的，本实用新型通过以下技术方案予以实现：一种用于实验动物的导尿装置，包括底座，所述底座的一侧开设有活动槽，所述活动槽的内壁活动连接有固定座，所述固定座的内壁螺纹连接有调节螺栓，所述调节螺栓的侧面活动连接有活动板，所述活动板的侧面固定连接有固定架，所述固定架的上表面活动连接有夹紧螺栓，且所述夹紧螺栓的一端活动连接有夹板，所述底座的内底壁固定连接有连接柱，所述连接柱的顶部螺纹连接有金属软管，所述金属软管的顶部固定连接有固定筒。

[0008] 可选的，所述夹板的下表面开设有U形槽，且所述U形槽的内壁粘接有泡棉垫。

[0009] 可选的，所述活动板的一侧粘接有防滑垫，且所述防滑垫的一侧活动连接在所述底座的表面。

[0010] 可选的，所述固定筒的顶部活动连接有收集斗，所述收集斗的底部插接有引流管。

[0011] 可选的，所述底座上表面的一端固定连接有两个支杆，两个所述支杆的顶部均安装有皮筋带。

[0012] 可选的，所述底座上表面的另一端通过魔术贴粘接有棉垫。

[0013] (三)有益效果

[0014] 本实用新型提供了一种用于实验动物的导尿装置，具备以下有益效果：

[0015] 1、该用于实验动物的导尿装置，通过活动槽、固定座、调节螺栓、活动板、固定架、夹紧螺栓和夹板的组合设置，一方面能够便于检测人员使用夹板将大小鼠或家兔固定在底座的表面，以便于检测人员采集和收集大小鼠或家兔的尿液，另一方面能够便于检测人员

根据大小鼠或家兔体积的大小，来调节夹板夹持在大小鼠或家兔身体上的位置，从而有效的减轻了检测人员固定大小鼠或家兔的工作难度，提高了装置的实用性。

[0016] 2、该用于实验动物的导尿装置，通过连接柱、金属软管和固定筒的组合设置，能够便于检测人员将收集斗固定在大小鼠或家兔的尿道口处，以便于检测人员采集和收集大小鼠或家兔的尿液，避免检测人员为大小鼠或家兔采集和收集尿液时需要用手拿持着收集斗，从而有效的减轻了检测人员为大小鼠或家兔采集和收集尿液的难度，以便于检测人员能够同时为多个大小鼠或家兔采集和收集尿液。

附图说明

[0017] 图1为本实用新型结构示意图；

[0018] 图2为本实用新型图1中A处放大示意图；

[0019] 图3为本实用新型图1中B处放大示意图；

[0020] 图4为本实用新型图1中C处放大示意图；

[0021] 图5为本实用新型图1中D处放大示意图。

[0022] 图中：1、底座；2、活动槽；3、固定座；4、调节螺栓；5、活动板；6、固定架；7、夹紧螺栓；8、夹板；9、连接柱；10、金属软管；11、固定筒；12、收集斗；13、引流管；14、支杆；15、皮筋带。

具体实施方式

[0023] 下面将结合本实用新型实施例中的附图，对本实用新型实施例中的技术方案进行清楚、完整地描述，显然，所描述的实施例仅仅是本实用新型一部分实施例，而不是全部的实施例。

[0024] 请参阅图1至图5，本实用新型提供一种技术方案：一种用于实验动物的导尿装置，包括底座1，底座1上表面的一端固定连接有两个支杆14，两个支杆14的顶部均安装有皮筋带15，使用皮筋带15能够将大小鼠或家兔的双腿固定在支杆14的内壁，以便于检测人员将收集斗12放置在大小鼠或家兔的尿道口处，底座1上表面的另一端通过魔术贴粘接有棉垫；

[0025] 为了便于检测人员采集和收集大小鼠或家兔的尿液，底座1的一侧开设有活动槽2，活动槽2的内壁活动连接有固定座3，固定座3的内壁螺纹连接有调节螺栓4，调节螺栓4的侧面活动连接有活动板5，活动板5的一侧粘接有防滑垫，且防滑垫的一侧活动连接在底座1的表面，活动板5的侧面固定连接有固定架6，固定架6的上表面活动连接有夹紧螺栓7，且夹紧螺栓7的一端活动连接有夹板8，夹板8的下表面开设有U形槽，且U形槽的内壁粘接有泡棉垫，通过活动槽2、固定座3、调节螺栓4、活动板5、固定架6、夹紧螺栓7和夹板8的组合设置，一方面能够便于检测人员使用夹板8将大小鼠或家兔固定在底座1的表面，以便于检测人员采集和收集大小鼠或家兔的尿液，另一方面能够便于检测人员根据大小鼠或家兔体积的大小，来调节夹板8夹持在大小鼠或家兔身体上的位置，从而有效的减轻了检测人员固定大小鼠或家兔的工作难度，提高了装置的实用性；

[0026] 为了能够使检测人员能够同时采集多只大小鼠或家兔的尿液，底座1的内底壁固定连接有连接柱9，连接柱9的顶部螺纹连接有金属软管10，金属软管10的顶部固定连接有固定筒11，固定筒11的顶部活动连接有收集斗12，收集斗12的底部插接有引流管13，引流管

13的一端与外部采集瓶相连接，通过连接柱9、金属软管10和固定筒11的组合设置，能够便于检测人员将收集斗12固定在大小鼠或家兔的尿道口处，以便于检测人员采集和收集大小鼠或家兔的尿液，避免检测人员为大小鼠或家兔采集和收集尿液时需要用手拿持着收集斗12，从而有效的减轻了检测人员为大小鼠或家兔采集和收集尿液的难度，以便于检测人员能够同时为多个大小鼠或家兔采集和收集尿液。

[0027] 本实用新型中，该装置的工作步骤如下：

[0028] 1、使用时，将大小鼠或家兔脸部朝下放置在底座1的上表面，通过调节螺栓4移动固定架6，以便于检测人员根据大小鼠或家兔的大小，调节夹板8夹持在大小鼠或家兔身体上的位置；

[0029] 2、沿着螺纹方向旋转调节螺栓4，使固定座3固定在活动槽2的内壁，然后沿着螺纹方向旋转夹紧螺栓7，将夹板8夹持到大小鼠或家兔的身体上，最后将大小鼠或家兔的腿部通过皮筋带15固定到支杆14的顶部；

[0030] 3、采集或收集大小鼠或家兔的尿液时，将收集斗12插接到固定筒11的顶部，然后将引流管13插接到收集斗12的底部，将引流管13的一端从固定筒11的侧面引出，然后将收集斗12的顶部抵在大小鼠或家兔的尿道口处即可。

[0031] 以上所述，仅为本实用新型较佳的具体实施方式，但本实用新型的保护范围并不局限于此，任何熟悉本技术领域的技术人员在本实用新型揭露的技术范围内，根据本实用新型的技术方案及其实用新型构思加以等同替换或改变，都应涵盖在本实用新型的保护范围之内。

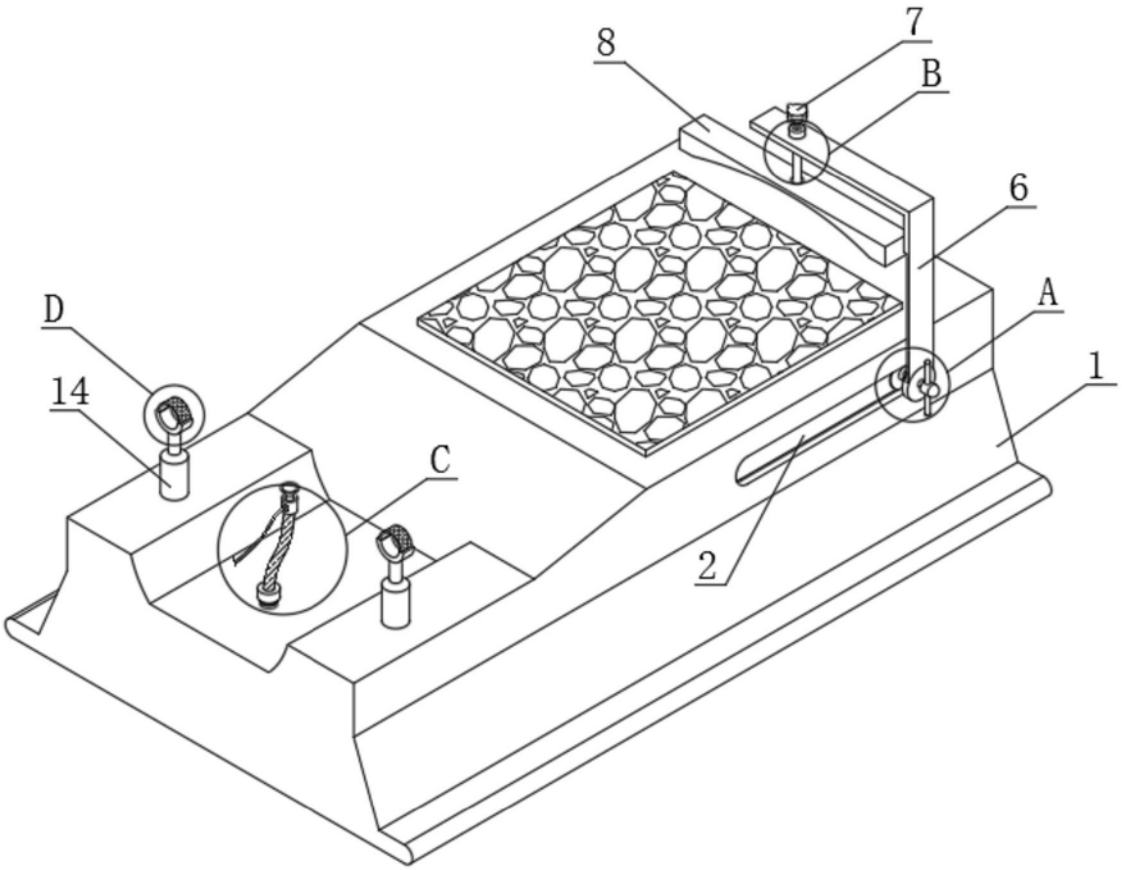

图1

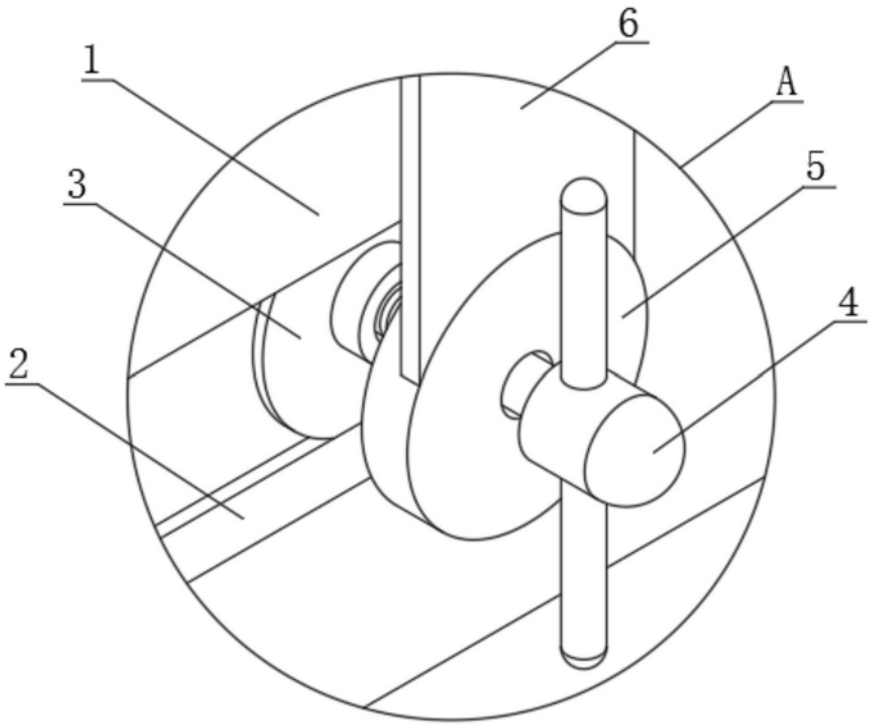

图2

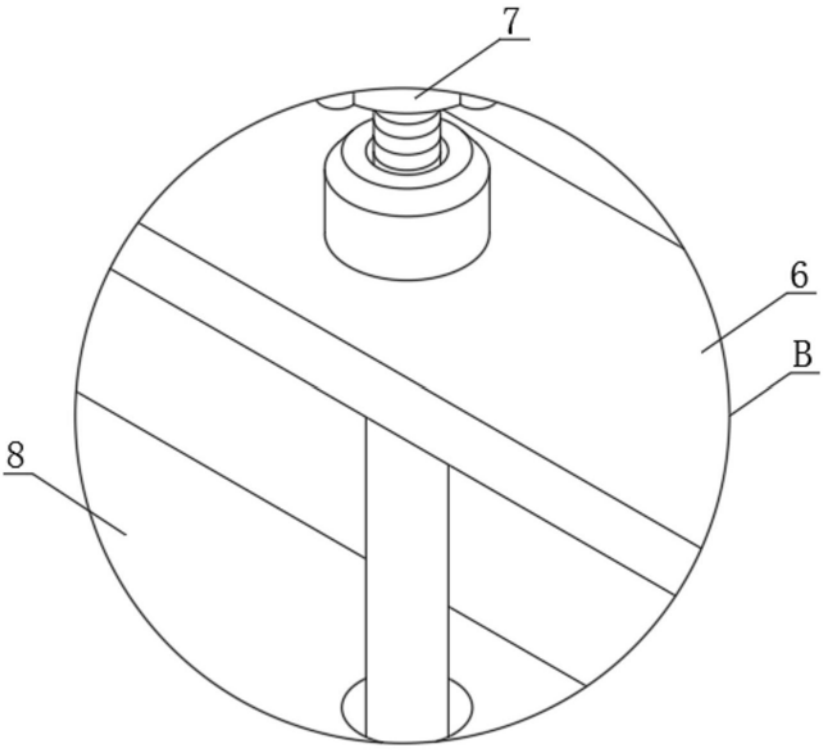

图3

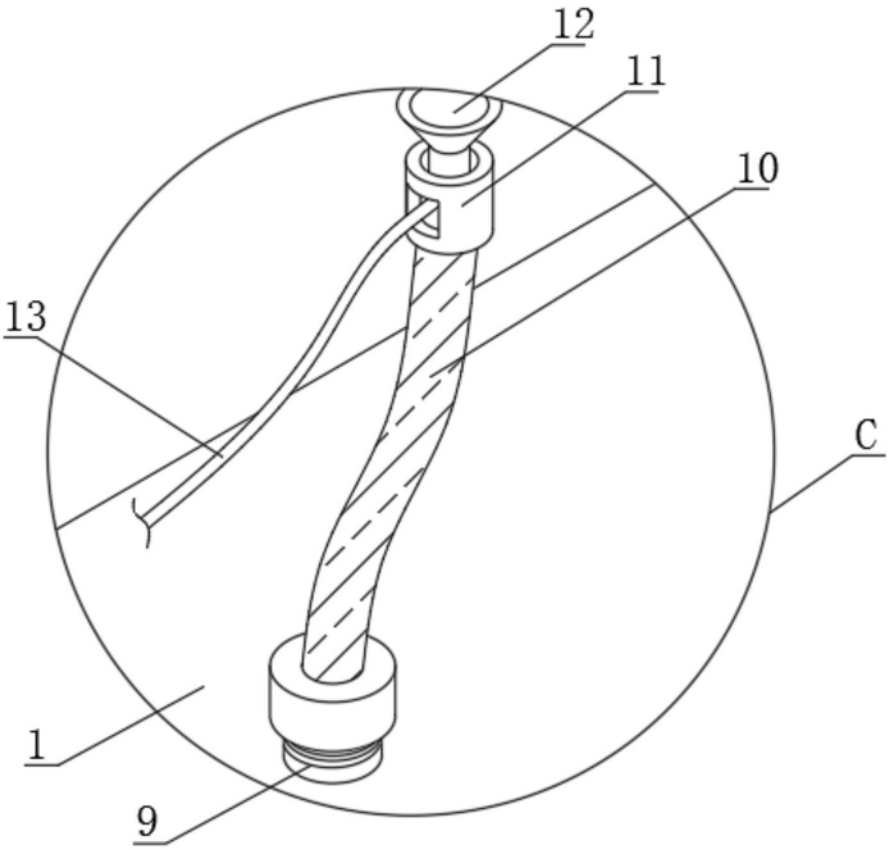

图4

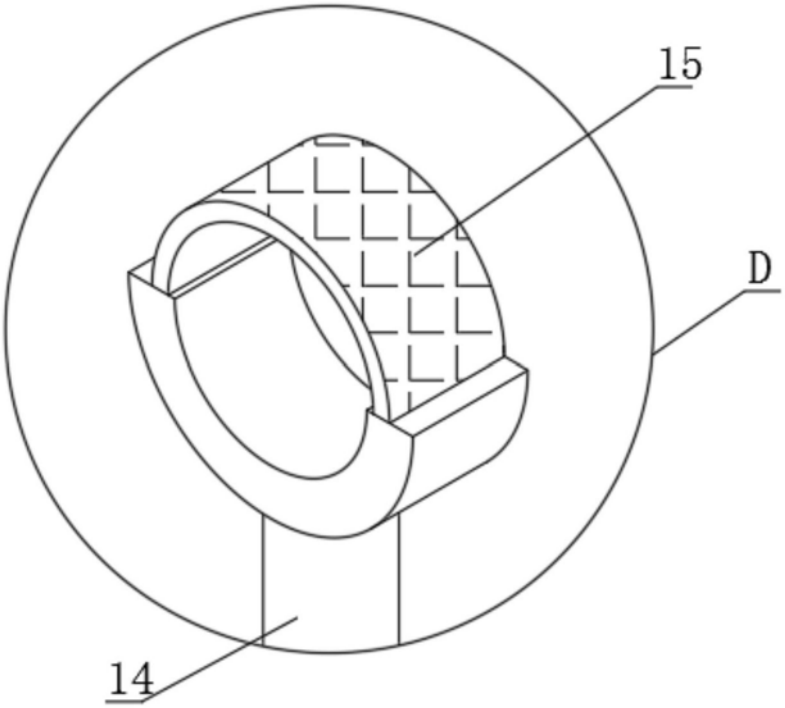

图5