(19)中华人民共和国国家知识产权局

(12)实用新型专利

(10)授权公告号 CN 207549007 U
(45)授权公告日 2018.06.29

(21)申请号 201721701248.6

(22)申请日 2017.12.08

(73)专利权人 云南新泽兴人造板有限公司
地址 650000 云南省昆明市富民工业园区林产工业精品园

(72)发明人 文天国 杨兆金 崔茂利 陈继贤 蔡永斌

(74)专利代理机构 昆明祥和知识产权代理有限公司 53114
代理人 张亦凡

(51)Int.Cl.
B27L 11/02(2006.01)

权利要求书1页 说明书2页 附图1页

(54)实用新型名称

人造板边条破碎机

(57)摘要

本实用新型涉及人造板制造技术领域，具体为一种人造板边条破碎机，包括机箱支架，其特征在于破碎机机箱支架内设置进料皮带、托辊、压辊、刀辊以及出料皮带，其特征在于在传输皮带终端外底部设置托辊，托辊上对应位置设置压辊，压辊由顶部的螺旋弹簧下压与托辊紧密配合；托辊及压辊外侧垂直设置一对刀辊，两刀辊刀具交错配合且由同一电机带动相向运动，在刀辊底部倾斜向下设置出料皮带。本实用新型的人造板边条破碎机，通过刀辊折断边条，为了保证两刀辊的同步性采用同一台减速机传动，结构简单，工作可靠，破碎效率高。

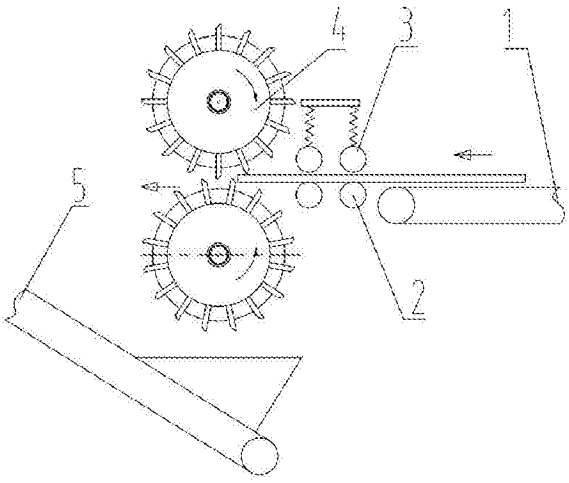

CN 207549007 U

1.人造板边条破碎机，包括机箱支架，其特征在于破碎机机箱支架内设置进料皮带(1)、托辊(2)、压辊(3)、刀辊(4)以及出料皮带(5)，其特征在于在传输皮带终端外底部设置托辊(2)，托辊(2)上对应位置设置压辊(3)，压辊(3)由顶部的螺旋弹簧下压与托辊(2)紧密配合；托辊(2)及压辊(3)外侧垂直设置一对刀辊(4)，两刀辊(4)刀具交错配合且由同一电机带动相向运动，在刀辊(4)底部倾斜向下设置出料皮带(5)。

2.如权利要求1所述的人造板边条破碎机，其特征在于刀辊(4)的刀具沿轴向设置等距设置在辊轮上，刀具为外沿倒角，托辊表面带沟纹。

人造板边条破碎机

技术领域

[0001] 本实用新型涉及人造板制造技术领域，具体为一种人造板边条破碎机。

背景技术

[0002] 人造板是以木材或其他非木材植物为原料，经一定机械加工分离成各种单元材料后，施加胶粘剂和其他添加剂胶合而成的板材或模压制品。

[0003] 在人造板生产的铺装环节中需按要求切除两侧的多余边条使其符合规格要求，然后再将边条破碎后作为原料再次投入生产。传统的人造板边条破碎机主要采用液压破碎，这种不连续的破碎方式不但生产效率低，设备故障率较高，设备制造成本也较高，不利于推广使用。

发明内容

[0004] 针对传统的液压边条破碎机存在生产效率低、故障率高的缺陷，本实用新型提出一种新的人造板边条破碎机。

[0005] 本实用新型的人造板边条破碎机，包括机箱支架，其特征在于破碎机机箱支架内设置进料皮带、托辊、压辊、刀辊以及出料皮带，其特征在于在传输皮带终端外底部设置托辊，托辊上对应位置设置压辊，压辊由顶部的螺旋弹簧下压与托辊紧密配合；托辊及压辊外侧垂直设置一对刀辊，两刀辊刀具交错配合且由同一电机带动相向运动，在刀辊底部倾斜向下设置出料皮带。

[0006] 所述的刀辊的刀具沿轴向设置等距设置在辊轮上，刀具为外沿倒角，托辊表面带沟纹，便于送边条。刀具采用特殊钢，强度较高，刀尖易刺入边条便于破碎，辊轮表面的锯齿可固定边条，使边条不会在辊轮表面滑动导致破碎不充分。

[0007] 工作时，进料上压辊的弹簧压住边条运至相互交错、相向运转的刀辊间，条被压断成50mm左右的碎块通过出料皮带落入碎块收集仓内。

[0008] 本实用新型的人造板边条破碎机，通过刀辊折断边条，为了保证两刀辊的同步性采用同一台减速机传动，结构简单，工作可靠，破碎效率高。

附图说明

[0009] 图1为本实用新型的结构示意图。

[0010] 其中，进料皮带1，托辊2，压辊3，刀辊4，出料皮带5。

具体实施方式

[0011] 实施例1：人造板边条破碎机，包括机箱支架，其特征在于破碎机机箱支架内设置进料皮带1、托辊2、压辊3、刀辊4以及出料皮带5，其特征在于在传输皮带终端外底部设置托辊2，托辊2上对应位置设置压辊3，压辊3由顶部的螺旋弹簧下压与托辊2紧密配合；托辊2及压辊3外侧垂直设置一对刀辊4，两刀辊4刀具交错配合且由同一电机带动相向运动，所述的

刀辊4的刀具沿轴向设置等距设置在辊轮上，刀具为外沿带尖的钢块，辊轮表面带锯齿；在刀辊4底部倾斜向下设置出料皮带5。

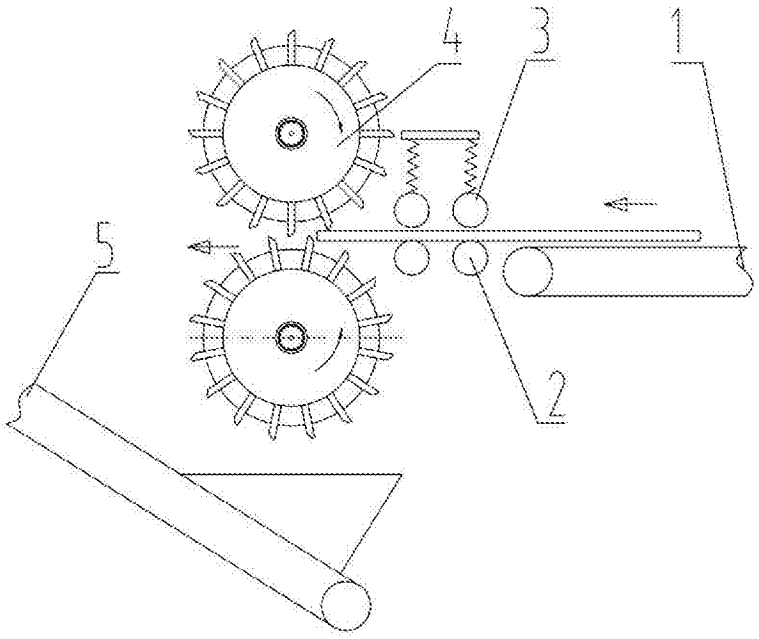

图1