(19)中华人民共和国国家知识产权局

(12)实用新型专利

(10)授权公告号 CN 201709860 U
(45)授权公告日 2011.01.19

(21)申请号 201020225382.5

(22)申请日 2010.06.13

(73)专利权人 马波
地址 225800 江苏省宝应县苏中北路宝胜新村 180 号

(72)发明人 马波

(51)Int.Cl.
A47C 17/13(2006.01)
A47C 17/52(2006.01)

权利要求书 1 页 说明书 2 页 附图 2 页

(54)实用新型名称

一种新型的多功能沙发

(57)摘要

一种新型的多功能沙发，它涉及家具领域，尤其是一种沙发。它包含主架(1)、坐垫(2)、靠背(3)、扶手(4)、贵妃椅(5)、软垫(6)和座椅(10)，它还包含副架(7)，底部装有定向轮(8)的副架(7)可滑动地设置在主架(1)的底部。它外形美观大方，不但可以作为沙发使用，也可以快速、方便的转换为床，还可以存放物件，及众多功能为一体，符合现代人“轻装修”的理念。

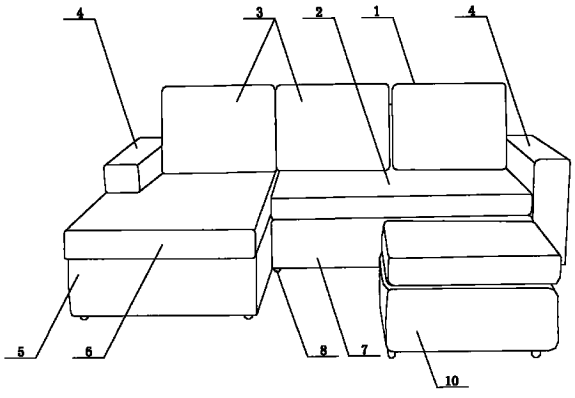

CN 201709860 U

1. 一种新型的多功能沙发，它包含主架 (1)、坐垫 (2)、靠背 (3)、扶手 (4)、贵妃椅 (5)、软垫 (6) 和座椅 (10)，其特征在于它还包含副架 (7)，底部装有定向轮 (8) 的副架 (7) 可滑动地设置在主架 (1) 的底部。

2. 根据权利要求 1 所述的一种新型的多功能沙发，其特征在于所述的坐垫 (2) 为分体式。

3. 根据权利要求 1 所述的一种新型的多功能沙发，其特征在于所述的贵妃椅 (5) 内部为空腔，其上端的软垫 (6) 与贵妃椅 (5) 内壁上端通过气压杆 (9) 连接。

一种新型的多功能沙发

技术领域：

[0001] 本实用新型涉及家具领域，尤其是一种沙发，具体涉及一种新型的多功能沙发。

背景技术：

[0002] 当今社会，由于经济实力的限制，小户型成了许多人的首选，这种小户型的居室不够大，所以“轻装修”的理念就深入到消费群体。所谓的“轻装修”装潢理念主张在有限的预算下，居家空间的实用机能应以家具配置为装潢的首要重点，小空间减少了固定笨重的装修，空间被腾出来了，人才能获得更多自在感。家具越大，虽然收纳功能越强，但并不一定越实用，并且相对的剩余活动空间就减少了。而且家具越重，体积越大，灵活摆置的可能性就越小，家具越杂，则表现其独特美感的可能性也越小。

[0003] 现代居室布置崇尚简洁，多功能家具越来越成为大众的选择，多功能沙发床就是其一。在小户型居室里，家居摆设当然以简单精练为好，在一间十几平方米的房子里，通常将厨房与餐桌安排一起；把客厅与卧房合为一体。这时候，为了满足偶尔的访客居住需要，一张多功能沙发床是很必要的。通常情况下，多功能沙发床可以放置于客厅或书房，充当座椅的功能；客人来临的晚上，展开多功能沙发床，铺上被褥就是一张睡床。在三室两厅之类的普通户型里，多功能沙发床也能在客卧睡床之外，帮助主人应付偶尔的多名客人来访。选择一张合适的多功能沙发床是有讲究的。多功能沙发床要满足坐和卧两种功能，必须牢固耐用而且美观，其材质、工艺都应该有保证。其实沙发床可坐可卧的特色，并不仅限于小面积空间的使用。普通三室两厅的居室，为方便偶至访客之需，也会在起居室、书房或客房设置沙发床。

[0004] 目前市面上沙发床的种类繁多，大小规格不同，有些体积较小，结构简单，作为沙发时，并不美观实用；有些体积较大，作为沙发时美观大方，但想组合成为床时，比较麻烦，使用完毕收起也不方便，不能达到实用的目的。

实用新型内容：

[0005] 本实用新型的目的是提供一种新型的多功能沙发，它外形美观大方，不但可以作为沙发使用，也可以快速、方便的转换为床，还可以存放物件，及众多功能为一体，符合现在人“轻装修”的理念。

[0006] 为了解决背景技术所存在的问题，本实用新型是采用以下技术方案：它包含主架、坐垫、靠背、扶手、贵妃椅、软垫和座椅，它还包含副架，底部装有定向轮的副架可滑动地设置在主架的底部。

[0007] 所述的坐垫为分体式，当作为沙发时，坐垫处于折叠状态；当作为床时，将坐垫打开即可。

[0008] 所述的副架常态时推放在主架的下端，需要展开成为床时，拖住副架的下端直接往外拉即可，其下端的定向轮使得往外拖动副架时不费力。

[0009] 所述的贵妃椅内部为空腔，其上端的软垫与贵妃椅内壁上端通过气压杆连接，气

压杆使得向上推开软垫时不费力，且能够维持软垫的打开状态，方便使用者向贵妃椅内部摆放物件。

[0010] 本实用新型外形美观大方，不但可以作为沙发使用，也可以快速、方便的转换为床，还可以存放物件，及众多功能为一体，符合现在人“轻装修”的理念。

附图说明：

[0011] 图 1 为本实用新型的结构示意图，

[0012] 图 2 为本实用新型的使用状态结构示意图。

具体实施方式：

[0013] 参照图 1-2，本具体实施方式采用以下技术方案：：它包含主架 1、坐垫 2、靠背 3、扶手 4、贵妃椅 5、软垫 6 和座椅 10，它还包含副架 7，底部装有定向轮 8 的副架 7 可滑动地设置在主架 1 的底部。

[0014] 所述的坐垫 2 为分体式，当作为沙发时，坐垫 2 处于折叠状态；当作为床时，将坐垫 2 打开即可。

[0015] 所述的副架 7 常态时推放在主架 1 的下端，需要展开成为床时，拖住副架 7 的下端直接往外拉即可，其下端的定向轮 8 使得往外拖动副架 7 时不费力。

[0016] 所述的贵妃椅 5 内部为空腔，其上端的软垫 6 与贵妃椅 5 内壁上端通过气压杆 9 连接，气压杆 9 使得向上推开软垫 6 时不费力，且能够维持软垫 6 的打开状态，方便使用者向贵妃椅 5 内部摆放物件。

[0017] 本具体实施方式的工作原理：

[0018] 需要转换为床时：将副架 7 向外拖出后，将坐垫 2 向外侧翻开放平，将两座椅 10 移动到副架 7 的顶端摆放好即可；

[0019] 需要恢复为沙发状态时：移开座椅 10，将坐垫 2 向上翻折合并，把副架 7 推进主架 1 的底部即可。

[0020] 需要向贵妃椅 5 中放置物件时：直接将软垫 6 向上推开即可，气压杆 9 可以使软垫 6 保持打开状态，方便使用。

[0021] 本具体实施方式外形美观大方，不但可以作为沙发使用，也可以快速、方便的转换为床，还可以存放物件，及众多功能为一体，符合现在人“轻装修”的理念。

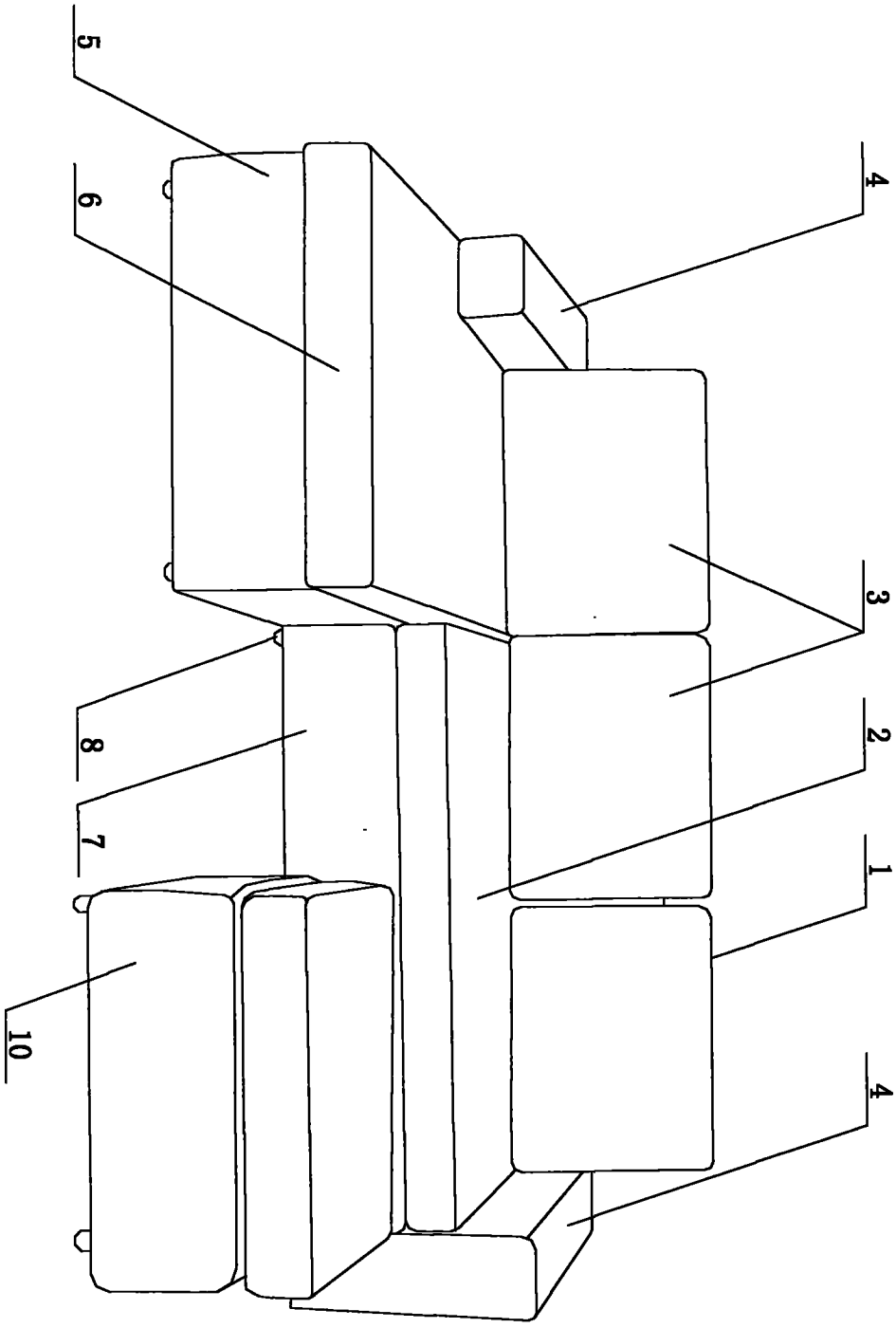

图 1

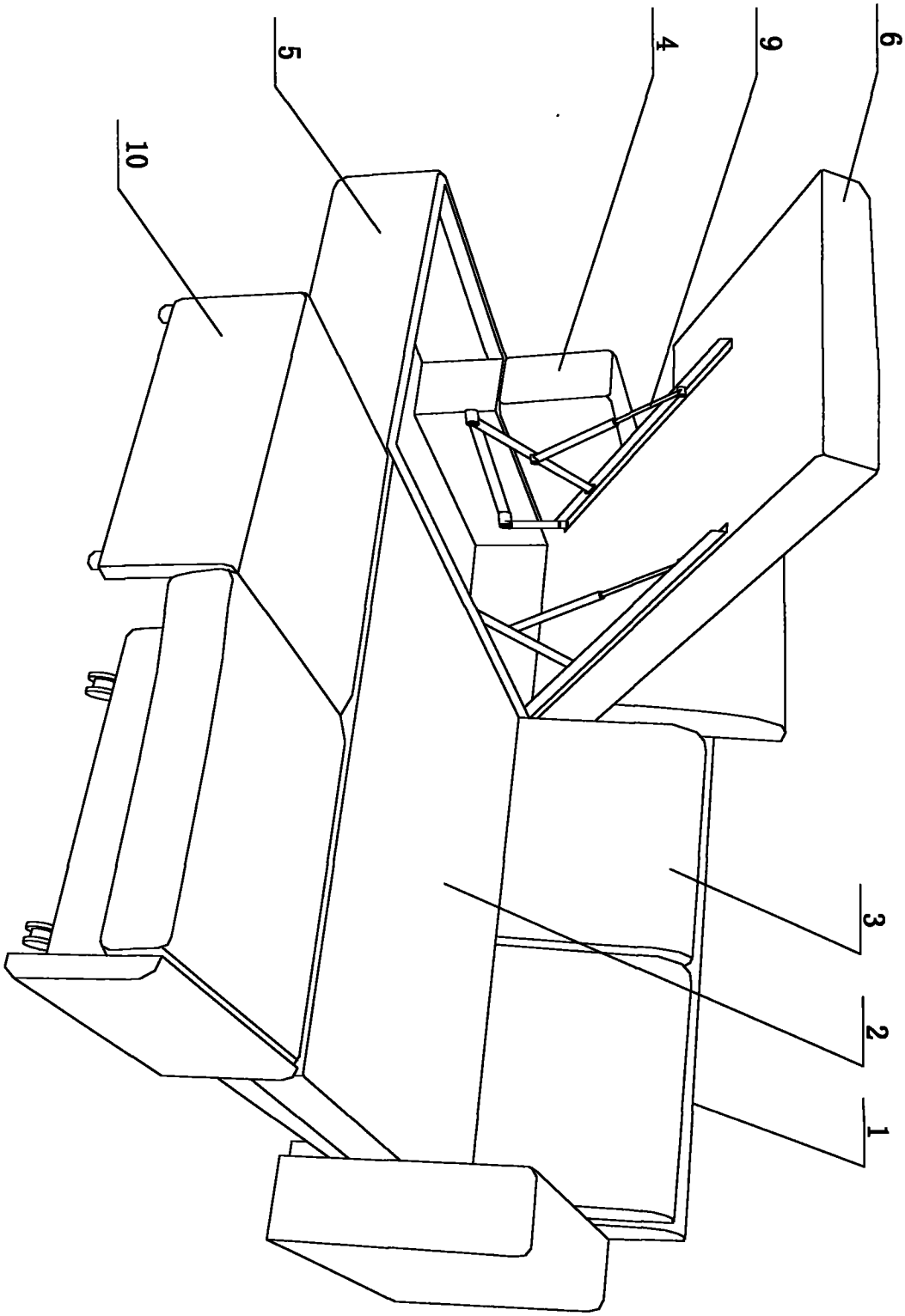

图 2