(19)中华人民共和国国家知识产权局

(12)实用新型专利

(10)授权公告号 CN 205781768 U
(45)授权公告日 2016.12.07

(21)申请号 201620649782.6

(22)申请日 2016.06.28

(73)专利权人 李炎炎
地址 442100 湖北省十堰市房县红塔乡李家湾村3组032号

(72)发明人 李炎炎

(51)Int.Cl.
F16M 11/04(2006.01)
F16M 11/24(2006.01)
F16F 15/04(2006.01)

权利要求书1页 说明书2页 附图1页

(54)实用新型名称

新型笔记本电脑支撑架

(57)摘要

本实用新型涉及用于笔记本电脑上进行支撑的装置的技术领域，特别是涉及一种新型笔记本电脑支撑架，其可进行旋转调节，提高适应能力；并且可进行鼠标放置点的高度调节，提高使用感受；包括支撑板和支柱，支柱安装在支撑板的底端，并在支撑板上设置有散热孔，散热孔上设置有散热风扇，支撑板的前侧设置有挡板；还包括底架和调节架，底架的顶端设置有第一放置槽，并在第一放置槽内设置有第一滚珠轴承，还包括转轴；还包括横向架、螺纹杆、螺纹管和放置台，横向架左端与调节架右端连接，横向架的顶端设置有第二放置槽，并在第二放置槽内设置有第二滚珠轴承，螺纹管的底端插入至第二滚珠轴承内。

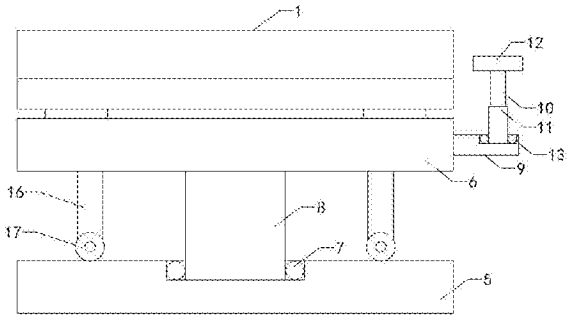

CN 205781768 U

1.一种新型笔记本电脑支撑架，包括支撑板和支柱，支柱安装在支撑板的底端，并在支撑板上设置有散热孔，散热孔上设置有散热风扇，支撑板的前侧设置有挡板；其特征在于，还包括底架和调节架，所述底架的顶端设置有第一放置槽，并在第一放置槽内设置有第一滚珠轴承，还包括转轴，所述转轴的底端插入至所述第一滚珠轴承内，所述转轴的顶端与调节架底端连接；所述支柱的底端与调节架顶端连接，所述支撑板前端与调节架前端连接；还包括横向架、螺纹杆、螺纹管和放置台，所述横向架左端与调节架右端连接，所述横向架的顶端设置有第二放置槽，并在第二放置槽内设置有第二滚珠轴承，所述螺纹管的底端插入至第二滚珠轴承内，所述螺纹杆的底端插入并螺装至螺纹管的内部，螺纹杆的顶端与放置台底端连接。

2.如权利要求1所述的新型笔记本电脑支撑架，其特征在于，还包括缓冲板和缓冲弹簧，所述缓冲弹簧的前端与挡板连接，所述缓冲弹簧的后端与缓冲板连接，并且所述缓冲板位于支撑板的上方。

3.如权利要求2所述的新型笔记本电脑支撑架，其特征在于，还包括左支架和右支架，所述左支架和右支架的顶端分别与调节架底端左侧和右侧连接，所述左支架和右支架的底端均设置有滚轮，并且所述滚轮的底端与底架顶端接触。

新型笔记本电脑支撑架

技术领域

[0001] 本实用新型涉及用于笔记本电脑上进行支撑的装置的技术领域，特别是涉及一种新型笔记本电脑支撑架。

背景技术

[0002] 众所周知，笔记本电脑是一种较为小型的电脑，其便携性较高，因此广泛应用于各种商务使用的领域，而笔记本电脑支撑架则是用于放置笔记本电脑并进行支撑散热的装置，其得到广泛的使用；现有的笔记本电脑支撑架包括支撑板和支柱，支柱安装在支撑板的底端，并在支撑板上设置有散热孔，散热孔上设置有散热风扇，支撑板的前侧设置有挡板；这种笔记本电脑支撑架使用中发现，其整体为固定连接，不能按照放置和使用的要求进行旋转，导致其适应能力和使用感受较差；并且在鼠标搭配放置时，只能将鼠标放置在支撑板上，不能按照用户的要求进行鼠标放置点的调节。

实用新型内容

[0003] 为解决上述技术问题，本实用新型提供一种可进行旋转调节，提高适应能力；并且可进行鼠标放置点的高度调节，提高使用感受的新型笔记本电脑支撑架。

[0004] 本实用新型的新型笔记本电脑支撑架，包括支撑板和支柱，支柱安装在支撑板的底端，并在支撑板上设置有散热孔，散热孔上设置有散热风扇，支撑板的前侧设置有挡板；还包括底架和调节架，所述底架的顶端设置有第一放置槽，并在第一放置槽内设置有第一滚珠轴承，还包括转轴，所述转轴的底端插入至所述第一滚珠轴承内，所述转轴的顶端与调节架底端连接；所述支柱的底端与调节架顶端连接，所述支撑板前端与调节架前端连接；还包括横向架、螺纹杆、螺纹管和放置台，所述横向架左端与调节架右端连接，所述横向架的顶端设置有第二放置槽，并在第二放置槽内设置有第二滚珠轴承，所述螺纹管的底端插入至第二滚珠轴承内，所述螺纹杆的底端插入并螺装至螺纹管的内部，螺纹杆的顶端与放置台底端连接。

[0005] 本实用新型的新型笔记本电脑支撑架，还包括缓冲板和缓冲弹簧，所述缓冲弹簧的前端与挡板连接，所述缓冲弹簧的后端与缓冲板连接，并且所述缓冲板位于支撑板的上方。

[0006] 本实用新型的新型笔记本电脑支撑架，还包括左支架和右支架，所述左支架和右支架的顶端分别与调节架底端左侧和右侧连接，所述左支架和右支架的底端均设置有滚轮，并且所述滚轮的底端与底架顶端接触。

[0007] 与现有技术相比本实用新型的有益效果为：通过上述设置，可以通过转轴和第一滚珠轴承的配合进行整体旋转调节，提高适应能力；并且通过放置台可进行鼠标放置，通过螺纹管的旋转可进行放置台高度的调节，达到纵向调节目的，提高使用感受。

附图说明

[0008] 图1是本实用新型的结构示意图；

[0009] 图2是图1的左视图。

具体实施方式

[0010] 下面结合附图和实施例，对本实用新型的具体实施方式作进一步详细描述。以下实施例用于说明本实用新型，但不用来限制本实用新型的范围。

[0011] 如图1和图2所示，本实用新型的新型笔记本电脑支撑架，包括支撑板1和支柱2，支柱安装在支撑板的底端，并在支撑板上设置有散热孔，散热孔上设置有散热风扇3，支撑板的前侧设置有挡板4；还包括底架5和调节架6，底架的顶端设置有第一放置槽，并在第一放置槽内设置有第一滚珠轴承7，还包括转轴8，转轴的底端插入至第一滚珠轴承内，转轴的顶端与调节架底端连接；支柱的底端与调节架顶端连接，支撑板前端与调节架前端连接；还包括横向架9、螺纹杆10、螺纹管11和放置台12，横向架左端与调节架右端连接，横向架的顶端设置有第二放置槽，并在第二放置槽内设置有第二滚珠轴承13，螺纹管的底端插入至第二滚珠轴承内，螺纹杆的底端插入并螺装至螺纹管的内部，螺纹杆的顶端与放置台底端连接；通过上述设置，可以通过转轴和第一滚珠轴承的配合进行整体旋转调节，提高适应能力；并且通过放置台可进行鼠标放置，通过螺纹管的旋转可进行放置台高度的调节，达到纵向调节目的，提高使用感受。

[0012] 本实用新型的新型笔记本电脑支撑架，还包括缓冲板14和缓冲弹簧15，缓冲弹簧的前端与挡板连接，缓冲弹簧的后端与缓冲板连接，并且缓冲板位于支撑板的上方；通过上述设置，可以通过缓冲弹簧和缓冲板的作用对整体笔记本电脑形成一定的缓冲，从而在笔记本使用的过程中提高使用感受，防止与挡板接触的碰撞损坏。

[0013] 本实用新型的新型笔记本电脑支撑架，还包括左支架16和右支架，左支架和右支架的顶端分别与调节架底端左侧和右侧连接，左支架和右支架的底端均设置有滚轮17，并且滚轮的底端与底架顶端接触；通过上述设置，可以通过左支架和右支架形成一定的支撑，从而防止整体塌陷，提高了使用的可靠性。

[0014] 以上所述仅是本实用新型的优选实施方式，应当指出，对于本技术领域的普通技术人员来说，在不脱离本实用新型技术原理的前提下，还可以做出若干改进和变型，这些改进和变型也应视为本实用新型的保护范围。

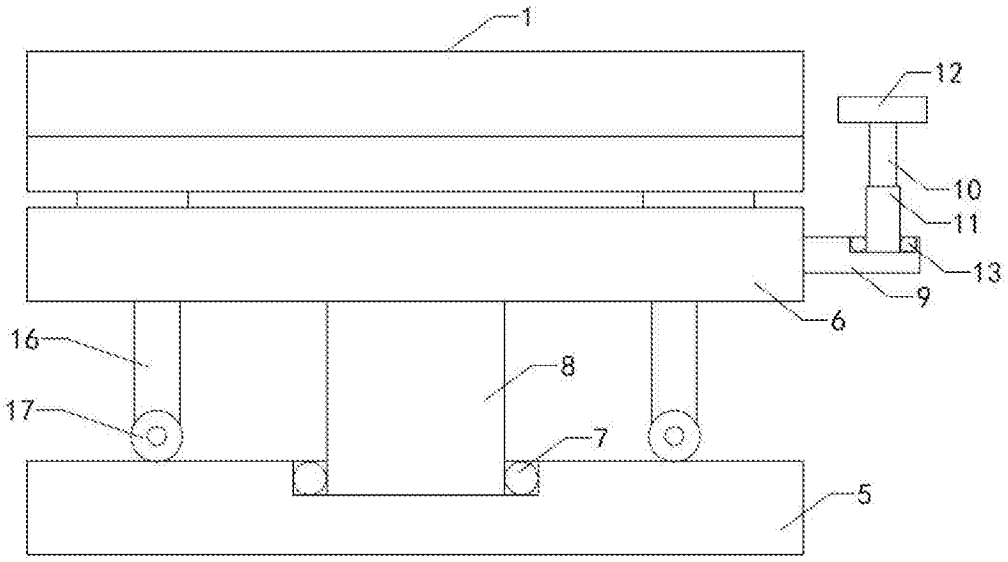

图1

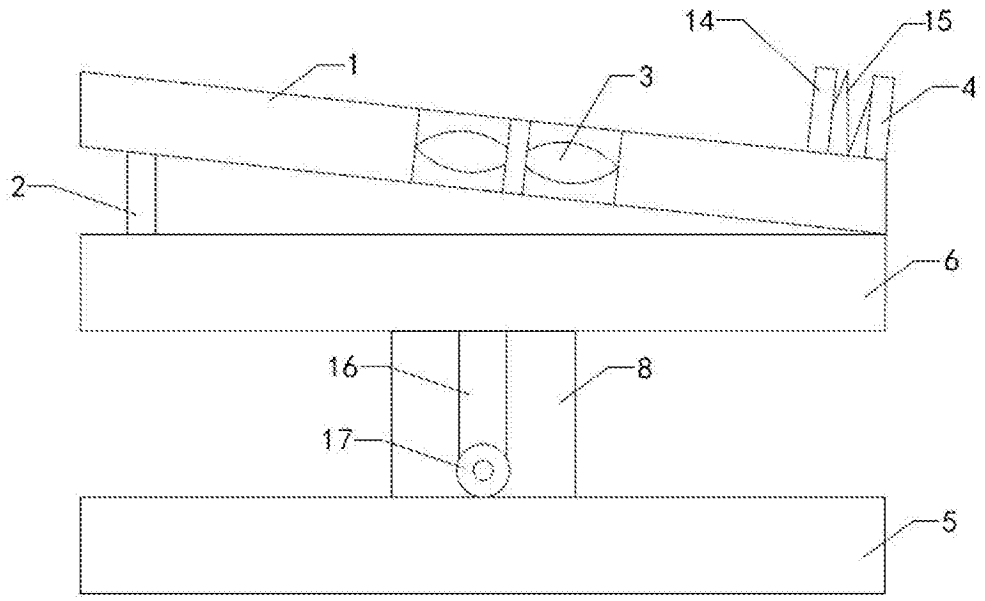

图2