(19)国家知识产权局

(12)实用新型专利

(10)授权公告号 CN 219210440 U
(45)授权公告日 2023.06.20

(21)申请号 202223485716.4

(22)申请日 2022.12.23

(73)专利权人 南平市华泰木竹有限公司
地址 353005 福建省南平市延平区峡阳镇浪石工业园区88号

(72)发明人 杨建雄 王宏 黄鑫 杨钦 王昌安 黄增妹

(74)专利代理机构 深圳市创富知识产权代理有限公司 44367
专利代理师 何秉轩

(51)Int.Cl.
B05C 1/08(2006.01)
B05C 11/10(2006.01)
B08B 5/04(2006.01)

权利要求书1页 说明书3页 附图1页

(54)实用新型名称

一种胚板涂装装置

(57)摘要

本实用新型提供了一种胚板涂装装置，包括用于输送胚板的滚筒传送带，所述滚筒传送带的前后侧板上表面左右两端均设置有伸缩气缸，所述伸缩气缸的伸缩杆上架设有升降平台，所述升降平台下表面等距离设置有多个用于限位胚板的限位件，所述升降平台上设置有用于对胚板进行吸尘的吸尘件，所述滚筒传送带左方设置有支撑架，所述支撑架上设置有用于将涂料涂覆在胚板表面的涂装机构；本实用新型能够实现板材表面涂装。

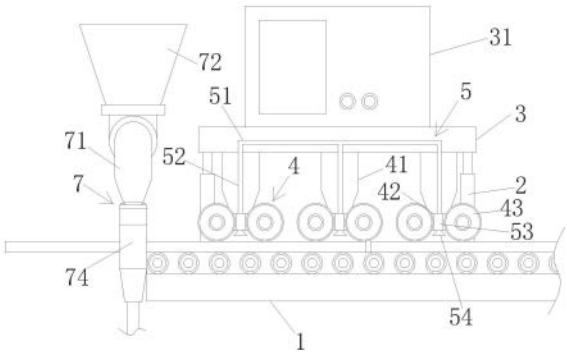

CN 219210440 U

1.一种胚板涂装装置,其特征在于:包括用于输送胚板的滚筒传送带,所述滚筒传送带的前后侧板上表面左右两端均设置有伸缩气缸,所述伸缩气缸的伸缩杆上架设有升降平台,所述升降平台下表面等距离设置有多个用于限位胚板的限位件,所述升降平台上设置有用于对胚板进行吸尘的吸尘件,所述滚筒传送带左方设置有支撑架,所述支撑架上设置有用于将涂料涂覆在胚板表面的涂装机构;所述限位件包括支撑杆,所述支撑杆设置于所述升降平台下表面,所述支撑杆下端设置有连接杆,所述连接杆正面左右两端均经轴承连接有限位辊;所述吸尘件包括吸尘管,所述吸尘管设置于所述升降平台内,所述吸尘管与外部吸尘器连接设置,所述吸尘管连接有多根吸尘分管,所述连接杆正面中部设置有支撑块,所述吸尘分管的吸尘口穿过所述支撑块延伸至所述支撑块下方,所述吸尘分管的吸尘口处设置有吸尘斗;所述涂装机构包括输送管,所述输送管设置于所述支撑架上,所述输送管上设置有用于将涂料输送至所述输送管内的下料斗,所述输送管内设置有螺旋输送机,所述输送管的截面为L形,所述支撑架的下表面设置有涂装箱体,所述输送管的出料口穿过所述支撑架与所述涂装箱体相连通,所述涂装箱体下表面敞开设置,所述涂装箱体下表面设置有接料斗,所述涂装箱体左侧面设置有驱动电机,所述驱动电机的输出端连接有转轴,所述转轴末端穿过所述涂装箱体延伸至所述涂装箱体内右侧面设置,所述转轴上套设有用于吸附涂料的海绵辊,所述涂装箱体内下端设置有送料辊,所述涂装箱体正面和后表面均对应开设有用于实现胚板进出的涂装口。

2.根据权利要求1所述的一种胚板涂装装置,其特征在于:所述升降平台上表面设置有控制器。

一种胚板涂装装置

技术领域

[0001] 本实用新型涉及板材表面涂装技术领域,特别是一种胚板涂装装置。

背景技术

[0002] 现代家居很多都要用到成型板材,成型板材很多用于室内直接装潢,所以很多成型板材的表面都要求平整光滑,很多企业对成型板材表面都要进行表面漆面处理,表面漆面喷膜现在一般都采用淋幕机进行淋漆,现在淋幕机在淋幕过程中主要问题集中在:1、板材表面和油漆涂料温度之间存在一定温差,直接淋幕后容易产生微小的气泡,影响表面质量;2、油漆涂料在下降淋幕过程中速度不均匀,容易飞溅引起涂抹不均;3、板材在传输时容易跑偏。

发明内容

[0003] 有鉴于此,本实用新型的目的是提供一种能够实现板材表面涂装的胚板涂装装置。

[0004] 3、本实用新型采用以下方法来实现:一种胚板涂装装置,其特征在于:包括用于输送胚板的滚筒传送带,所述滚筒传送带的前后侧板上表面左右两端均设置有伸缩气缸,所述伸缩气缸的伸缩杆上架设有升降平台,所述升降平台下表面等距离设置有多个用于限位胚板的限位件,所述升降平台上设置有用于对胚板进行吸尘的吸尘件,所述滚筒传送带左方设置有支撑架,所述支撑架上设置有用于将涂料涂覆在胚板表面的涂装机构;所述限位件包括支撑杆,所述支撑杆设置于所述升降平台下表面,所述支撑杆下端设置有连接杆,所述连接杆正面左右两端均经轴承连接有限位辊;所述吸尘件包括吸尘管,所述吸尘管设置于所述升降平台内,所述吸尘管与外部吸尘器连接设置,所述吸尘管连接有多根吸尘分管,所述连接杆正面中部设置有支撑块,所述吸尘分管的吸尘口穿过所述支撑块延伸至所述支撑块下方,所述吸尘分管的吸尘口处设置有吸尘斗;所述涂装机构包括输送管,所述输送管设置于所述支撑架上,所述输送管上设置有用于将涂料输送至所述输送管内的下料斗,所述输送管内设置有螺旋输送机,所述输送管的截面为L形,所述支撑架的下表面设置有涂装箱体,所述输送管的出料口穿过所述支撑架与所述涂装箱体相连通,所述涂装箱体下表面敞开设置,所述涂装箱体下表面设置有接料斗,所述涂装箱体左侧面设置有驱动电机,所述驱动电机的输出端连接有转轴,所述转轴末端穿过所述涂装箱体延伸至所述涂装箱体内右侧面设置,所述转轴上套设有用于吸附涂料的海绵辊,所述涂装箱体内下端设置有送料辊,所述涂装箱体正面和后表面均对应开设有用于实现胚板进出的涂装口。

[0005] 进一步的,所述升降平台上表面设置有控制器。

[0006] 本实用新型的有益效果在于:本实用新型在装置中加入了涂装机构、限位件和吸尘件,使得板材在涂装前通过吸尘件进行吸尘作用,这样在涂装后不易出现气泡,然后通过限位件能够实现板材的限位作用,使得板材不易产生偏移,然后通过涂装机构能够实现板材的涂装作用;本实用新型结构简单,操作便捷,能够有效的节省人力物力,提高工作效率。

附图说明

[0007] 图1为本实用新型的结构示意图。

[0008] 图2为所述涂装机构的结构示意图。

具体实施方式

[0009] 下面结合附图对本实用新型做进一步说明。

[0010] 请参阅图1和图2所示，本实用新型提供了一实施例：一种胚板涂装装置，包括用于输送胚板的滚筒传送带1，所述滚筒传送带1的前后侧板上表面左右两端均设置有伸缩气缸2，所述伸缩气缸2的伸缩杆上架设有升降平台3，所述升降平台3下表面等距离设置有多个用于限位胚板的限位件4，所述升降平台3上设置有用于对胚板进行吸尘的吸尘件5，所述滚筒传送带1左方设置有支撑架6，所述支撑架6上设置有用于将涂料涂覆在胚板表面的涂装机构7。使得通过伸缩气缸2能够带动升降平台3进行升降作用，从而能够带动限位件4进行上下升降，实现胚板的限位，再经吸尘件5实现胚板表面的吸尘作用，然后通过涂装机构7实现胚板表面的涂装。

[0011] 请继续参阅图1所示，本实用新型一实施例中，所述限位件4包括支撑杆41，所述支撑杆41设置于所述升降平台3下表面，所述支撑杆41下端设置有连接杆42，所述连接杆42正面左右两端均经轴承连接有限位辊43。使得通过限位辊43的作用，能够实现胚板的限位作用，便于胚板进行运输。

[0012] 请继续参阅图1所示，本实用新型一实施例中，所述吸尘件5包括吸尘管51，所述吸尘管51设置于所述升降平台3内，所述吸尘管51与外部吸尘器连接设置，所述吸尘管51连接有多根吸尘分管52，所述连接杆42正面中部设置有支撑块53，所述吸尘分管52的吸尘口穿过所述支撑块53延伸至所述支撑块53下方，所述吸尘分管52的吸尘口处设置有吸尘斗54。使得通过吸尘斗54的作用，能够实现胚板在运输时，进行吸尘作用，便于后续更好的进行涂装。

[0013] 请继续参阅图1所示，本实用新型一实施例中，所述升降平台3上表面设置有控制器31。使得通过控制器31能够实现电气部件的控制作用。

[0014] 请继续参阅图1和图2所示，本实用新型一实施例中，所述涂装机构7包括输送管71，所述输送管71设置于所述支撑架6上，所述输送管71上设置有用于将涂料输送至所述输送管71内的下料斗72，所述输送管71内设置有螺旋输送机73，所述输送管71的截面为L形，所述支撑架6的下表面设置有涂装箱体74，所述输送管71的出料口穿过所述支撑架6与所述涂装箱体74相连通，所述涂装箱体74下表面敞开设置，所述涂装箱体74下表面设置有接料斗75，所述涂装箱体74左侧面设置有驱动电机76，所述驱动电机76的输出端连接有转轴77，所述转轴77末端穿过所述涂装箱体74延伸至所述涂装箱体74内右侧面设置，所述转轴77上套设有用于吸附涂料的海绵辊78，所述涂装箱体74内下端设置有送料辊79，所述涂装箱体74正面和后表面均对应开设有用于实现胚板进出的涂装口(未图示)。使得通过胚板进入涂装口，驱动电机76带动转轴77转动，能够实现海绵辊78的转动，胚板对海绵辊78进行按压，通过海绵辊78的转动将涂料涂覆在胚板表面。

[0015] 本实用新型中驱动电机、控制器、伸缩气缸和滚筒传送带均为现有技术，本领域技术人员已经能够清楚了解，在此不进行详细说明。

[0016] 以上所述仅为本实用新型的较佳实施例，凡依本实用新型申请专利范围所做的均等变化与修饰，皆应属本实用新型的涵盖范围。

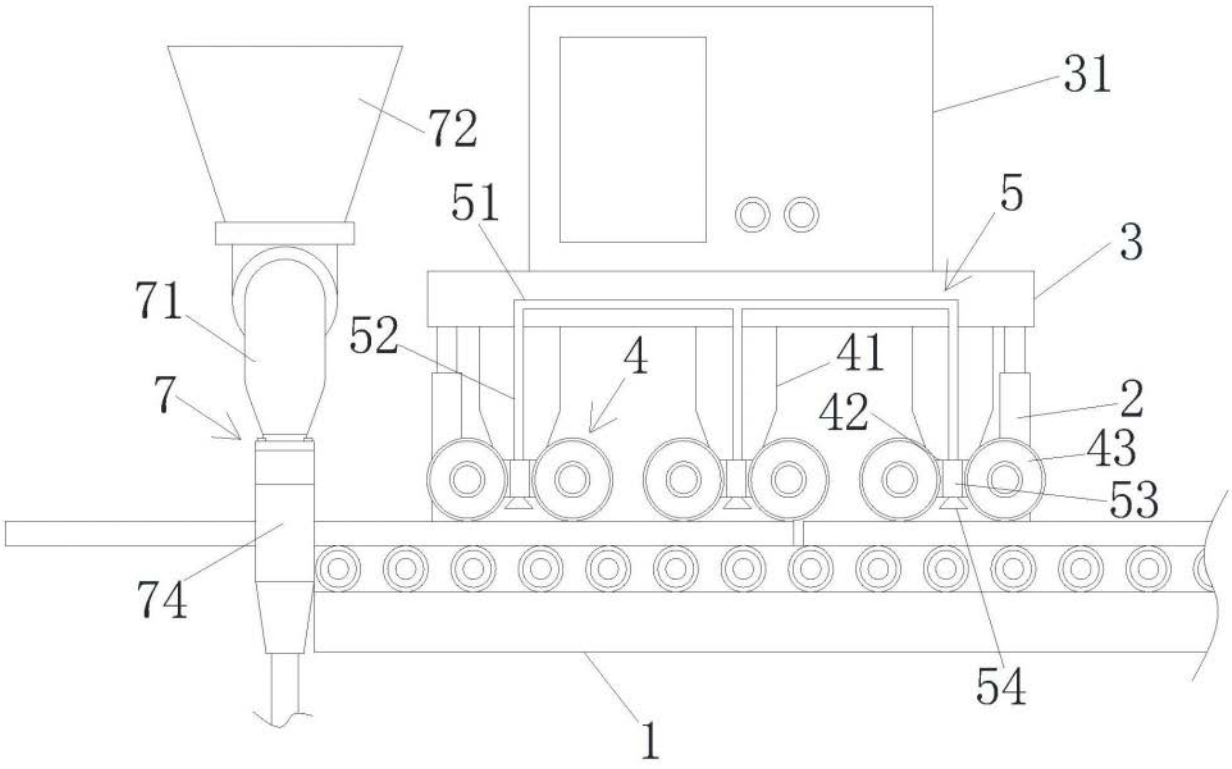

图1

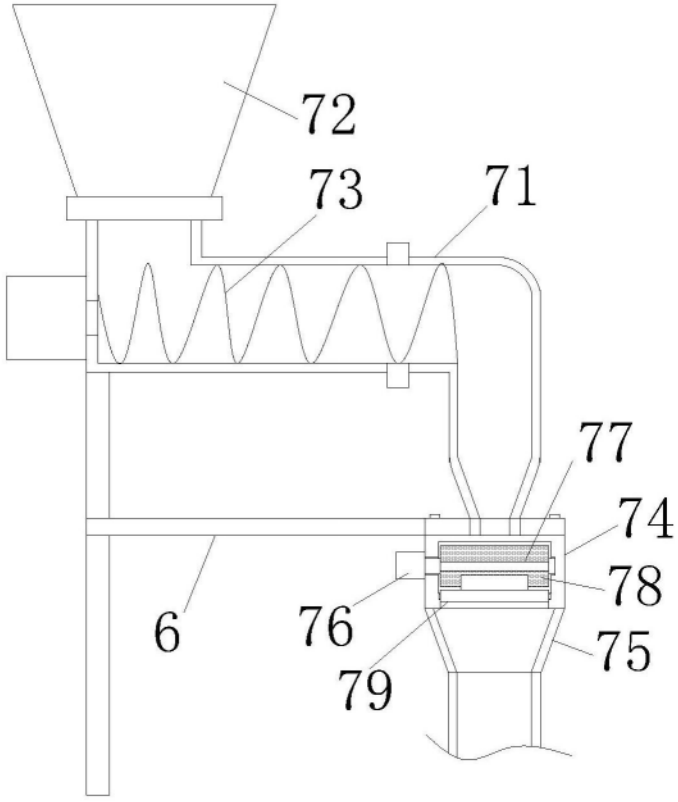

图2