(19)中华人民共和国国家知识产权局

(12)实用新型专利

(10)授权公告号 CN 216084238 U
(45)授权公告日 2022.03.18

(21)申请号 202122375898.9

(22)申请日 2021.09.29

(73)专利权人 王海燕
地址 264300 山东省威海市荣成市世纪小区8号405室

(72)发明人 王海燕 谢淑兰

(51)Int.Cl.
G09F 15/00(2006.01)

权利要求书1页 说明书4页 附图6页

(54)实用新型名称

一种人力资源绩效展示板

(57)摘要

本实用新型涉及展示板技术领域，且公开了一种人力资源绩效展示板，包括底座、支撑板、展示磁板，所述支撑板顶端设置有固定机构，所述底座顶端设置有伸缩机构；所述固定机构包括横杆、弹簧一、限位板、磁杆、异形板、滑杆、转板、弹簧二、支撑杆、短杆、竖杆，所述伸缩机构包括双头电机、转轴、第一伞齿轮、第二伞齿轮、螺纹杆、移动板，通过各机构可以将纸张固定在展示磁板上，对纸张起到一个固定作用，防止纸张在展示的过程中发生脱落，且方便更换，还可以使纸张保持在一条直线上，让展示板上看起来不紊乱，方便人员查询，提高展示效果，且可以使磁杆的位置发生改变，进而方便磁杆固定不同规格的纸张，降低展示磁板的使用局限性。

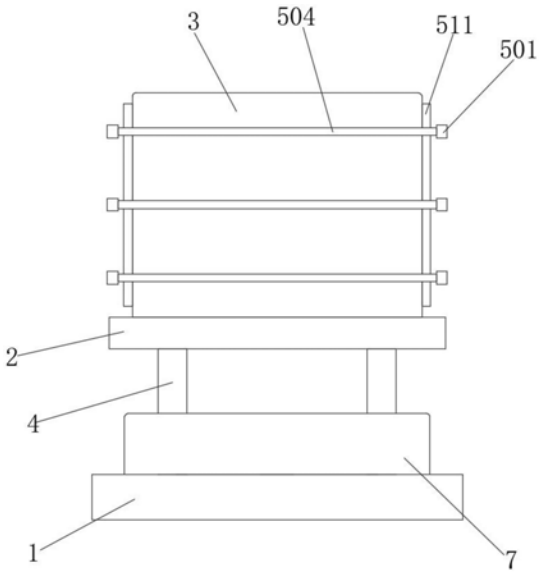

CN 216084238 U

1.一种人力资源绩效展示板,包括底座(1)、支撑板(2)、展示磁板(3),其特征在于:所述支撑板(2)顶端设置有固定机构(5),所述底座(1)顶端设置有伸缩机构(6);

所述固定机构(5)包括横杆(501)、弹簧一(502)、限位板(503)、磁杆(504)、异形板(505)、滑杆(506)、转板(507)、弹簧二(508)、支撑杆(509)、短杆(510)、竖杆(511),所述磁杆(504)一端与横杆(501)一侧开设的杆槽滑动连接,所述弹簧一(502)一端固定安装在横杆(501)一侧开设的杆槽内壁上,所述限位板(503)固定安装在磁杆(504)一侧,所述弹簧一(502)另一端固定安装在限位板(503)一侧,所述滑杆(506)一端固定安装在横杆(501)一侧,所述竖杆(511)固定安装在展示磁板(3)一侧,所述支撑杆(509)一端固定安装在竖杆(511)上开设的杆槽一侧内壁上,所述短杆(510)固定安装在转板(507)一侧开设的杆槽内壁上,所述支撑杆(509)另一端活动套设在短杆(510)外壁上,所述弹簧二(508)一端固定安装在转板(507)一侧,所述弹簧二(508)另一端固定安装在竖杆(511)上开设的杆槽一侧内壁上,所述异形板(505)固定安装在转板(507)另一侧,所述异形板(505)一侧活动套设在滑杆(506)外壁上。

2.根据权利要求1所述的一种人力资源绩效展示板,其特征在于:所述伸缩机构(6)包括双头电机(601)、转轴(602)、第一伞齿轮(603)、第二伞齿轮(604)、螺纹杆(605)、移动板(606),所述转轴(602)一端固定安装在双头电机(601)输出端,所述第一伞齿轮(603)固定套设在转轴(602)外壁上,所述第一伞齿轮(603)与第二伞齿轮(604)啮合,所述第二伞齿轮(604)固定套设在螺纹杆(605)外壁上。

3.根据权利要求2所述的一种人力资源绩效展示板,其特征在于:所述螺纹杆(605)通过轴承与底座(1)顶端转动连接,所述螺纹杆(605)与移动板(606)上开设的通螺纹螺纹连接。

4.根据权利要求2所述的一种人力资源绩效展示板,其特征在于:所述移动板(606)底端固定安装有移动轮(8)。

5.根据权利要求1所述的一种人力资源绩效展示板,其特征在于:所述底座(1)顶端固定安装有支撑腿(4),所述支撑板(2)固定安装在支撑腿(4)顶端。

6.根据权利要求1所述的一种人力资源绩效展示板,其特征在于:所述展示磁板(3)固定安装在支撑板(2)顶端,所述底座(1)顶端设置有隔箱(7)。

7.根据权利要求2所述的一种人力资源绩效展示板,其特征在于:所述双头电机(601)固定安装在底座(1)顶端,且所述双头电机(601)设置在隔箱(7)内部。

一种人力资源绩效展示板

技术领域

[0001] 本实用新型涉及展示板技术领域，具体为一种人力资源绩效展示板。

背景技术

[0002] 展板，是指用于发布、展示信息时使用的板状介质，有纸质、新材料、金属材质等，在人力资源工作中，为了提高员工的工作积极性，一般会通过通过展示板来展示员工的绩效，而现今一般的绩效展示板都是通过胶水将纸张粘贴到展示板上进行信息展示，而这种展示方法较为消耗胶水，增加展示成本，且通过胶水去粘贴纸张，在更换纸张信息或者清理展示板上的胶水时，都较为麻烦，且展示板上展示的信息过多，不整洁，不易人员查找。

实用新型内容

[0003] 本实用新型的目的在于提供了一种人力资源绩效展示板，解决了背景技术中的问题。

[0004] 为实现上述目的，本实用新型提供如下技术方案：一种人力资源绩效展示板，包括底座、支撑板、展示磁板，所述支撑板顶端设置有固定机构，所述底座顶端设置有伸缩机构；

[0005] 所述固定机构包括横杆、弹簧一、限位板、磁杆、异形板、滑杆、转板、弹簧二、支撑杆、短杆、竖杆，所述磁杆一端与横杆一侧开设的杆槽滑动连接，所述弹簧一一端固定安装在横杆一侧开设的杆槽内壁上，所述限位板固定安装在磁杆一侧，所述弹簧一另一端固定安装在限位板一侧，所述滑杆一端固定安装在横杆一侧，所述竖杆固定安装在展示磁板一侧，所述支撑杆一端固定安装在竖杆上开设的杆槽一侧内壁上，所述短杆固定安装在转板一侧开设的杆槽内壁上，所述支撑杆另一端活动套设在短杆外壁上，所述弹簧二一端固定安装在转板一侧，所述弹簧二另一端固定安装在竖杆上开设的杆槽一侧内壁上，所述异形板固定安装在转板另一侧，所述异形板一侧活动套设在滑杆外壁上。

[0006] 优选的，所述伸缩机构包括双头电机、转轴、第一伞齿轮、第二伞齿轮、螺纹杆、移动板，所述转轴一端固定安装在双头电机输出端，所述第一伞齿轮固定套设在转轴外壁上，所述第一伞齿轮与第二伞齿轮啮合，所述第二伞齿轮固定套设在螺纹杆外壁上，通过将第一伞齿轮与第二伞齿轮啮合，从而实现传动，使第二伞齿轮实现转动，进而带动螺纹杆转动。

[0007] 优选的，所述螺纹杆通过轴承与底座顶端转动连接，所述螺纹杆与移动板上开设的通螺纹螺纹连接，通过设置轴承，使螺纹杆实现固定转动，使螺纹杆转动时更加稳定，通过设置通螺纹，使移动板可随着螺纹杆转动实现移动，从而使移动轮实现实上下收缩。

[0008] 优选的，所述移动板底端固定安装有移动轮，通过设置移动轮，方便展示板移动，使展示板可在不同环境下进行展示，提高展示板的利用率。

[0009] 优选的，所述底座顶端固定安装有支撑腿，所述支撑板固定安装在支撑腿顶端，通过设置支撑腿，对展示磁板起到一个支撑作用，使展示磁板在展示时更加稳定。

[0010] 优选的，所述展示磁板固定安装在支撑板顶端，所述底座顶端设置有隔箱，通过设

置隔箱，对伸缩机构中的零件起到一个保护作用，防止灰尘掉落至零件上，影响零件的正常使用寿命。

[0011] 优选的，所述双头电机固定安装在底座顶端，且所述双头电机设置在隔箱内部，通过将双头电机固定安装在底座上，使双头电机运转时更加稳定，保证正常的输出。

[0012] 本实用新型提供了一种人力资源绩效展示板。该人力资源绩效展示板具备以下有益效果：

[0013] (1)、该人力资源绩效展示板，通过横杆、弹簧一、限位板、磁杆、异形板、滑杆、转板、弹簧二、支撑杆、短杆、竖杆的共同作用下，可以将纸张固定在展示磁板上，对纸张起到一个固定作用，防止纸张在展示的过程中发生脱落，且方便更换，还可以使纸张保持在一条直线上，让展示板上看起来不紊乱，方便人员查询，提高展示效果，且可以使磁杆的位置发生改变，进而方便磁杆固定不同规格的纸张，降低展示磁板的使用局限性；

[0014] (2)、该人力资源绩效展示板，通过双头电机、转轴、第一伞齿轮、第二伞齿轮、螺纹杆、移动板的共同作用下，可以方便控制整体装置的移动与固定，当移动轮接触地面时，方便装置移动，使装置可移动至不同地点，提高装置的利用率，不需要人员搬动设备，节省人力，当移动轮收缩，底座与地面直接接触，使装置整体在摆放展示时更稳定，使得展示板的展示效果更好。

附图说明

[0015] 图1为本实用新型整体结构示意图；

[0016] 图2为本实用新型正面剖视结构示意图；

[0017] 图3为本实用新型竖杆侧面剖视结构示意图；

[0018] 图4为本实用新型图2中A部放大结构示意图；

[0019] 图5为本实用新型图3中B部放大结构示意图；

[0020] 图6为本实用新型图3中C部放大结构示意图。

[0021] 图中：1.底座 2.支撑板 3.展示磁板 4.支撑腿 5.固定机构 6.伸缩机构 7.隔箱 8.移动轮 501.横杆 502.弹簧一 503.限位板 504.磁杆 505.异形板 506.滑杆 507.转板 508.弹簧二 509.支撑杆 510.短杆 511.竖杆 601.双头电机 602.转轴 603.第一伞齿轮 604.第二伞齿轮 605.螺纹杆 606.移动板。

具体实施方式

[0022] 如图1-6所示，本实用新型提供一种技术方案：一种人力资源绩效展示板，包括底座1、支撑板2、展示磁板3，底座1顶端固定安装有支撑腿4，支撑板2固定安装在支撑腿4顶端，通过设置支撑腿4，对展示磁板3起到一个支撑作用，使展示磁板3在展示时更加稳定，支撑板2顶端设置有固定机构5，底座1顶端设置有伸缩机构6，伸缩机构6包括双头电机601、转轴602、第一伞齿轮603、第二伞齿轮604、螺纹杆605、移动板606，转轴602一端固定安装在双头电机601输出端，双头电机601固定安装在底座1顶端，且双头电机601设置在隔箱7内部，通过将双头电机601固定安装在底座1上，使双头电机601运转时更加稳定，保证正常的输出，第一伞齿轮603固定套设在转轴602外壁上，第一伞齿轮603与第二伞齿轮604啮合，第二伞齿轮604固定套设在螺纹杆605外壁上，通过将第一伞齿轮603与第二伞齿轮604啮合，从

而实现传动，使第二伞齿轮604实现转动，进而带动螺纹杆605转动，螺纹杆605通过轴承与底座1顶端转动连接，螺纹杆605与移动板606上开设的通螺纹螺纹连接，通过设置轴承，使螺纹杆605实现固定转动，使螺纹杆605转动时更加稳定，通过设置通螺纹，使移动板606可随着螺纹杆605转动实现移动，从而使移动轮8实现实上下收缩，移动板606底端固定安装有移动轮8，通过设置移动轮8，方便展示板移动，使展示板可在不同环境下进行展示，提高展示板的利用率，通过双头电机601、转轴602、第一伞齿轮603、第二伞齿轮604、螺纹杆605、移动板606的共同作用下，可以方便控制整体装置的移动与固定，当移动轮8接触地面时，方便展示板移动，使展示板可移动至不同地点，提高展示板的利用率，不需要人员搬动展示板，节省人力，当移动轮8收缩，底座1与地面直接接触，使展示板整体在摆放展示时更稳定，使得展示板的展示效果更好；

[0023] 固定机构5包括横杆501、弹簧一502、限位板503、磁杆504、异形板505、滑杆506、转板507、弹簧二508、支撑杆509、短杆510、竖杆511，磁杆504一端与横杆501一侧开设的杆槽滑动连接，弹簧一502一端固定安装在横杆501一侧开设的杆槽内壁上，限位板503固定安装在磁杆504一侧，弹簧一502另一端固定安装在限位板503一侧，滑杆506一端固定安装在横杆501一侧，竖杆511固定安装在展示磁板3一侧，展示磁板3固定安装在支撑板2顶端，底座1顶端设置有隔箱7，通过设置隔箱7，对伸缩机构6中的零件起到一个保护作用，防止灰尘掉落至零件上，影响零件的正常使用寿命，支撑杆509一端固定安装在竖杆511上开设的杆槽一侧内壁上，短杆510固定安装在转板507一侧开设的杆槽内壁上，支撑杆509另一端活动套设在短杆510外壁上，弹簧二508一端固定安装在转板507一侧，弹簧二508另一端固定安装在竖杆511上开设的杆槽一侧内壁上，异形板505固定安装在转板507另一侧，异形板505一侧活动套设在滑杆506外壁上，通过横杆501、弹簧一502、限位板503、磁杆504、异形板505、滑杆506、转板507、弹簧二508、支撑杆509、短杆510、竖杆511的共同作用下，可以将纸张固定在展示磁板3上，对纸张起到一个固定作用，防止纸张在展示的过程中发生脱落，且方便更换，还可以使纸张保持在一条直线上，让展示板上看起来不紊乱，方便人员查询，提高展示效果，且可以使磁杆504的位置发生改变，进而方便磁杆504固定不同规格的纸张，降低展示磁板3的使用局限性。

[0024] 该人力资源绩效展示板在使用时，首先装置移动至工作地点，人员手动将磁杆504向外拉拽，使磁杆504暂时脱离展示磁板3，磁杆504两端在展示磁板3两侧的横杆501中滑动，磁杆504压缩弹簧一502，这时可以将所需要展示的绩效纸张放在磁杆504与展示磁板3之间，松开磁杆504，在弹簧一502与磁力的作用下，磁杆504挤压纸张，将纸张固定在展示磁板3上，对纸张起到一个固定作用，防止纸张在展示的过程中发生脱落，且方便更换，还可以使纸张保持在一条直线上，让展示板上看起来不紊乱，方便人员查询，提高展示效果，如果想要改变磁杆504固定的位置，手动将横杆501上下移动，横杆501带动滑杆506在竖杆511中开设的杆槽中上下移动，使滑杆506挤压异形板505，异形板505使转板507发生转动，转板507压缩弹簧二508，当滑杆506滑入异形板505中时，弹簧二508复位，使异形板505对包裹住滑杆506，对滑杆506固定，从而使磁杆504的位置发生改变，进而方便磁杆504固定不同规格的纸张，降低展示磁板3的使用局限性；启动双头电机601正转，双头电机601带动转轴602转动，转轴602带动第一伞齿轮603转动，第一伞齿轮603带动第二伞齿轮604转动，第二伞齿轮604带动螺纹杆605转动，螺纹杆605带动移动板606向下移动，移动板606带动移动轮8向下

移动，使移动轮8接触地面，当双头电机601反转时，则带动移动板606向上移动，移动板606带动移动轮8向上移动，使移动轮8脱离地面，使底座1直接接触地面，方便控制整体装置的移动与固定，当移动轮8接触地面时，方便展示板移动，使展示板可移动至不同地点，提高展示板的利用率，不需要人员搬动展示板，节省人力，当移动轮8收缩，底座1与地面直接接触，使展示板整体在摆放展示时更稳定，使得展示板的展示效果更好。

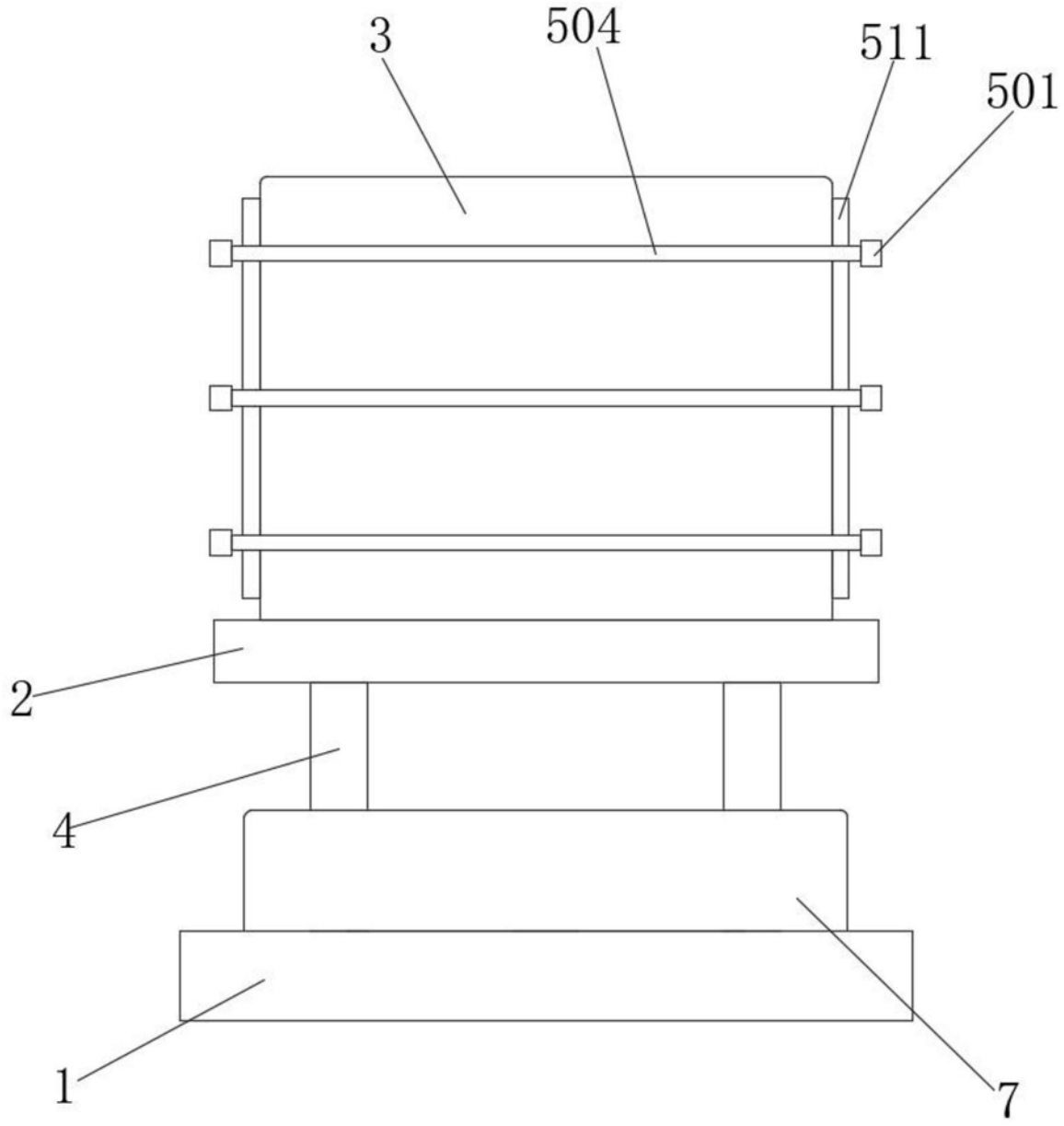

图1

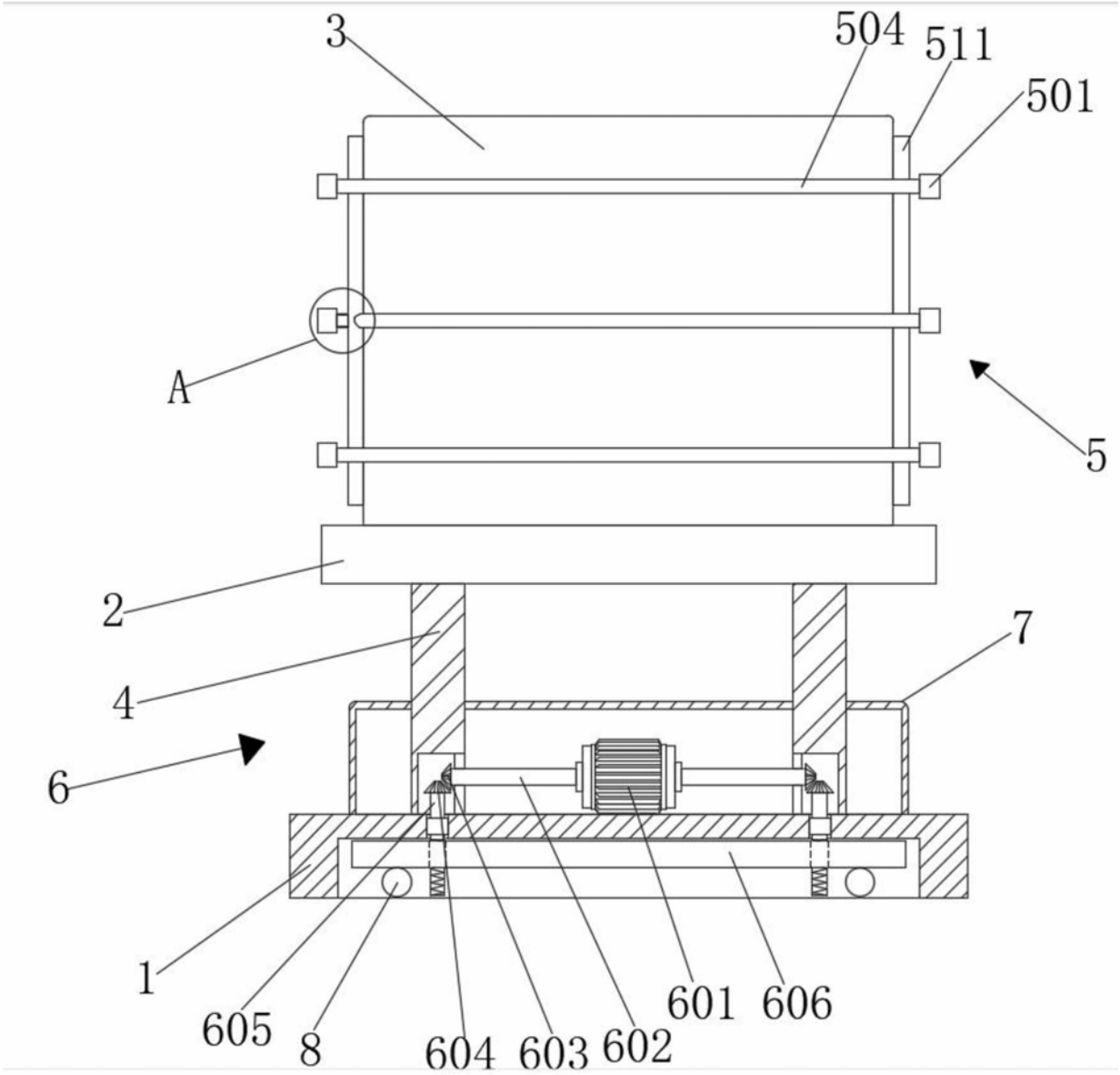

图2

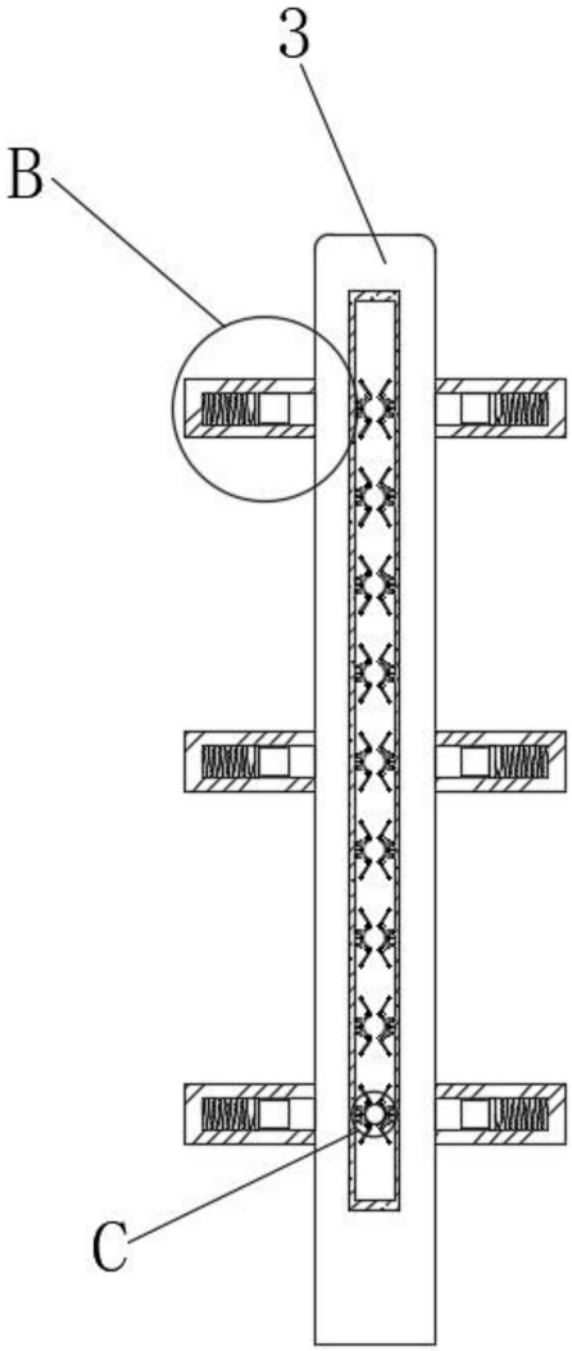

图3

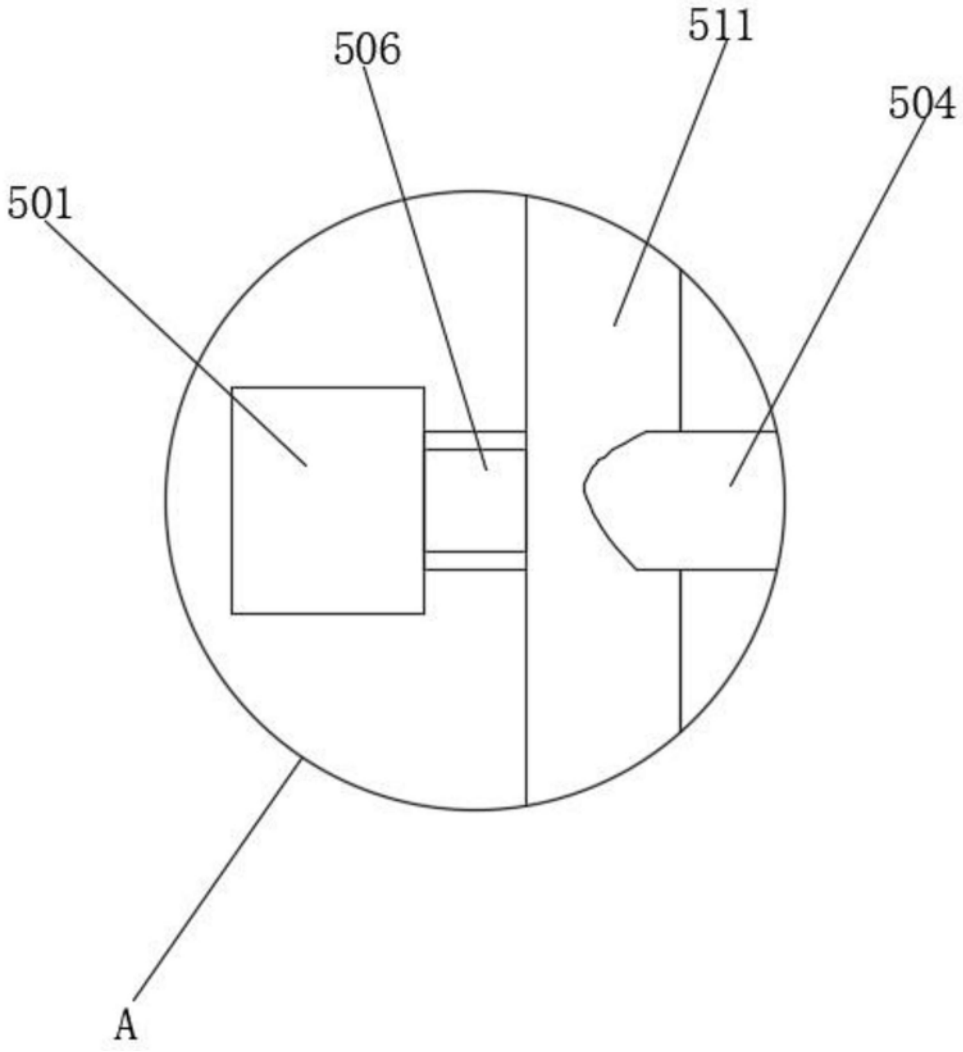

图4

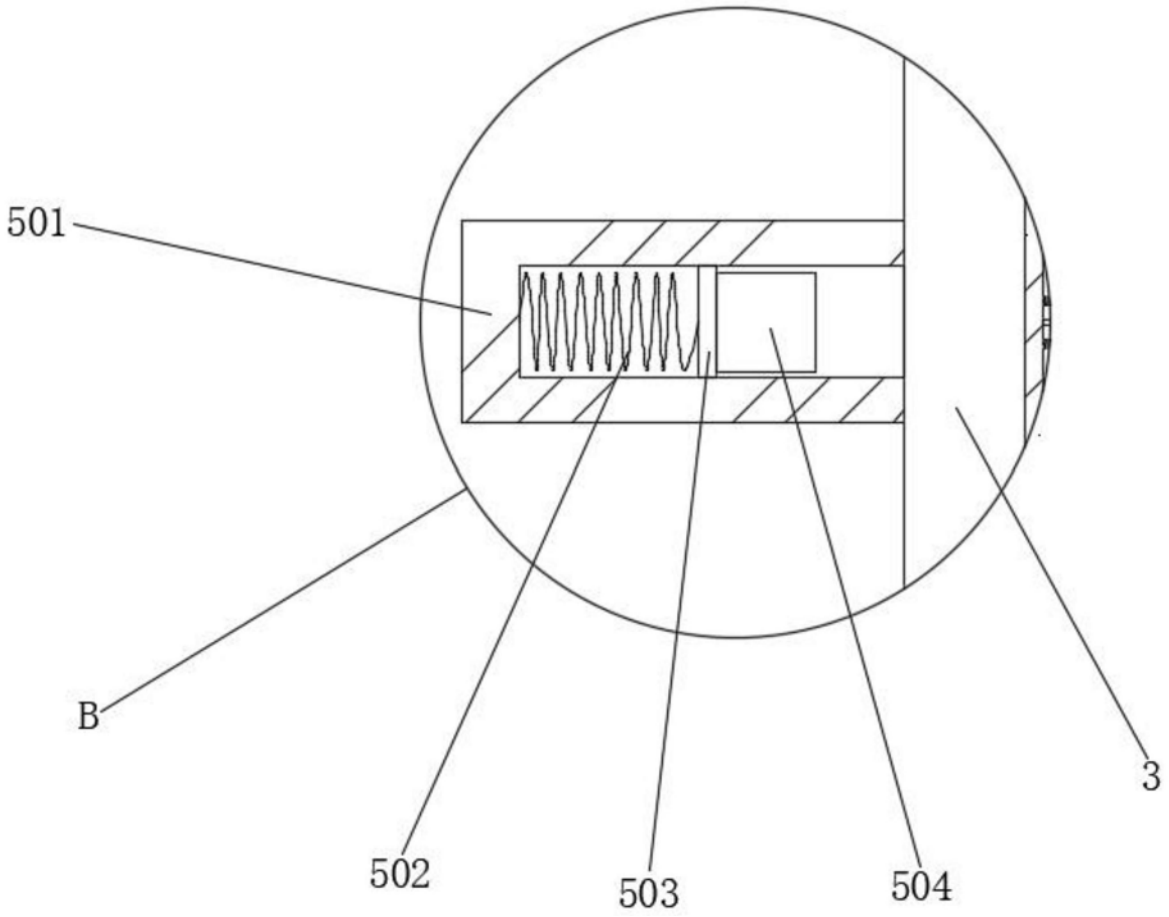

图5

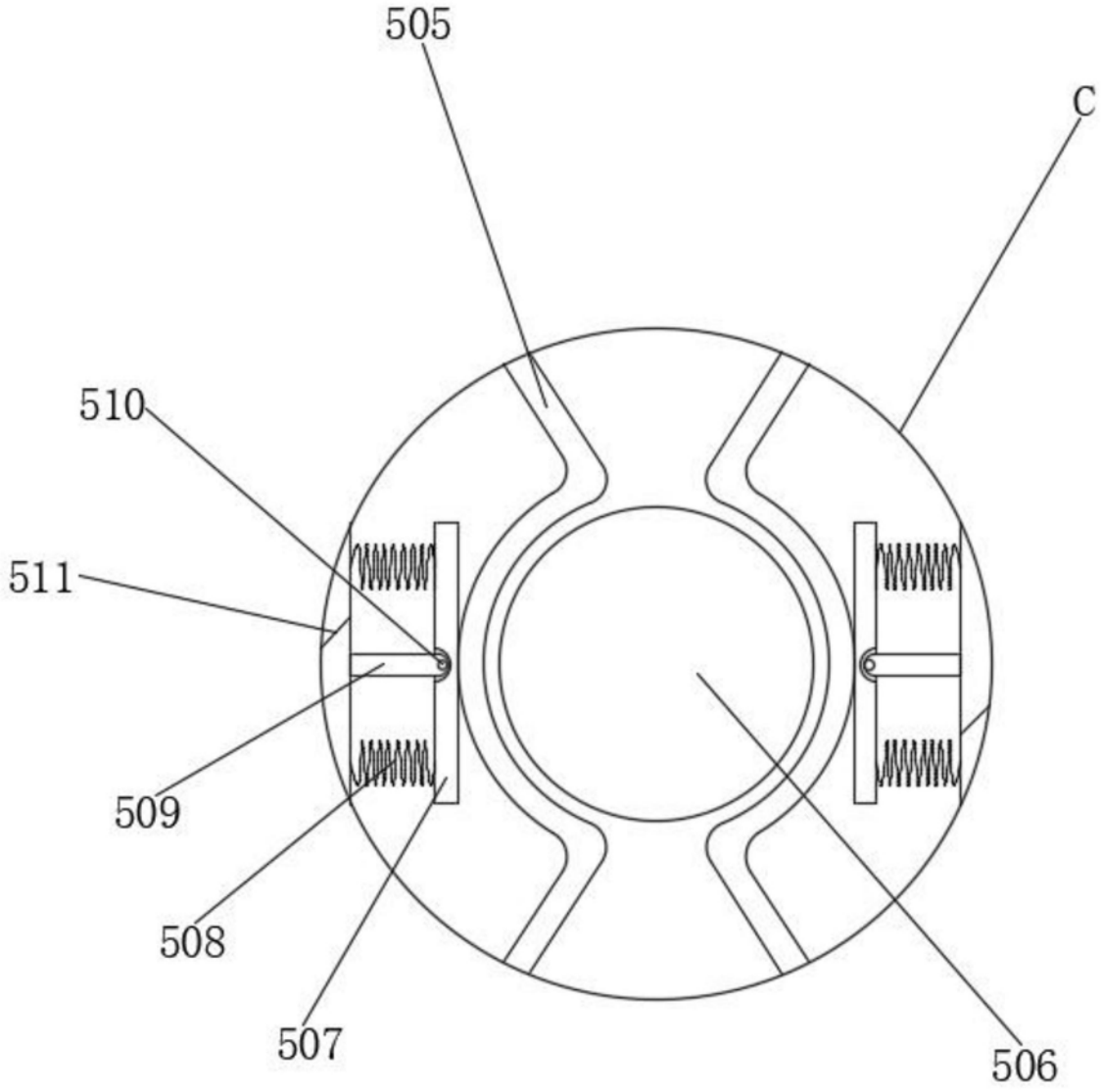

图6