(19)中华人民共和国国家知识产权局

(12)实用新型专利

(10)授权公告号 CN 206368383 U
(45)授权公告日 2017.08.01

(21)申请号 201720023840.9

(22)申请日 2017.01.09

(73)专利权人 重庆永重重工有限公司
地址 402195 重庆市永川区三教工业园

(72)发明人 吕本强

(74)专利代理机构 重庆棱镜智慧知识产权代理事务所(普通合伙) 50222
代理人 李兴寰

(51)Int.Cl.
E02F 3/40(2006.01)

权利要求书1页 说明书2页 附图1页

(54)实用新型名称

装载机铲斗

(57)摘要

本实用新型公开了一种装载机铲斗，包括铲斗本体，所述铲斗本体顶部开口，铲斗本体内设置有与铲斗本体滑动套接的推板，所述推板通过伸缩体与铲斗本体底部连接。该结构的装载机铲斗，不仅卸料效率高，而且能降低物料粘结在铲斗内壁的概率。

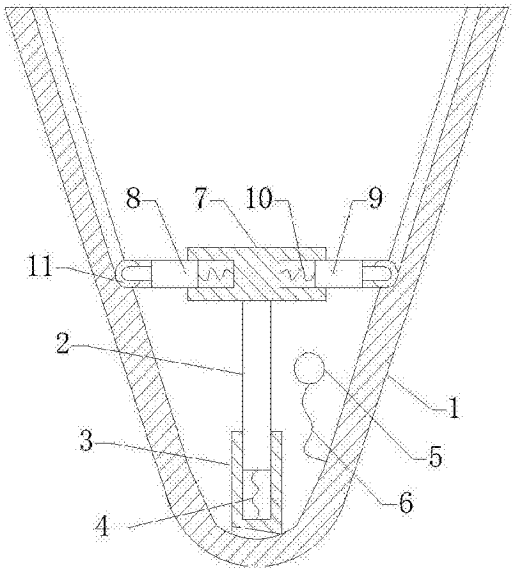

CN 206368383 U

1.一种装载机铲斗，包括铲斗本体，所述铲斗本体顶部开口，其特征在于：铲斗本体内设置有与铲斗本体滑动套接的推板，所述推板通过伸缩体与铲斗本体底部连接。

2.根据权利要求1所述的装载机铲斗，其特征在于：所述伸缩体包括滑动套接的杆体和筒体，所述杆体一端与推板连接，杆体另一端通过第一弹簧与筒体内壁连接，所述筒体与铲斗本体底部连接。

3.根据权利要求2所述的装载机铲斗，其特征在于：所述推板下方设置有撞击球，所述撞击球通过第二弹簧与铲斗本体底部连接。

4.根据权利要求3所述的装载机铲斗，其特征在于：所述推板包括中心板体，所述中心板体与杆体连接，中心板体的左、右两侧分别设置有与中心板体滑动套接的左板体和右板体，所述左、右板体分别通过复位弹簧与中心板体内壁连接。

装载机铲斗

技术领域

[0001] 本实用新型涉及工程机械领域，具体涉及一种装载机铲斗。

背景技术

[0002] 装载机是一种广泛用于公路、铁路、建筑、水电、港口、矿山等建设工程的土石方施工机械，它主要用于铲装土壤、砂石、石灰、煤炭等散状物料，也可对矿石、硬土等作轻度铲挖作业。换装不同的辅助工作装置还可进行推土、起重和其他物料如木材的装卸作业。在道路、特别是在高等级公路施工中，装载机用于路基工程的填挖、沥青混合料和水泥混凝土料场的集料与装料等作业。此外还可进行推运土壤、刮平地面和牵引其他机械等作业。由于装载机具有作业速度快、效率高、机动性好、操作轻便等优点，因此它成为工程建设中土石方施工的主要机种之一。

[0003] 目前的装载机铲斗，存在卸料效率低、物料容易粘结在铲斗内壁的缺点。

实用新型内容

[0004] 有鉴于此，本实用新型的目的是提供一种装载机铲斗，不仅卸料效率高，而且能降低物料粘结在铲斗内壁的概率。

[0005] 本实用新型通过以下技术手段解决上述问题：一种装载机铲斗，包括铲斗本体，所述铲斗本体顶部开口，铲斗本体内设置有与铲斗本体滑动套接的推板，所述推板通过伸缩体与铲斗本体底部连接。

[0006] 进一步，所述伸缩体包括滑动套接的杆体和筒体，所述杆体一端与推板连接，杆体另一端通过第一弹簧与筒体内壁连接，所述筒体与铲斗本体底部连接。

[0007] 进一步，所述推板下方设置有撞击球，所述撞击球通过第二弹簧与铲斗本体底部连接。

[0008] 进一步，所述推板包括中心板体，所述中心板体与杆体连接，中心板体的左、右两侧分别设置有与中心板体滑动套接的左板体和右板体，所述左、右板体分别通过复位弹簧与中心板体内壁连接。

[0009] 本实用新型的有益效果：本实用新型的装载机铲斗，包括铲斗本体，所述铲斗本体顶部开口，铲斗本体内设置有与铲斗本体滑动套接的推板，所述推板通过伸缩体与铲斗本体底部连接。该结构的装载机铲斗，不仅卸料效率高，而且能降低物料粘结在铲斗内壁的概率。

附图说明

[0010] 下面结合附图和实施例对本实用新型作进一步描述。

[0011] 图1为本实用新型的结构示意图。

具体实施方式

[0012] 以下将结合附图对本实用新型进行详细说明。如图1所示，本实用新型的装载机铲斗，包括铲斗本体1，所述铲斗本体顶部开口，铲斗本体内设置有与铲斗本体滑动套接的推板，推板的前后两侧与铲斗本体的前后两侧贴合，所述推板通过伸缩体与铲斗本体底部连接，所述伸缩体包括滑动套接的杆体2和筒体3，所述杆体一端与推板连接，杆体另一端通过第一弹簧4与筒体内壁连接，所述筒体与铲斗本体底部连接。该结构的铲斗，通过翻转油缸带动铲斗本体翻转，实现物料的装卸，物料由开口进出，在装料过程中，物料推动推板下移，杆体缩回筒体内，第一弹簧压缩，在卸料过程中，第一弹簧复位推动推板上移，不仅提高了卸料效率，而且推板能将粘结在铲斗本体内壁的物料刮落，降低了物料粘结在铲斗内壁的概率。

[0013] 作为对上述技术方案的进一步改进，所述推板下方设置有撞击球5，所述撞击球通过第二弹簧6与铲斗本体底部连接。在卸料过程中，撞击球撞击推板，会引起推板抖动，降低了物料粘结在推板上的概率。

[0014] 作为对上述技术方案的进一步改进，所述推板包括中心板体7，所述中心板体与杆体连接，中心板体的左、右两侧分别设置有与中心板体滑动套接的左板体8和右板体9，所述左、右板体分别通过复位弹簧10与中心板体内壁连接，在推板上下移动的过程中，左、右板体与中心板体之间发生相对滑动，在复位弹簧作用下，左、右板体紧贴铲斗本体的左、右两侧，不仅能避免物料漏入推板下方，而且能进一步避免物料粘结在铲斗本体内壁。

[0015] 此外，可以在左板体的左侧以及右板体的右侧均设置滚筒11，所述滚筒通过转轴与中心板体转动连接，这样就降低了推板移动过程中与铲斗本体内壁之间的磨损。

[0016] 最后说明的是，以上实施例仅用以说明本实用新型的技术方案而非限制，尽管参照较佳实施例对本实用新型进行了详细说明，本领域的普通技术人员应当理解，可以对本实用新型的技术方案进行修改或者等同替换，而不脱离本实用新型技术方案的宗旨和范围，其均应涵盖在本实用新型的权利要求范围当中。

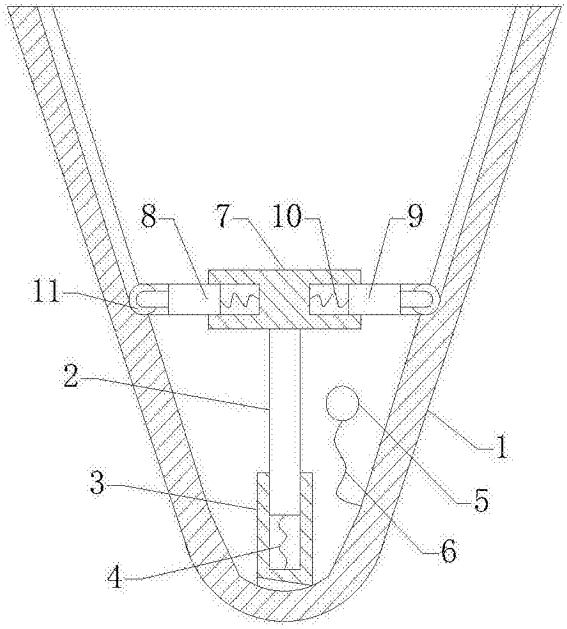

图1