(19)中华人民共和国国家知识产权局

(12)实用新型专利

(10)授权公告号 CN 215184739 U
(45)授权公告日 2021.12.14

(21)申请号 202121043441.1

(22)申请日 2021.05.14

(73)专利权人 陕西金久昌实业有限公司
地址 710000 陕西省西安市经济技术开发区凤城十路与文景路十字普汇中金国际中心A座1009

(72)发明人 夏云

(74)专利代理机构 北京成实知识产权代理有限公司 11724
代理人 陈永虔

(51)Int.Cl.
H01R 13/52(2006.01)
H01R 13/44(2006.01)
H01R 13/502(2006.01)
H01R 13/639(2006.01)

权利要求书1页 说明书4页 附图3页

(54)实用新型名称

一种建筑防水标准件

(57)摘要

本实用新型公开了一种建筑防水标准件，包括壳体、壳盖、转动连接机构、密封走线机构和压紧机构，所述壳盖通过转动连接机构转动安装在壳体的顶部处，所述壳盖的底面固定安装有压紧机构，所述壳体相互对应的两块侧板上均安装有走线机构，所述壳体底板的顶面安装有插线板。本实用新型为建筑施工时插线板防水的专用标准件，在壳体和壳盖的作用下，不仅可对插头连接处进行保护，避免插线板损坏情况的发生，或者人工意外触碰插线板导致触电情况的发生，同时配合走线机构的空心密封圈，可有效的避免下雨时，雨水将插线板打湿导致漏电或者短路导致电路损坏或者设备损坏情况的发生，有利于提高雨天建筑施工设备供电的安全性。

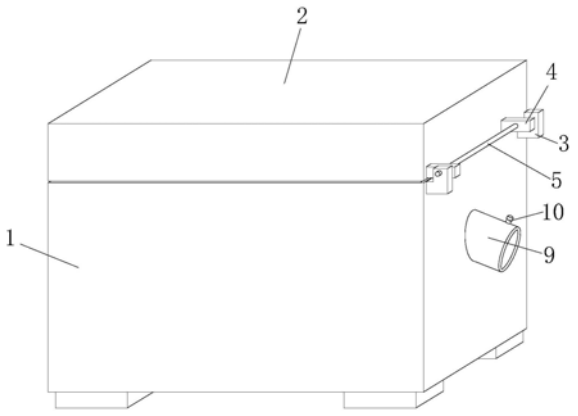

CN 215184739 U

1.一种建筑防水标准件,其特征在于:包括壳体(1)、壳盖(2)、转动连接机构、密封走线机构和压紧机构,所述壳盖(2)通过转动连接机构转动安装在壳体(1)的顶部处,所述壳盖(2)的底面固定安装有压紧机构,所述壳体(1)相互对应的两块侧板上均安装有走线机构,所述壳体(1)底板的顶面安装有插线板(15);

所述走线机构包括走线筒(9)、气门嘴(10)和空心密封圈(14),所述壳体(1)相互对应的两块侧板上均倾斜固定贯穿安装有走线筒(9),所述走线筒(9)内均固定套接有空心密封圈(14),所述空心密封圈(14)上固定安装有气门嘴(10),所述气门嘴(10)的一端延伸至空心密封圈(14)的空心内;

所述压紧机构包括密封条(11)和压板(13),所述壳盖(2)的底面竖直固定连接有弹簧柱(12),所述弹簧柱(12)的底端水平固定连接有压板(13)。

2.根据权利要求1所述的一种建筑防水标准件,其特征在于:所述转动连接机构包括第一销轴连接件(3)、第二销轴连接件(4)和销轴(5),所述壳体(1)一侧板顶部处的外壁固定连接有两个第一销轴连接件(3),两个所述第一销轴连接件(3)之间固定连接有一根销轴(5),所述壳盖(2)的一侧面固定连接有两个第二销轴连接件(4),两个所述第二销轴连接件(4)均转动套接在销轴(5)的外部。

3.根据权利要求2所述的一种建筑防水标准件,其特征在于:远离所述第一销轴连接件(3)的壳体(1)一块侧板的外壁固定连接有螺栓连接块(7),远离所述第二销轴连接件(4)的壳盖(2)的一侧面固定连接有“L”形板(6),所述“L”形板(6)上螺纹连接有螺栓(8),且所述螺栓(8)的一端螺纹安装在螺栓连接块(7)内。

4.根据权利要求1所述的一种建筑防水标准件,其特征在于:所述弹簧柱(12)的数量为两根,所述弹簧柱(12)由筒体(121)、弹簧(122)和柱体(123)构成,所述筒体(121)竖直安装在壳盖(2)的底面,所述柱体(123) 活动套接在筒体(121)内,所述筒体(121)内安装有弹簧(122),所述弹簧(122)的两端分别与柱体(123)的顶端和筒体(121)顶部处的内壁固定连接,所述柱体(123)的底端固定连接在压板(13)的顶面。

5.根据权利要求1所述的一种建筑防水标准件,其特征在于:所述壳体(1)的顶面呈矩形开设有密封卡槽,所述壳盖(2)的底面固定安装有与密封卡槽匹配的防水密封条。

6.根据权利要求1所述的一种建筑防水标准件,其特征在于:所述气门嘴(10)远离空心密封圈(14)的一端螺纹安装有帽盖,所述壳体(1)的内壁贴附安装有绝缘垫。

一种建筑防水标准件

技术领域

[0001] 本实用新型涉及建筑防水件技术领域，具体为一种建筑防水标准件。

背景技术

[0002] 随着科技的发展，无论是建筑物还是构筑物在进行施工时，都离不开机械设备，其中有些机械设备需要通电才能工作，在雨天施工时，需要使用防水件对接电处进行保护，以避免雨水将导致漏电或者短路导致电路损坏或者设备损坏情况的发生；

[0003] 现有的接电处的防水保护件大都是塑料膜，大都是使用塑料膜包裹缠绕在接电处，在包裹时较为麻烦，且包裹后的防水能力与包裹的手法有着直接的关系，无法保证且防水能力，且使用塑料膜防水，无法对接电处进行有效的保护，建筑施工时，在意外拉扯电缆时，容易造成接电处的松动和脱落，不利于保证施工时用电设备的正常供电，存在一定的不足。

实用新型内容

[0004] 本实用新型的目的在于提供一种建筑防水标准件，以解决上述背景技术中提出的问题。

[0005] 为实现上述目的，本实用新型提供如下技术方案：一种建筑防水标准件，包括壳体、壳盖、转动连接机构、密封走线机构和压紧机构，所述壳盖通过转动连接机构转动安装在壳体的顶部处，所述壳盖的底面固定安装有压紧机构，所述壳体相互对应的两块侧板上均安装有走线机构，所述壳体底板的顶面安装有插线板；

[0006] 所述走线机构包括走线筒、气门嘴和空心密封圈，所述壳体相互对应的两块侧板上均倾斜固定贯穿安装有走线筒，所述走线筒内均固定套接有空心密封圈，所述空心密封圈上固定安装有气门嘴，所述气门嘴的一端延伸至空心密封圈的空心内；

[0007] 所述压紧机构包括密封条和压板，所述壳盖的底面竖直固定连接有弹簧柱，所述弹簧柱的底端水平固定连接有压板。

[0008] 优选的，所述转动连接机构包括第一销轴连接件、第二销轴连接件和销轴，所述壳体一侧板顶部处的外壁固定连接有两个第一销轴连接件，两个所述第一销轴连接件之间固定连接有一根销轴，所述壳盖的一侧面固定连接有两个第二销轴连接件，两个所述第二销轴连接件均转动套接在销轴的外部。

[0009] 优选的，远离所述第一销轴连接件的壳体一块侧板的外壁固定连接有螺栓连接块，远离所述第二销轴连接件的壳盖的一侧面固定连接有“L”形板，所述“L”形板上螺纹连接有螺栓，且所述螺栓的一端螺纹安装在螺栓连接块内。

[0010] 优选的，所述弹簧柱的数量为两根，所述弹簧柱由筒体、弹簧和柱体构成，所述筒体竖直安装在壳盖的底面，所述柱体活动套接在筒体内，所述筒体内安装有弹簧，所述弹簧的两端分别与柱体的顶端和筒体顶部处的内壁固定连接，所述柱体的底端固定连接在压板的顶面。

[0011] 优选的，所述壳体的顶面呈矩形开设有密封卡槽，所述壳盖的底面固定安装有与密封卡槽匹配的防水密封条。

[0012] 优选的，所述气门嘴远离空心密封圈的一端螺纹安装有帽盖，所述壳体的内壁贴附安装有绝缘垫。

[0013] 与现有技术相比，本实用新型的有益效果是：

[0014] (1)本实用新型为建筑施工时插线板防水的专用标准件，在壳体和壳盖的作用下，不仅可对插头连接处进行保护，避免插线板损坏情况的发生，或者人工意外触碰插线板导致触电情况的发生，同时配合走线机构的空心密封圈，可有效的避免下雨时，雨水将插线板打湿导致漏电或者短路导致电路损坏或者设备损坏情况的发生，有利于提高雨天建筑施工设备供电的安全性；

[0015] (2)本实用新型含有压紧机构，当壳盖与壳体固定在一起后，此时压紧机构在弹簧柱的作用下，使得压板紧紧压着插头，大大降低了将建筑施工过程中人员意外拉扯电缆导致插头由插线板上脱落情况的发生。

附图说明

[0016] 图1为本实用新型的立体结构示意图；

[0017] 图2为本实用新型的主视结构示意图；

[0018] 图3为本实用新型的壳体内部结构示意图；

[0019] 图4为本实用新型的走线筒的剖视结构示意图；

[0020] 图5为本实用新型的弹簧柱内部结构示意图。

[0021] 图中：1、壳体，2、壳盖，3、第一销轴连接件，4、第二销轴连接件，5、销轴，6、“L”形板，7、螺栓连接块，8、螺栓，9、走线筒，10、气门嘴，11、密封条，12、弹簧柱，13、压板，14、空心密封圈，15、插线板，121、筒体，122、弹簧，123、柱体。

具体实施方式

[0022] 下面将结合本实用新型实施例中的附图，对本实用新型实施例中的技术方案进行清楚、完整地描述，显然，所描述的实施例仅仅是本实用新型一部分实施例，而不是全部的实施例。基于本实用新型中的实施例，本领域普通技术人员在没有做出创造性劳动前提下所获得的所有其他实施例，都属于本实用新型保护的范围。

[0023] 请参阅图1-5，本实用新型提供的一种实施例：一种建筑防水标准件，包括壳体1、壳盖2、转动连接机构、密封走线机构和压紧机构，所述壳盖2通过转动连接机构转动安装在壳体1的顶部处，所述壳盖2的底面固定安装有压紧机构，所述壳体1相互对应的两块侧板上均安装有走线机构，所述壳体1 底板的顶面安装有插线板15；

[0024] 所述走线机构包括走线筒9、气门嘴10和空心密封圈14，所述壳体1相互对应的两块侧板上均倾斜固定贯穿安装有走线筒9，所述走线筒9内均固定套接有空心密封圈14，所述空心密封圈14上固定安装有气门嘴10，所述气门嘴10的一端延伸至空心密封圈14的空心内；

[0025] 所述压紧机构包括密封条11和压板13，所述壳盖2的底面竖直固定连接有弹簧柱12，所述弹簧柱12的底端水平固定连接有压板13。

[0026] 具体的，所述转动连接机构包括第一销轴连接件3、第二销轴连接件4和销轴5，所述壳体1一侧板顶部处的外壁固定连接有两个第一销轴连接件3，两个所述第一销轴连接件3之间固定连接有一根销轴5，所述壳盖2的一侧面固定连接有两个第二销轴连接件4，两个所述第二销轴连接件4均转动套接在销轴5的外部。

[0027] 具体的，远离所述第一销轴连接件3的壳体1一块侧板的外壁固定连接有螺栓连接块7，远离所述第二销轴连接件4的壳盖2的一侧面固定连接有“L”形板6，所述“L”形板6上螺纹连接有螺栓8，且所述螺栓8的一端螺纹安装在螺栓连接块7内，便于壳体1和壳盖2的连接固定。

[0028] 具体的，所述弹簧柱12的数量为两根，所述弹簧柱12由筒体121、弹簧 122和柱体123构成，所述筒体121竖直安装在壳盖2的底面，所述柱体123 活动套接在筒体121内，所述筒体121内安装有弹簧122，所述弹簧122的两端分别与柱体123的顶端和筒体121顶部处的内壁固定连接，所述柱体123 的底端固定连接在压板13的顶面。

[0029] 具体的，所述壳体1的顶面呈矩形开设有密封卡槽，所述壳盖2的底面固定安装有与密封卡槽匹配的防水密封条。

[0030] 具体的，所述气门嘴10远离空心密封圈14的一端螺纹安装有帽盖，所述壳体1的内壁贴附安装有绝缘垫。

[0031] 工作原理：在进行建筑施工时，将壳盖2打开，将供电的电缆由壳体1 一侧板走线机构的走线筒9引到壳体1内与插线板15电性连接，将需要用电的机械设备的接电插头由壳体1另一侧板走线机构的走线筒9引入到壳体1 内，然后插在插线板15上，然后通过打气筒向走线机构的空心密封圈14内打气，直至空心密封圈14完全与线缆的护套贴合，此时将壳盖2盖在壳体1 上，然后使用螺栓8将壳体1和壳盖2进行固定，此时在壳体1和壳盖2的作用下，不仅可对插头连接处进行保护，避免插线板15损坏情况的发生，或者人工意外触碰插线板15导致触电情况的发生，同时配合走线机构的空心密封圈14，可有效的避免下雨时，雨水将插线板15打湿导致漏电或者短路导致电路损坏或者设备损坏情况的发生，有利于提高雨天建筑施工设备供电的安全性，同时装置含有压紧机构，当壳盖2与壳体1固定在一起后，此时压紧机构弹簧柱12的弹簧122会被压缩，在弹簧柱12的作用下，使得压板13紧紧压着插头，大大降低了将建筑施工过程中人员意外拉扯电缆导致插头由插线板15上脱落情况的发生，本装置为建筑施工时插线板15防水的标准件，其结构简单且巧妙，有利于建筑施工时插线板15防护时的使用。

[0032] 在本实用新型的描述中，需要理解的是，术语“中心”、“纵向”、“横向”、“长度”、“宽度”、“厚度”、“上”、“下”、“前”、“后”、“左”、“右”、“竖直”、“水平”、“顶”、“底”“内”、“外”、“顺时针”、“逆时针”、“轴向”、“径向”、“周向”等指示的方位或位置关系为基于附图所示的方位或位置关系，仅是为了便于描述本实用新型和简化描述，而不是指示或暗示所指的装置或元件必须具有特定的方位、以特定的方位构造和操作，因此不能理解为对本实用新型的限制。

[0033] 对于本领域技术人员而言，显然本实用新型不限于上述示范性实施例的细节，而且在不背离本实用新型的精神或基本特征的情况下，能够以其他的具体形式实现本实用新型。因此，无论从哪一点来看，均应将实施例看作是示范性的，而且是非限制性的，本实用新型的范围由所附权利要求而不是上述说明限定，因此旨在将落在权利要求的等同要件的含

义和范围内的所有变化囊括在本实用新型内。不应将权利要求中的任何附图标记视为限制所涉及的权利要求。

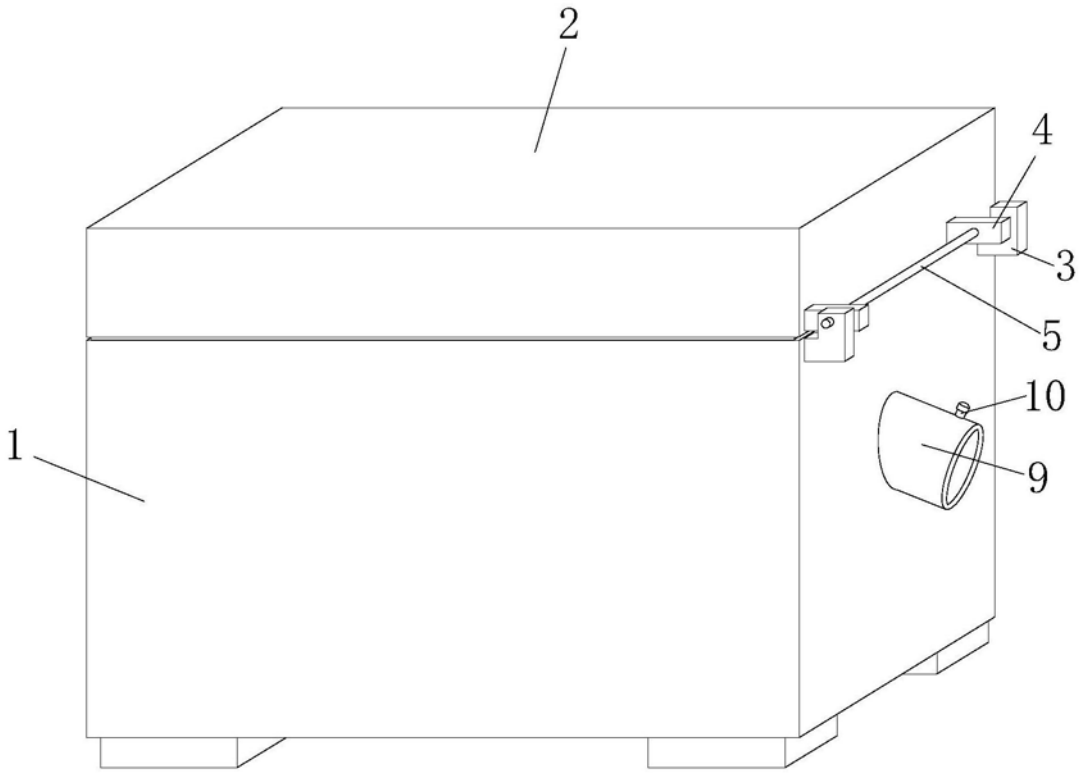

图1

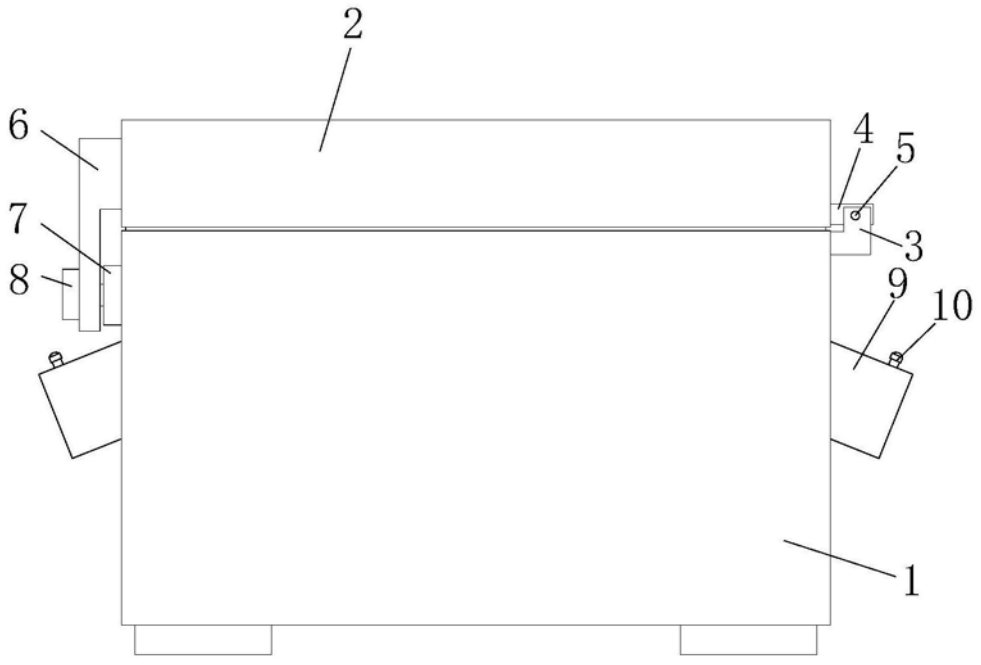

图2

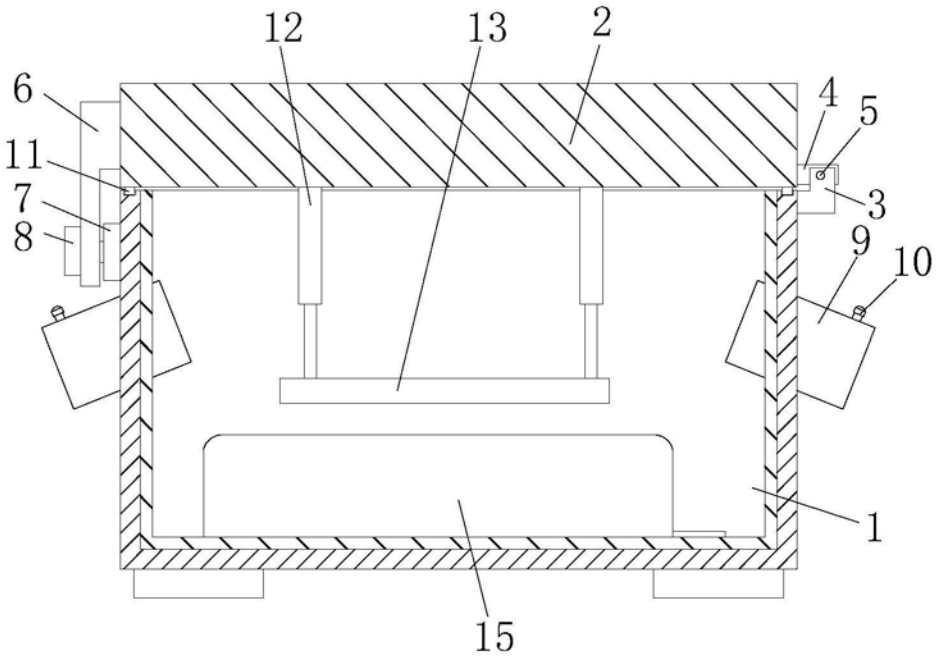

图3

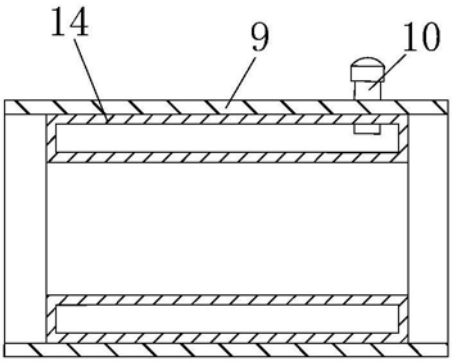

图4

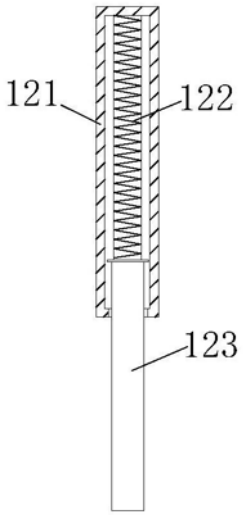

图5