(19)中华人民共和国国家知识产权局

(12)实用新型专利

(10)授权公告号 CN 206337719 U
(45)授权公告日 2017.07.18

(21)申请号 201621380222.1

(22)申请日 2016.12.14

(73)专利权人 深圳市劲牛实业发展有限公司
地址 518112 广东省深圳市龙岗区布吉甘坑村同富裕工业区三期厂房一楼

(72)发明人 陈建国

(51)Int.Cl.
E04C 1/41(2006.01)

权利要求书1页 说明书3页 附图5页

(54)实用新型名称

一种轻型、保温的砌砖

(57)摘要

本实用新型提供一种轻型、保温的砌砖，包括长方形的砖体，砖体的下端两侧均固定有挡边，挡边的高度为砖体高度的1/12，至少一侧挡边的中心开设通槽，通槽截面为长方形；砌墙的时候，先在下面一层砌砖的上端面沿着标记槽预制一层水泥，该水泥为长条状，其宽度为砖体宽度的二分之一左右；之后再将上面一层砌砖放置上去，叩击砌砖使得上下两层砌砖配合更可靠。由于挡边的设置，挡边抵接下面一侧砌砖的上端面，而不与水泥接触，可以保证上层砖体的平整度，在叩击过程中，水泥受压扩散，多余的水泥从通槽中溢出，由于通槽开口小，因此水泥不易从通槽出来，尽可能的外其他方向扩散，使得上下砌砖连接更可靠。

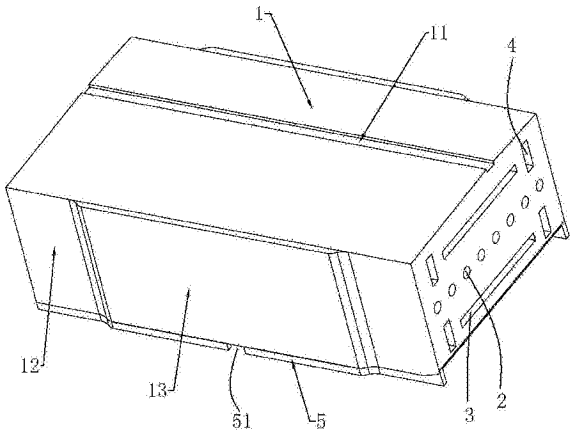

CN 206337719 U

1.一种轻型、保温的砌砖，包括长方形的砖体(1)，其特征在于：砖体(1)的下端两侧均固定有挡边(5)，挡边(5)的高度为砖体(1)高度的1/12，至少一侧挡边(5)的中心开设通槽(51)，通槽(51)截面为长方形。

2.根据权利要求1所述的一种轻型、保温的砌砖，其特征是：两个所述挡边(5)的中心均开设通槽(51)。

3.根据权利要求1所述的一种轻型、保温的砌砖，其特征是：沿所述砖体(1)长度方向开设有贯通砖体(1)的通孔，所述通孔包括沿砖体(1)宽度方向排布的圆孔(2)、对称设置在圆孔(2)两侧的方孔。

4.根据权利要求3所述的一种轻型、保温的砌砖，其特征是：所述方孔包括沿砖体(1)宽度方向延伸的第一方孔(3)、沿砖体(1)高度方向延伸的第二方孔(4)。

5.根据权利要求3所述的一种轻型、保温的砌砖，其特征是：所述圆孔(2)中填充有膨胀珍珠岩颗粒保温材料或玻璃纤维保温材料。

6.根据权利要求1所述的一种轻型、保温的砌砖，其特征是：所述砖体(1)采用加气混凝土制成。

一种轻型、保温的砌砖

技术领域

[0001] 本实用新型涉及建筑材料，特别涉及一种轻型、保温的砌砖。

背景技术

[0002] 目前，我国建筑用的砌砖一般分为实心砌砖、多孔砌砖和空心砌砖。普遍采用的实心砌砖大多为粘土红砖，这类砖体利用平底平面的砖加十毫米厚的水泥粘贴砌筑墙体，砖体的平底平面不易调平，水泥扩散不均匀，导致砖体连接可靠性降低。

实用新型内容

[0003] 本实用新型的目的是提供一种轻型、保温的砌砖，提升砖体连接可靠性。

[0004] 本实用新型的上述技术目的是通过以下技术方案得以实现的：一种轻型、保温的砌砖，包括长方形的砖体，砖体的下端两侧均固定有挡边，挡边的高度为砖体高度的1/12，至少一侧挡边的中心开设通槽，通槽截面为长方形。

[0005] 砌墙的时候，先在下面一层砌砖的上端面沿着标记槽预制一层水泥，该水泥为长条状，其宽度为砖体宽度的二分之一左右；之后再将上面一层砌砖放置上去，叩击砌砖使得上下两层砌砖配合更可靠。由于挡边的设置，挡边抵接下面一侧砌砖的上端面，而不与水泥接触，可以保证上层砖体的平整度，在叩击过程中，水泥受压扩散，多余的水泥从通槽中溢出，由于通槽开口小，因此水泥不易从通槽出来，尽可能的外其他方向扩散，使得上下砌砖连接更可靠。

[0006] 进一步的，两个所述挡边的中心均开设通槽。

[0007] 如此，使得水泥容易往两侧扩散，扩散更均匀。

[0008] 进一步的，沿所述砖体长度方向开设有贯通砖体的通孔，所述通孔包括沿砖体宽度方向排布的圆孔、对称设置在圆孔两侧的方孔。

[0009] 通孔的设置有利于降低砌砖的生产成本，虽然砌砖的强度有些下降，但是依然能够满足建筑需要。

[0010] 进一步的，所述方孔包括沿砖体宽度方向延伸的第一方孔、沿砖体高度方向延伸的第二方孔。

[0011] 如此砖块在上下受压或前后受压的过程中抗压能力更强，左右由于一般不会受力，因此可以忽略。

[0012] 进一步的，所述圆孔中填充有膨胀珍珠岩颗粒保温材料或玻璃纤维保温材料。

[0013] 采用上述结构，填充保温材料可以进一步提高墙体的保温性能，达到优良的保温效果。

[0014] 进一步的，所述砖体采用加气混凝土制成。

[0015] 采用上述结构，使用加气混凝土制成使得在砌块上产生空隙，提高砌块的隔音、隔热效果。

[0016] 综上所述，本实用新型具有以下有益效果：1)本实用新型结构简单，保证砌砖之间

的平整度，增加砌砖之间的连接强度；2）砌砖具有良好的保温、隔音效果。

附图说明

[0017] 图1是实施例的结构示意图；

[0018] 图2是图1的俯视图；

[0019] 图3是图2的A-A剖视图；

[0020] 图4是图2的B-B剖视图；

[0021] 图5是图4的C部放大图。

[0022] 附图标记：1、砖体；11、标记槽；12、缺口；13、凸起部；2、圆孔；3、第一方孔；4、第二方孔；5、挡边；51、通槽；6、第一倒角；7、第二倒角。

具体实施方式

[0023] 以下结合附图对本实用新型作进一步详细说明。

[0024] 本具体实施例仅仅是对本实用新型的解释，其并不是对本实用新型的限制，本领域技术人员在阅读完本说明书后可以根据需要对本实施例做出没有创造性贡献的修改，但只要在本实用新型的权利要求范围内都受到专利法的保护。

[0025] 一种轻型、保温的砌砖，如图1-2，包括长方形的砖体1，砖体1长为a，砖体1宽为b，砖体1砖体1高为c，整个砌砖采用加气混凝土制成；砖体1的上端面开设一标记槽11，所述标记槽11沿砖体1长度方向延伸，标记槽11距砖体1上端面的中心的距离为k，k=1/8b；如图3，砖体1的上端面自标记槽11向两侧倾斜向下设置，其倾斜角度为3-5度。

[0026] 如图1，砖体1的两侧均开设有两个缺口12，同侧的两个缺口12均对称设置在砖体1两端从而在两个缺口12的中间形成一凸起部13，缺口12与凸起部13的连接处采用圆弧过渡。

[0027] 如图1，砖体1的两端开设有通孔，通孔沿砖体1长度方向贯通砖体1，通孔包括沿砖体1宽度方向排布的圆孔2、对称设置在圆孔2两侧的方孔，方孔包括沿砖体1宽度方向延伸的第一方孔3、沿砖体1高度方向延伸的第二方孔4。圆孔2设置有偶数个，圆孔2中填充有膨胀珍珠岩颗粒保温材料和玻璃纤维保温材料，相邻的圆孔2填充的保温材料不同，本实施例中共8个圆孔2，第1、3、5、7个圆孔2填充膨胀珍珠岩颗粒保温材料，第2、4、6、8个圆孔2填充玻璃纤维保温材料，如此保温效果更佳，相对于均填充膨胀珍珠岩颗粒保温材料或玻璃纤维保温材料保温效果提升20%。

[0028] 如图1和3，砖体1的下端两侧均固定有挡边5，挡边5的高度f为砖体1高度c的1/12，两个挡边5的中心均开设通槽51，通槽51截面为长方形。

[0029] 如图4-5，砖体1的下端开设相互连通的第一倒角6和第二倒角7，第一倒角6位于第二倒角7下方，砖体1下端面距第二倒角7最高处的距离h不低于砖体1高度c的1/10，第一倒角6的角度α为30度，第二倒角7的角度β为60度。

[0030] 砌墙的时候，先在下面一层砌砖的上端面沿标记槽11预制一层水泥，该水泥为长条状，其宽度为砖体1宽度的二分之一左右；之后再将上面一层砌砖放置上去，上层砌砖的挡边5抵接下层砌砖的上端面，叩击砌砖使得上下两层砌砖配合更可靠；在叩击过程中，水泥受压扩散，水泥扩散的时候，水泥会沿第一倒角6扩散，但是由于第二倒角7角度大，且水

泥扩散程度有限，因此水泥不会进入第二倒角7内，多余的水泥从通槽51中溢出；如此第二倒角7形成空心部。之后对墙体进行抹灰，抹灰大部分集中在缺口12内从而使得相邻两个砌砖连接更可靠，凸起部13上可以不用抹灰或者仅仅刷上薄薄的一侧。当拆墙的时候，砌砖要回收利用，在回收利用时要把砌砖上的水泥去除，如此可以采用水泥刀，水泥刀的刀面自第二倒角7沿第二倒角7的斜面插入，可以快速去除砌砖上的水泥，实现砌砖的重复利用。

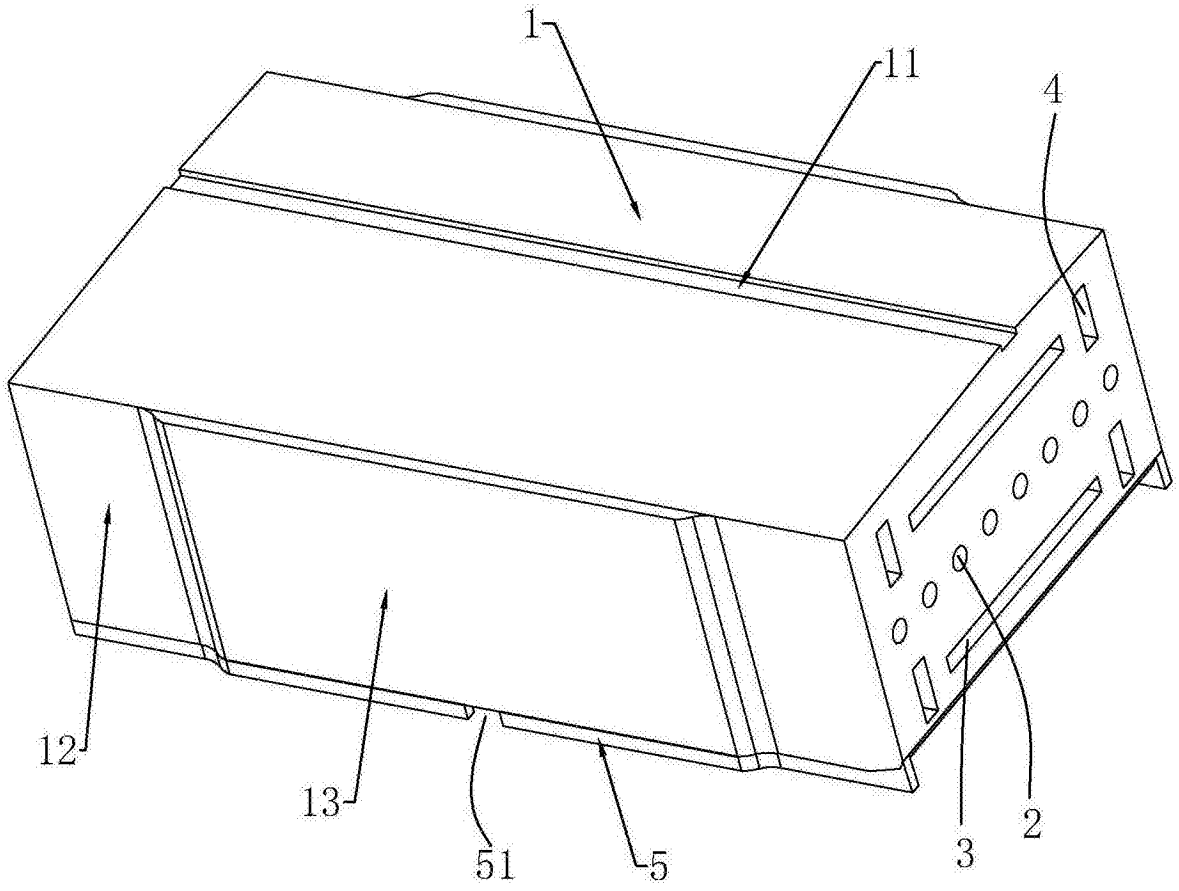

图1

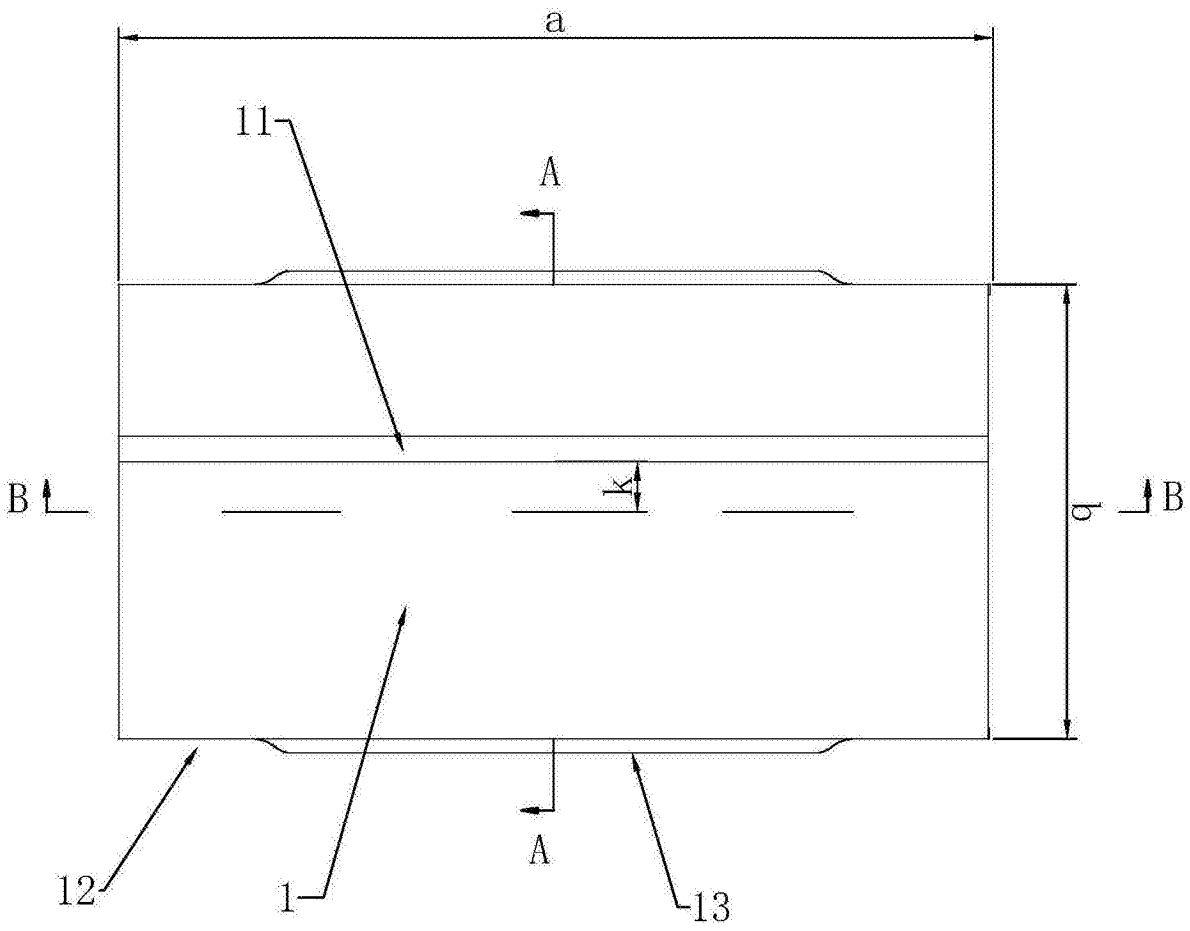

图2

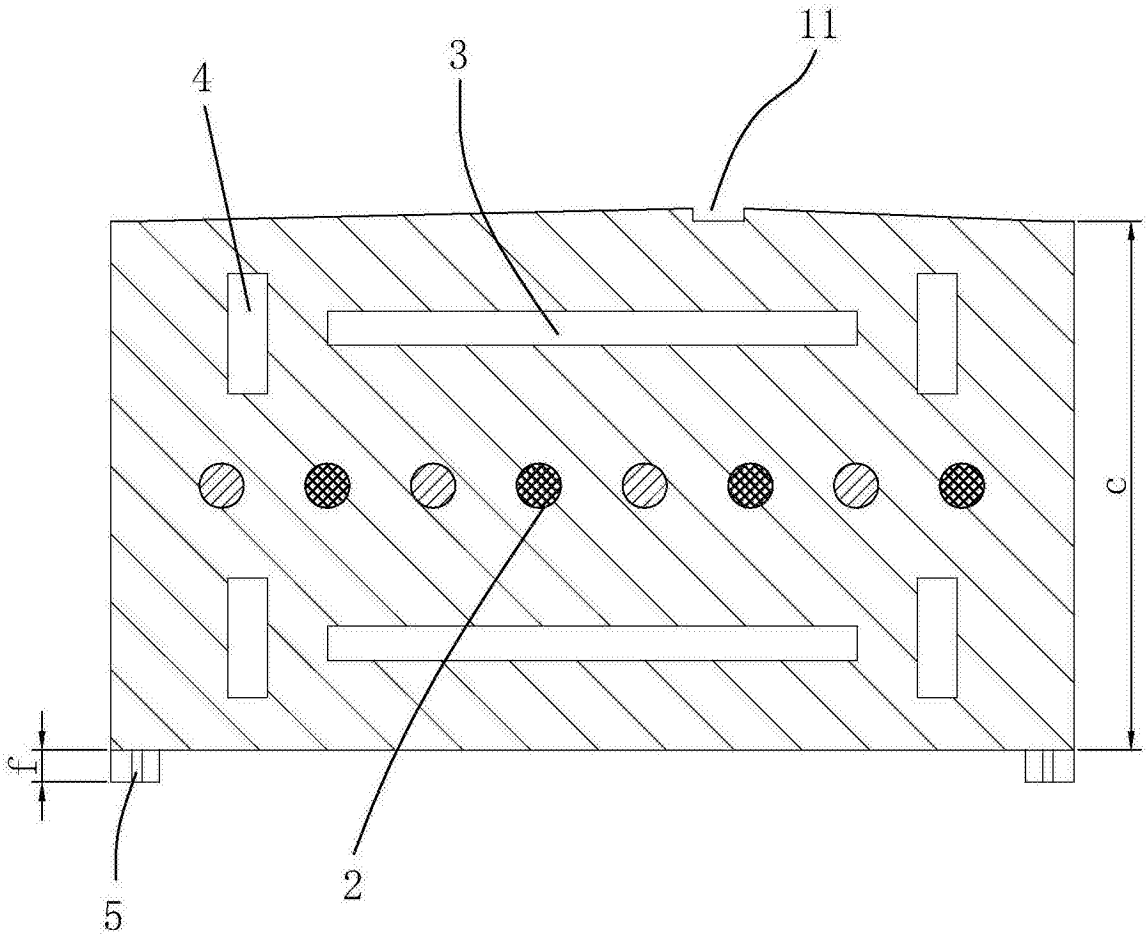

A-A

图3

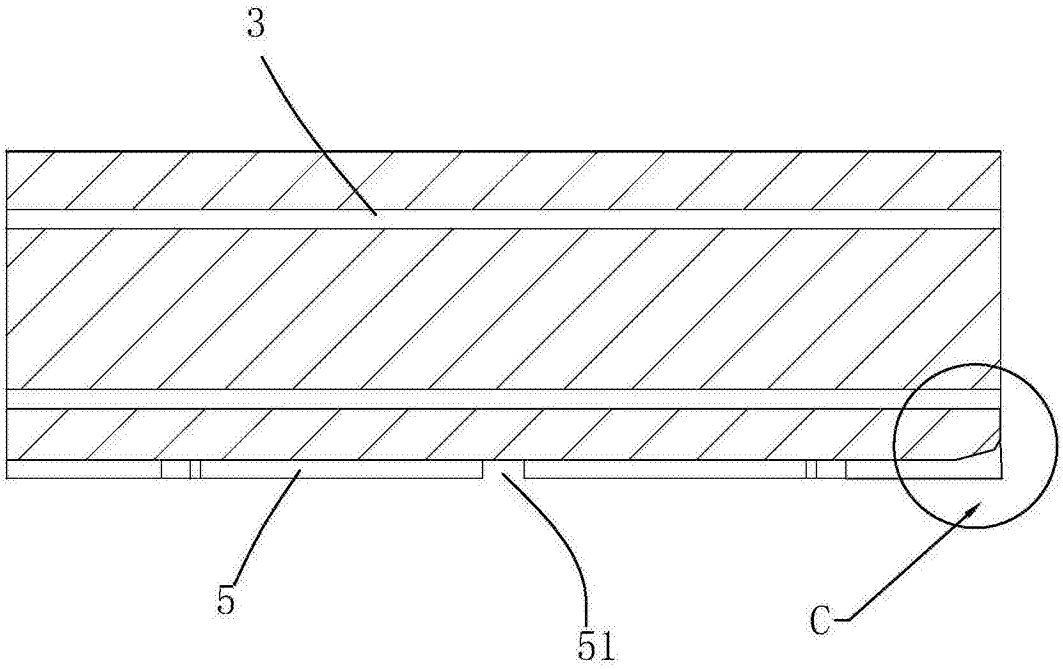

B-B

图4

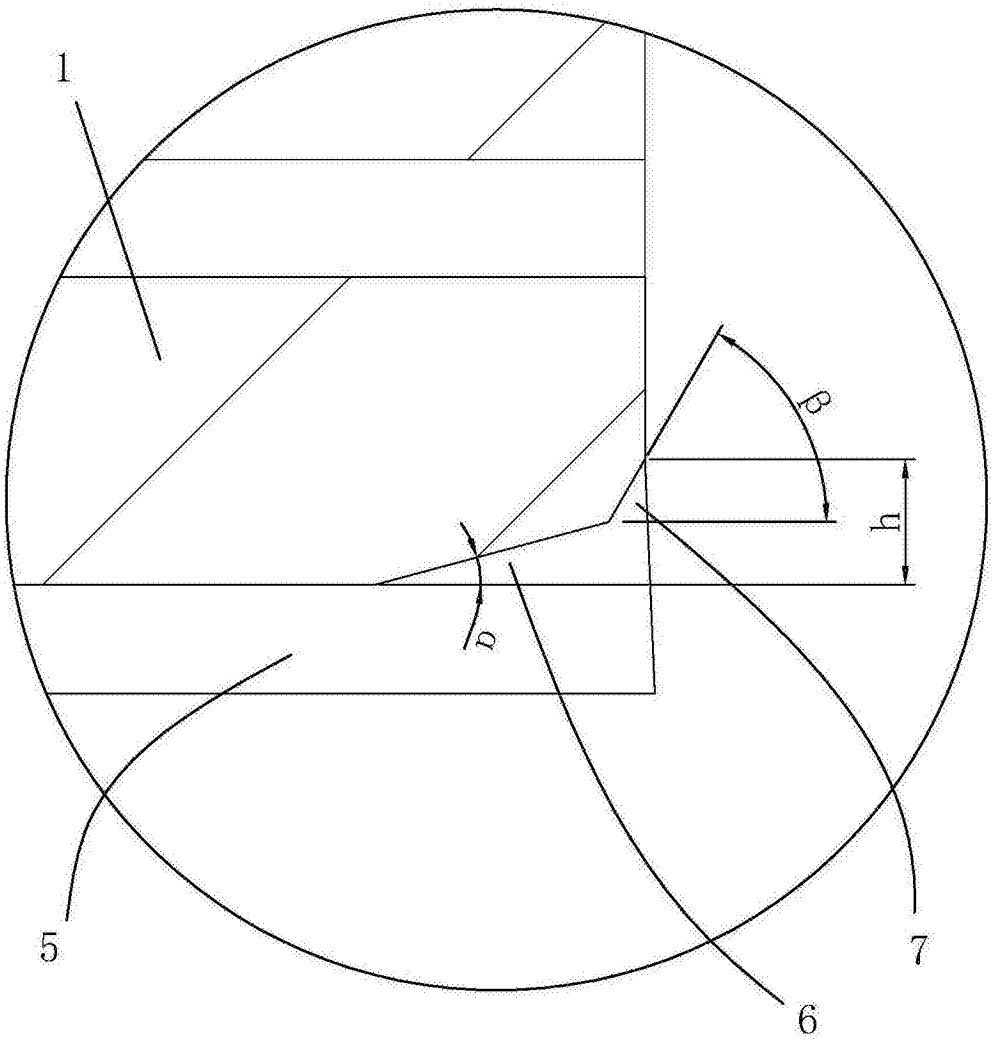

图5