(19)中华人民共和国国家知识产权局

(12)实用新型专利

(10)授权公告号 CN 201919693 U
(45)授权公告日 2011.08.10

(21)申请号 201020698612.X

(22)申请日 2010.12.30

(73)专利权人 宁波杉京服饰有限公司
地址 315177 浙江省宁波市鄞州区望春工业园区杉杉路 228 号

(72)发明人 陆惠君

(74)专利代理机构 宁波市鄞州甬致专利代理事务所 33228
代理人 代忠炯

(51)Int.Cl.
A41D 1/00(2006.01)
A41D 27/02(2006.01)

权利要求书 1 页 说明书 1 页 附图 1 页

(54)实用新型名称

一种西服

(57)摘要

本实用新型公开了一种西服，它包括袖子(1)，所述的袖子(1)内设有衬里，所述的袖子(1)内的衬里外设有一层衬衫布(2)。该西服袖子卷起来时显得较协调且较雅观。

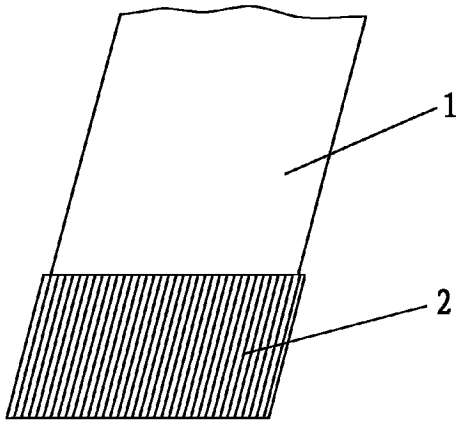

CN 201919693 U

1. 一种西服，它包括袖子 (1)，所述的袖子 (1) 内设有衬里，其特征在于：所述的袖子 (1) 内的衬里外设有一层衬衫布 (2)。

2. 根据权利要求 1 所述的一种西服，其特征在于：所述的袖子 (1) 内的衬衫布 (2) 为条纹衬衫布料。

一种西服

技术领域

[0001] 本实用新型涉及服饰，更确切地说涉及一种西服。

背景技术

[0002] 西服也称西装，是人们生活中一种常见的服饰。现有技术的西服的袖子的衬里一般为颜色较深的纯色面料，此种现有技术的西服的袖子卷起来时，衬里会露在外面，深颜色的纯色面料的衬里露置在外面非常不协调，也非常不雅观。

实用新型内容

[0003] 本实用新型要解决的技术问题是，提供一种袖子卷起来时显得较协调且较雅观的西服。

[0004] 本实用新型的技术解决方案是，提供一种具有以下结构的西服，它包括袖子，所述的袖子内设有衬里，所述的袖子内的衬里外设有一层衬衫布。

[0005] 采用以上结构后，本实用新型一种西服与现有技术相比，具有以下优点：

[0006] 由于本实用新型一种西服的袖子的衬里外设有一层衬衫布，袖子卷起来时，衬衫布露在外面，就像是西服内穿了衬衫，非常协调，也非常雅观。

[0007] 作为本实用新型的一种改进，所述的袖子内的衬衫布为条纹衬衫布料。所述的袖子的衬衫布为条纹衬衫布料，可以增强视觉效果。

附图说明

[0008] 附图是本实用新型一种西服的袖子卷起来时的部分的结构示意图。

[0009] 图中所示：1、袖子，2、衬衫布。

具体实施方式

[0010] 下面结合附图和具体实施例对本实用新型作进一步说明。

[0011] 请参阅附图所示，本实用新型一种西服包括袖子 1，所述的袖子 1 内设有衬里（未示出），所述的袖子 1 内的衬里外设有一层衬衫布 2。本具体实施例中，所述的袖子 1 内的衬衫布 2 为条纹衬衫布料。

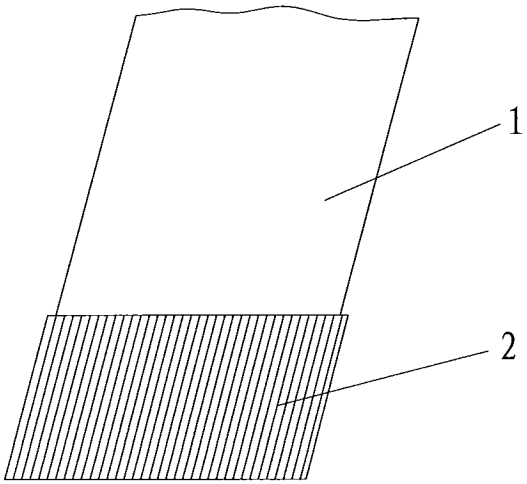
1
2