(19)中华人民共和国国家知识产权局

(12)实用新型专利

(10)授权公告号 CN 201766895 U
(45)授权公告日 2011.03.23

(21)申请号 201020519210.9

(22)申请日 2010.09.07

(73)专利权人 王朔
地址 250100 山东省济南市历城区董家镇843号济南市历城第二中学46级23班

(72)发明人 王朔

(74)专利代理机构 济南诚智商标专利事务所有限公司 37105
代理人 王汝银

(51)Int.Cl.
A01G 9/02(2006.01)
A01K 63/00(2006.01)

权利要求书 1 页 说明书 1 页 附图 1 页

(54)实用新型名称

一种组合花盆

(57)摘要

一种组合花盆，属于种植器皿，主要解决传统花盆、鱼缸占用空间、结构单一的问题。它包括花盆本体，其特征是，所述的花盆本体外侧设有一顶端开口的环状凹槽，所述的环状凹槽连接在花盆本体外表面的中部。使用时，花盆本体用于养花，环状凹槽用于养鱼，观赏性更强，有效节约空间，而且养鱼换下的水可以方便的导入花盆本体用于浇花，有效节约水资源。本实用新型结构简单，使用安全方便，能够有效减少和避免过多的空间占用，集实用性与装饰性于一体，便于移动。

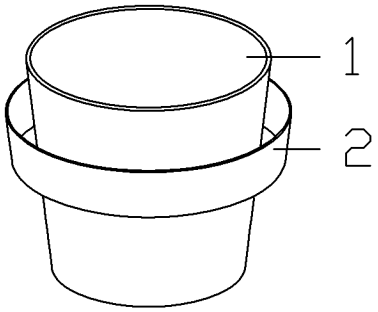

CN 201766895 U

1. 一种组合花盆，包括花盆本体，其特征是，所述的花盆本体外侧设有一顶端开口的环状凹槽，所述的环状凹槽连接在花盆本体外表面的中部。

2. 根据权利要求 1 所述的一种组合花盆，其特征是，所述的环状凹槽为透明体。

一种组合花盆

技术领域

[0001] 本实用新型涉及一种花盆，具体来讲是一种组合花盆。

背景技术

[0002] 众所周知，养花、养鱼可以丰富和调剂人们的文化生活，增添乐趣，陶冶性情，增进健康，提高文化艺术素养，还可以保护和改善、净化空气质量，使人们能在优美的环境中工作、学习和生活。养花离不开花盆，养鱼离不开鱼缸，它们都占用很大空间，移动起来也很不方便，传统的花盆外形单一，如果将花盆与鱼缸的功能结合起来，一定会受到人们的喜爱。

实用新型内容

[0003] 本实用新型的目的在于提供一种组合花盆，该花盆能够同时满足养花与养鱼的使用需要，且占用空间小，移动方便。

[0004] 本实用新型解决其技术问题所采取的技术方案是：一种组合花盆，包括花盆本体，其特征是，所述的花盆本体外侧设有一顶端开口的环状凹槽，所述的环状凹槽连接在花盆本体外表面的中部。

[0005] 所述的环状凹槽为透明体。

[0006] 本实用新型的有益效果是：结构简单，使用安全方便，花盆本体用于养花，环状凹槽用于养鱼，观赏性更强，有效节约空间，而且养鱼换下的水可以方便的导入花盆本体用于浇花，有效节约水资源。本实用新型结构简单，使用安全方便，能够有效减少和避免过多的空间占用，集实用性与装饰性于一体，便于移动。

附图说明

[0007] 图 1 为本实用新型的结构示意图。

[0008] 图中：1 花盆本体，2 环状凹槽。

具体实施方式

[0009] 如图 1 所示。一种组合花盆，包括花盆本体 1，所述的花盆本体 1 外侧设有一顶端开口的环状凹槽 2，所述的环状凹槽 2 连接在花盆本体 1 外表面的中部。

[0010] 为了增加观赏性，所述的环状凹槽 2 为透明体。

[0011] 使用时，花盆本体 1 用于养花，环状凹槽 2 用于养鱼，观赏性更强，有效节约空间，而且养鱼换下的水可以方便的导入花盆本体 1 用于浇花，有效节约水资源。本实用新型结构简单，使用安全方便，能够有效减少和避免过多的空间占用，集实用性与装饰性于一体，便于移动。

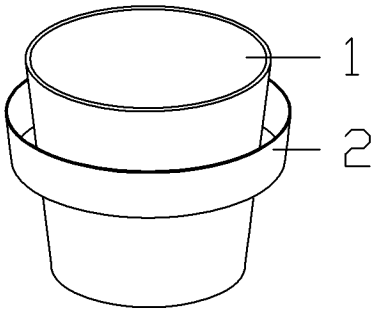

图 1